INDUSTRIAL PRODUCTS

Manual de repuestos.

Reaserradero HR300 rev. A1.01 - A1.04

¡La seguridad es nuestro interés principal! Lea y comprenda toda la información e instrucciones de seguridad antes de operar, instalar o efectuar mantenimiento a esta máquina.

Mayo de 2010

Formulario Nº1697-1

Tabla de Contenidos Sección-Pagina

SECCIÓN 1 PIEZAS DE REPUESTO 1-1

1.1 Cómo utilizar la lista de piezas....1-1
1.2 Conjunto de muestra....1-1

SECCIÓN 2 GUÍASIERRA 2-1

2.1 Conjunto de guíasierra, lado conducido....2-1
2.2 Conjunto de guíasierra, lado de transmisión....2-4

SECCIÓN 3 POLEAS DE LA SIERRA Y TRANSMISIÓN 3-1

3.1 Conjunto de transmisión de sierra....3-1
3.2 Tapas de la correa de transmisión y solenoide de freno....3-3
3.3 Conjunto del motor de sierra (SHR20/25)....3-5
3.4 Conjunto del motor de sierra (SHR10)....3-6
3.5 Conjunto de polea portasierra conducida....3-7

SECCIÓN 4 CABEZAL DE CORTE 4-1

4.1 Conjunto del tensor de la sierra....4-1
4.2 Tornillo de media garganta....4-3
4.3 Conjunto de lubricación por agua....4-4
4.4 Tapas y tolva de serrín....4-5
4.5 Calcomanías del cabezal de sierra....4-7

SECCIÓN 5 SISTEMA DE MOVIMIENTO VERTICAL 5-1

5.1 Conjunto de mástil....5-1
5.2 Sistema de movimiento vertical....5-3

SECCIÓN 6 SISTEMA DE AVANCE 6-1

6.1 Conjunto de carril de avance....6-1
6.2 Conjunto de motor de avance....6-3
6.3 Rodillos estacionarios de avance....6-4
6.4 Conjunto de rodillos de presión....6-5
6.5 Conjunto de la cadena de rodillos de presión....6-8

SECCIÓN 7 ARMAZÓN 7-1

7.1 Conjunto de inclinación del cabezal de sierra....7-1
7.2 Conjunto de caja de control....7-3

SECCIÓN 8 OPCIONES 8-1

8.1 Mesa Extremo (Opcional)....8-1
8.2 Mesas de avance (Opcional)....8-2
8.3 Mesa lateral (Opcional)....8-3
8.4 Conjunto de bomba Lube-Mizer (Opcional)....8-4

INDEX I

SECCIÓN 1 PIEZAS DE REPUESTO

1.1 Cómo utilizar la lista de piezas

- Vaya a la sección correcta y ubique la pieza que aparece en la ilustración.
- Utilice el número que apunta a la pieza para ubicar en la tabla el número de pieza correcto y su descripción.
- Las piezas que se muestran indentadas bajo otra pieza están incluidas en esta última.
- Las piezas marcadas con un rombo (◆) están disponibles sólo con el conjunto indicado arriba de la pieza.

Vea la tabla de muestra que se incluye a continuación. La pieza de muestra #A01111 incluye la pieza F02222-2 y el subconjunto A03333. El subconjunto A03333 contiene la pieza S04444-4 y el subconjunto K05555. El rombo (◆) indica que la pieza S04444-4 sólo está disponible como parte del subconjunto A03333. El subconjunto K05555 incluye las piezas M06666 y F07777-77. El rombo (◆) indica que la pieza M06666 sólo está disponible como parte del subconjunto K05555.

1.2 Conjunto de muestra

REF	DESCRIPCIÓN (◆ Indica las piezas que están disponibles sólo en conjuntos)	PIEZA No	CANT.	
	CONJUNTO DE MUESTRA, COMPLETO (Incluye todas las piezas indentadas a continuación)	A01111	1	
1	Pieza de muestra	F02222-22	1	
2	Subconjunto de muestra, (incluye todas las piezas indentadas a continuación)	A03333	1	
	Pieza de muestra (indica que la pieza sólo está disponible con A03333)	S04444-4	1	◆
3	Subconjunto de muestra, (incluye todas las piezas indentadas a continuación)	K05555	1	
	Pieza de muestra (indica que la pieza sólo está disponible con K05555)	M06666	2	◆
4	Pieza de muestra	F07777-77	1	

Para hacer un pedido de piezas:

Desde EE.UU. puede llamar al ***1-800-525-8100***. Cuando llame, tenga listos su número de cliente, el número de identificación del equipo y los números de piezas. Desde otros países, póngase en contacto con su distribuidor Wood-Mizer.

SECCIÓN 2 GUÍASIERRA

2.1 Conjunto de guíasierra, lado conducido

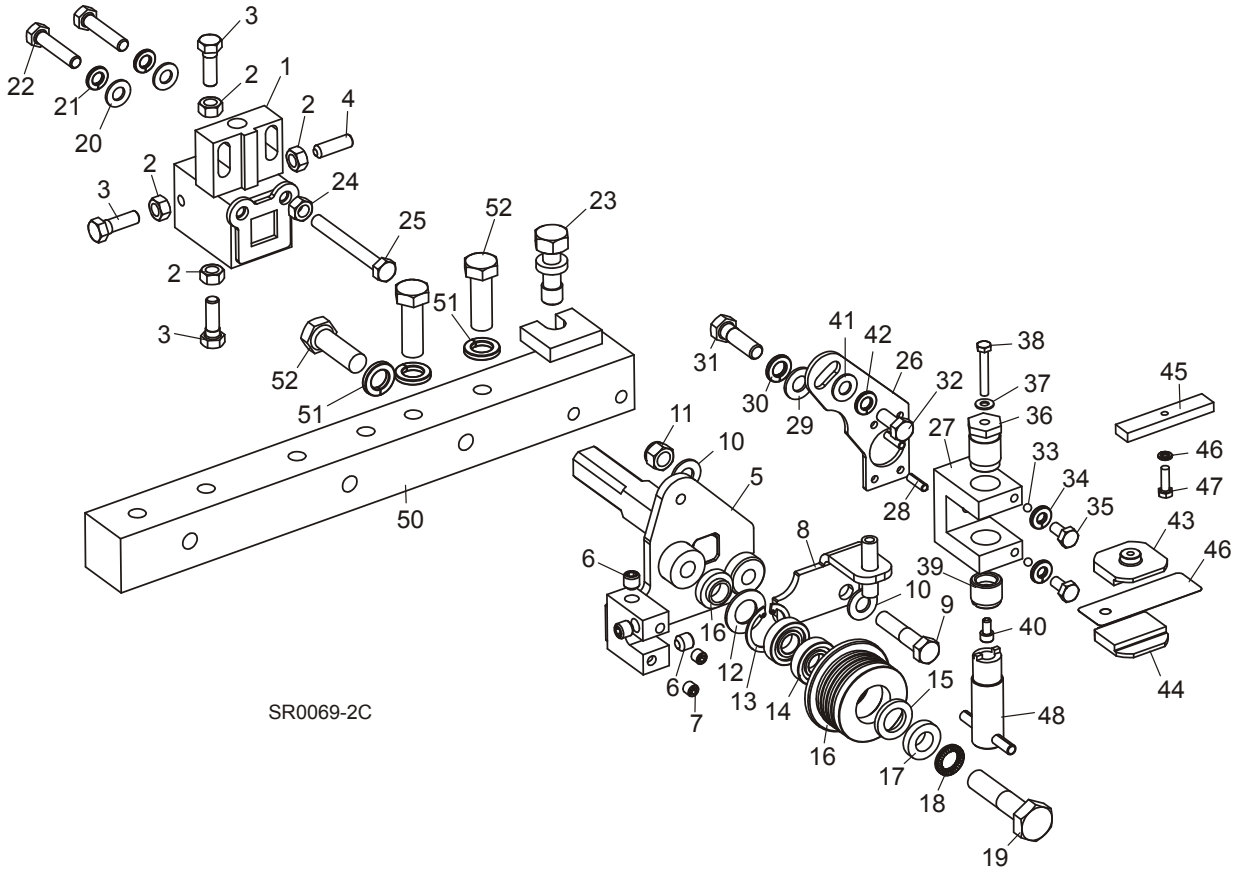

REF	DESCRIPCIÓN (◆ Indica las piezas que están disponibles sólo en conjuntos)	PIEZA Nº	CANT.	
	CONJUNTO DE GUÍASIERRA, LADO CONDUCIDO	006338	1	
	Conjunto de bloque de montaje del guíasierra	065677	1	
1	Soldadura del bloque de montaje del guíasierra	003911	1	◆
2	Tuerca hexagonal, 5/16-18	F05010-17	4	
3	Perno de cabeza hexagonal de rosca completa grado 5, 5/16-18 x 1 3/4”	F05006-88	3	
4	Perno de acero inoxidable y cabeza hexagonal,, 5/16-18 x 1”	F05006-122	1	
5	Soldadura del eje de guía, lado conducido	003924	1	
6	Adaptador de tapón para tubería de enchufe NPT de 1/8"	P30127	3	
7	Adaptador de tapón para tubería de enchufe NPT de 1/16”	007734	2	
8	Ménsula, Water Lube	006322	1	
9	Perno, 3/8-16UNF-2A x 1 3/4” grado 5	F05007-119	1	
10	Arandela plana de 3/8” SAE	F05011-3	2	
11	Tuerca hexagonal, 3/8-16 Nylon Lock	F05010-10	1	

	Rodillo del guíasierra con cojinetes	A04925 [1]	1	
	Rodillo del guíasierra con cojinetes extendidos (para uso opcional con sierras de 1 1/2")	014299 [1]	1	
	Juego de cojinetes para reconstrucción del guíasierra	K07079	1	
12	Arandela de fieltro blanco, 5/8"	P04252	1	
13	Anillo de retención interior, 1 1/8"	F04254-1	1	
14	Cojinete de guíasierra, R8-2RS	015975	2	◆
15	Arandela de fieltro gris, 5/8"	P06455	1	
	Prisionero de cabeza hueca con punta cónica de 1/4-28 x 1/4", oxidulado	F05005-105	1	
	Hoja de instrucciones, reconstrucción del guíasierra	057407-1507	1	
16	Rodillo embridado de guíasierra	S04250	1	◆
	Rodillo extendido del guíasierra (para uso opcional con sierras de 1 1/2")	014298	1	◆
	Hoja de instrucciones, reemplazo del guíasierra	A04925-364	1	
17	Espaciador del guíasierra	S04253	2	
18	Arandela, 1/2” Nord-Lock	F05011-125	1	
19	Perno de cabeza hexagonal grado 5, 1/2-13 x 2 1/4”	F05008-10	1	
20	Arandela plana de 5/16” SAE	F05011-17	2	
21	Arandela seccionada de seguridad, 5/16”	F05011-13	2	
22	Perno de cabeza hexagonal, 5/16-18 x 1 1/2”	F05006-76	2	
23	Perno de ajuste vertical del guíasierra	035656	1	
24	Tuerca hexagonal, 5/16-18	F05010-17	1	
25	Perno de cabeza hexagonal de rosca completa 5/16-18 x 2 3/4”	F05006-136	1	
	JUEGO DEL GUÍASIERRA, ALTO RENDIMIENTO (OPCIONAL)	006340 [2]	1	
	Conjunto de bloque de montaje del guíasierra	003928	1	
26	Placa, Block Tilt Adjustment	003915	1	
27	Bloque de montaje del bloque de guía	003909	1	
28	Pin, 3/16” x 5/8” Roll	F05012-22	2	
29	Arandela plana, 3/8” SAE	F05011-3	1	
30	Arandela seccionada de seguridad, 3/8”	F05011-4	1	
31	Perno de cabeza hexagonal grado 5, 3/8-16 x 1 1/4”	F05007-123	1	
32	Perno de cabeza hexagonal, 5/16-18 x 3/4”	F05006-102	1	
33	Ball, 3/16” Dia. Nylon	003914	2	
34	Arandela seccionada de seguridad, 1/4”	F05011-14	2	
35	Perno de cabeza hexagonal, 1/4-20 x 1/2”	F05005-15	2	
36	Perno, Blade Guide Block Mount	003994	1	
37	Arandela, #10 Brass	042867	1	
38	Perno de acero inoxidable y cabeza hexagonal, #10-32 x 1 1/4”	F05004-240	1	
39	Tornillo de ajuste del bloque inferior	044057	1	
40	Perno de acero inoxidable y cabeza hexagonal, #10-32 x 3/8”	F05004-200	1	
41	Arandela plana, 5/16” SAE	F05011-17	1	
42	Arandela seccionada de seguridad, 5/16”	F05011-13	1	

43	Bloque de desgaste del guíasierra (estándar para sierras de 1 1/4")	052355 [3]	2	
	Bloque de desgaste del guíasierra (estándar para sierras de 1 1/2")	052309 [3]	2	
	Conjunto de bloque de desgaste, EZ-Glide de 1" cuadrada	036347 [3]	2	
44	Bloque de alineación del guíasierra	035799	1	
45	Arandela seccionada de seguridad, #10	F05011-20	1	
46	Tornillo de cabeza hexagonal, #10-32 x 5/8”	F05004-152	1	
47	Herramienta de ajuste del bloque inferior	044064	1	
48	Cuña espaciadora del bloque de guíasierra, 0,008"	035248	1	
	Drive Side Blade Guide Parts (*Vea la Sección 2.2*)			
49	**SOLDADURA DE BRAZO DE MONTAJE EXTERIOR DEL GUÍASIERRA**	036864	1	
50	**ARANDELA SECCIONADA DE SEGURIDAD, 1/2"**	F05011-9	3	
51	**PERNO DE CABEZA HEXAGONAL GRADO 5, 1/2-13 X 1 1/2"**	F05008-33	3	

[1] The resaw is equipped standard with blade guide rollers that can be used with the standard 1 1/4” blade or 1 1/2” blades. Optional extended blade guide rollers are available for use with 1 1/2” blades. The extended rollers may provide more stability during difficult sawing, but will reduce the total amount of times the blade can be reused after sharpening. Use kit 006382 to convert the rollers and guide blocks for both blade guides for 1 1/2” blades.

[2] High-Performance Blade Guide Kit requires LMS blade lube system. If resaw already equipped with LMS, use kit 006340 to upgrade both drive and idle side blade guides to High-Performance. If no LMS, add kit LMS-SHR.

[3] 052355 blocks for use with 1 1/4” blade provided as standard equipment. 052309 blocks available for optional use with 1 1/2” blades. Use kit 006382 to convert the rollers and guide blocks for both blade guides for 1 1/2” blades. EZ-Glide blocks 036347 are available for customers who prefer this block.

2.2 Conjunto de guíasierra, lado de transmisión

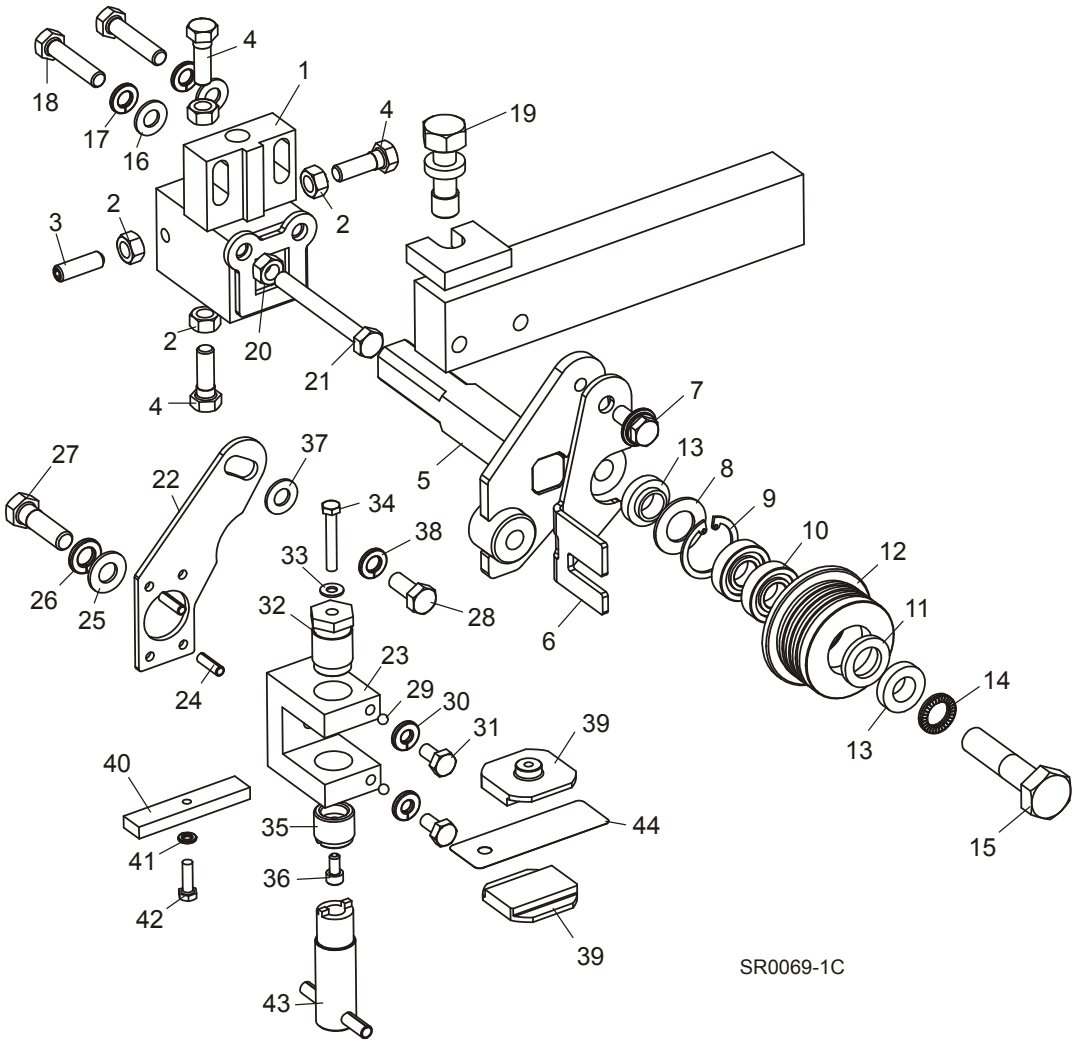

REF	DESCRIPCIÓN (◆ Indica las piezas que están disponibles sólo en conjuntos)	PIEZA No	CANT.	
	CONJUNTO DE GUÍASIERRA, LADO DE TRANSMISIÓN	003905	1	
	Conjunto de bloque de montaje del guíasierra	003910	1	
1	Soldadura del bloque de montaje del guíasierra	003911	1	◆
2	Tuerca hexagonal, 5/16-18	F05010-17	4	
3	Perno de acero inoxidable y cabeza hexagonal,, 5/16-18 x 1”	F05006-122	1	
4	Perno de cabeza hexagonal de rosca completa grado 5, 5/16-18 x 1 3/4”	F05006-88	3	
5	Soldadura del eje de guía, lado de transmisión	003913	1	
6	Placa, Blade Guide Deflector	003916	1	
7	Perno, 5/16-18 x 3/4” Hex Head w/Flat & Lock Washer	F05006-101	1	

	Rodillo del guíasierra con cojinetes	A04925 [1]	1	
	Rodillo del guíasierra con cojinetes extendidos (para uso opcional con sierras de 1 1/2")	014299 [1]	1	
	Juego de cojinetes para reconstrucción del guíasierra	K07079	1	
8	Arandela de fieltro blanco, 5/8"	P04252	1	
9	Anillo de retención interior, 1 1/8"	F04254-1	1	
10	Cojinete de guíasierra, R8-2RS	015975	2	◆
11	Arandela de fieltro gris, 5/8"	P06455	1	
	Prisionero de cabeza hueca con punta cónica de 1/4-28 x 1/4", oxidulado	F05005-105	1	
	Hoja de instrucciones, reconstrucción del guíasierra	057407-1507	1	
12	Rodillo embridado de guíasierra	S04250	1	◆
	Rodillo extendido del guíasierra (para uso opcional con sierras de 1 1/2")	014298	1	◆
	Hoja de instrucciones, reemplazo del guíasierra	A04925-364	1	
13	Espaciador del guíasierra	S04253	2	
14	Arandela, 1/2” Nord-Lock	F05011-125	1	
15	Perno de cabeza hexagonal grado 5, 1/2-13 x 2 1/4”	F05008-10	1	
16	Arandela plana de 5/16” SAE	F05011-17	2	
17	Arandela seccionada de seguridad, 5/16”	F05011-13	2	
18	Perno de cabeza hexagonal, 5/16-18 x 1 1/2”	F05006-76	2	
19	Perno de ajuste vertical del guíasierra	035656	1	
20	Tuerca hexagonal, 5/16-18	F05010-17	1	
21	Perno de cabeza hexagonal de rosca completa 5/16-18 x 2 3/4”	F05006-136	1	
	JUEGO DEL GUÍASIERRA, ALTO RENDIMIENTO (OPCIONAL)	006340 [2]	1	
	Conjunto de bloque de montaje del guíasierra	003927	1	
22	Placa, Block Tilt Adjustment	003915	1	
23	Bloque de montaje del bloque de guía	003909	1	
24	Pin, 3/16” x 5/8” Roll	F05012-22	2	
25	Arandela plana, 3/8” SAE	F05011-3	1	
26	Arandela seccionada de seguridad, 3/8”	F05011-4	1	
27	Perno de cabeza hexagonal grado 5, 3/8-16 x 1 1/4”	F05007-123	1	
28	Perno de cabeza hexagonal, 5/16-18 x 3/4”	F05006-102	1	
29	Ball, 3/16” Dia. Nylon	003914	2	
30	Arandela seccionada de seguridad, 1/4”	F05011-14	2	
31	Perno de cabeza hexagonal, 1/4-20 x 1/2”	F05005-15	2	
32	Perno, Blade Guide Block Mount	003994	1	
33	Arandela, #10 Brass	042867	1	
34	Perno de acero inoxidable y cabeza hexagonal, #10-32 x 1 1/4”	F05004-240	1	
35	Tornillo de ajuste del bloque inferior	044057	1	
36	Perno de acero inoxidable y cabeza hexagonal, #10-32 x 3/8”	F05004-200	1	
37	Arandela plana, 5/16” SAE	F05011-17	1	
38	Arandela seccionada de seguridad, 5/16”	F05011-13	1	

39	Bloque de desgaste del guíasierra (estándar para sierras de 1 1/4")	052355 [3]	2	
	Bloque de desgaste del guíasierra (estándar para sierras de 1 1/2")	052309 [3]	2	
	Conjunto de bloque de desgaste, EZ-Glide de 1" cuadrada	036347 [3]	2	
40	Bloque de alineación del guíasierra	035799	1	
41	Arandela seccionada de seguridad, #10	F05011-20	1	
42	Tornillo de cabeza hexagonal, #10-32 x 5/8”	F05004-152	1	
43	Herramienta de ajuste del bloque inferior	044064	1	
44	Cuña espaciadora del bloque de guíasierra, 0,008"	035248	1	
	Idle Side Blade Guide Parts (*Vea la Sección 2.1*)			

[1] The resaw is equipped standard with blade guide rollers that can be used with the standard 1 1/4” blade or 1 1/2” blades. Optional extended blade guide rollers are available for use with 1 1/2” blades. The extended rollers may provide more stability during difficult sawing, but will reduce the total amount of times the blade can be reused after sharpening. Use kit 006382 to convert the rollers and guide blocks for both blade guides for 1 1/2” blades.

[2] High-Performance Blade Guide Kit requires LMS blade lube system. If resaw already equipped with LMS, use kit 006340 to upgrade both drive and idle side blade guides to High-Performance. If no LMS, add kit LMS-SHR.

[3] 052355 blocks for use with 1 1/4” blade provided as standard equipment. 052309 blocks available for optional use with 1 1/2” blades. Use kit 006382 to convert the rollers and guide blocks for both blade guides for 1 1/2” blades. EZ-Glide blocks 036347 are available for customers who prefer this block.

SECCIÓN 3 POLEAS DE LA SIERRA Y TRANSMISIÓN

3.1 Conjunto de transmisión de sierra

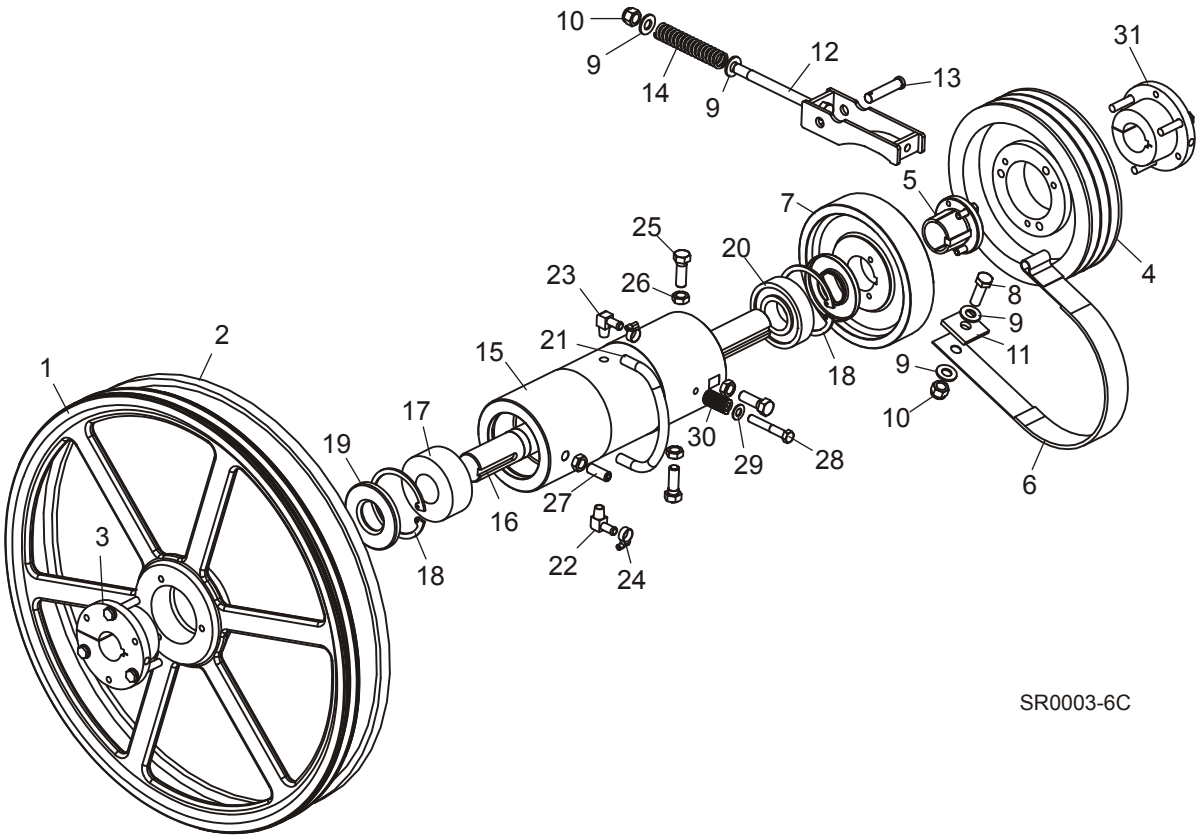

REF	DESCRIPCIÓN (◆ indica las piezas que están disponibles sólo en conjuntos)	PIEZA No	CANT.	
1	POLEA DE 24" CON RANURA EN V, SHR	036827	1	
2	CORREA, B72.5	017922-1 [1]	1	
3	MANGUITO, 1 9/16" TIPO SF	016532	1	
4	POLEA, 3/5V X 9,25 TIPO SF (SÓLO HR300EC25-1/HR300EB25-1 60HZ)	007349	1	
	POLEA, 3/5V X 9,75 TIPO SF (SÓLO HR300EC20-1/HR300EB20-1 60HZ)	036929	1	
	POLEA, 3/5V5.5SDS (SÓLO HR300EC20-1/HR300EB20-1 50HZ)	006320	1	
	POLEA, 2B8.6 TIPO SK (SÓLO HR300EA10-1)	038845	1	
	MANGUITO CON AJUSTE CÓNICO, P1 1-9/16	014003	1	
5	BANDA DE FRENO, PIVOTE SUPERIOR	014391	1	
6	POLEA, FRENO	014000	1	
7	PERNO DE CABEZA HEXAGONAL GRADO 5, 1/2-13 X 1 1/2"	F05008-33	1	
8	ARANDELA PLANA DE 1/2", SAE	F05011-2	4	
9	TUERCA HEXAGONAL DE SEGURIDAD DE NILÓN, 1/2-13	F05010-8	2	
10	PLACA DE BANDA DE FRENO, 1/4" X 1 3/4" X 1 3/4"	S04195	1	

11	**SOLDADURA DE ARTICULACIÓN DE FRENO, SHR**	036953	1	
12	**CHAVETA DE HORQUILLA, 1/2" X 2 1/4"**	F05012-81	1	
13	**RESORTE, 0,88" X 4,31" X 0,125"**	036954	1	
	CONJUNTO DE COJINETE, SHR	036925	1	
14	Compartimiento de cojinete cilíndrico, SHR	036927	1	
15	Eje impulsor, SHR	036928	1	
16	Cojinete, MU5308TV	036926	1	
17	Anillo de retención, 90mm I17 IR	F04254-17	2	
18	Sello, CR15890	P10206	2	
19	Cojinete abierto, 6308 C3	016055	1	
20	Tubo del nivel de aceite	016394	1	
21	Adaptador de codo, manguito dentado para manguera de 1/4" NPT x 3/8"	016330	2	
22	Adaptador de codo venteado, manguito dentado para manguera de 1/4" NPT x 3/8"	016331	1	
23	Abrazadera de manguera, 7/32"-5/8"	P649	2	
24	**PERNO DE CABEZA HEXAGONAL GRADO 5, 1/2-20 X 1 1/2"**	F05008-53	3	
25	**CONTRATUERCA HEXAGONAL, 1/2-20**	F05010-16	4	
26	**PERNO DE ACERO INOXIDABLE DE PUNTA CÓNICA, 1/2-20 X 1 1/2"**	F05004-170	1	
27	**PERNO DE CABEZA HEXAGONAL GRADO 5, 3/8-16 X 2 -1/2"**	F05007-125	1	
28	**ARANDELA PLANA DE 3/8", SAE**	F05011-3	1	
29	**RESORTE PARA ESTAMPAS, 3/4" D.E. X 1 1/2"**	034430	1	
30	**MANGUITO, 1 9/16" TIPO SF (SÓLO HR300EC20-1/HR300EB20-1/HR300EC25-1/HR300EB25-1 60HZ)**	016532	1	
	MANGUITO, 1 5/8" TIPO SDS (SÓLO HR300EC20-1/HR300EB20-1 50HZ)	033249	1	
	MANGUITO, 1 9/16" TIPO SK (SÓLO HR300EA10-1)	014690	1	

[1] 017922-1 B72.5 Belt replaces 017922 supplied prior to Rev. A1.02. New belt provides longer service life.

3.2 Tapas de la correa de transmisión y solenoide de freno

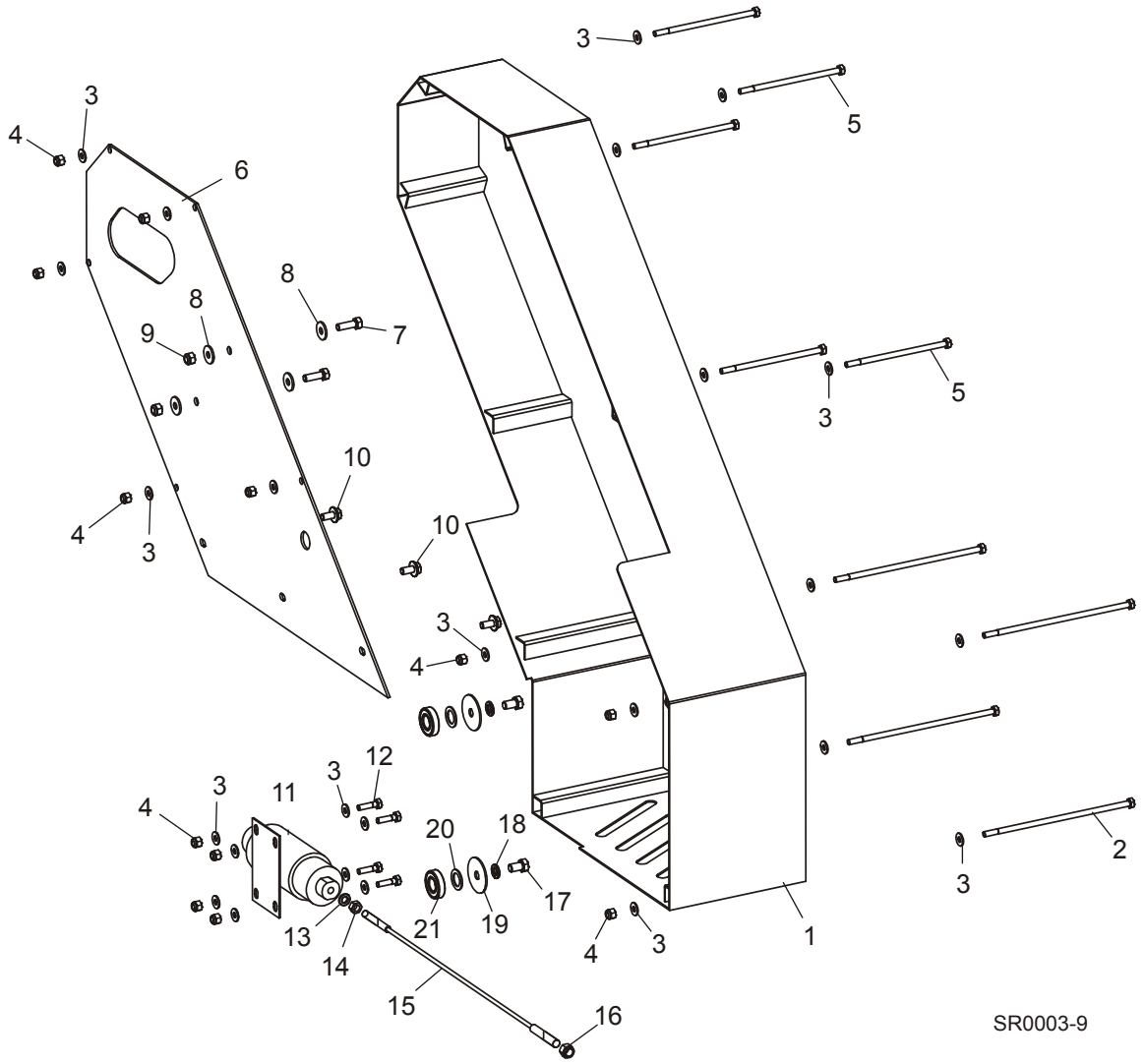

REF	DESCRIPCIÓN (◆ indica las piezas que están disponibles sólo en conjuntos)	PIEZA No	CANT.	
1	SOLDADURA DEL PROTECTOR, SHR	036935	1	
2	PERNO DE CABEZA HEXAGONAL GRADO 5, 1/4-20 X 8"	F05005-173	4	
3	ARANDELA PLANA DE 1/4", SAE	F05011-11	26	
4	TUERCA DE SEGURIDAD DE NILÓN DE 1/4-20	F05010-69	13	
5	PERNO DE CABEZA HEXAGONAL GRADO 5, 1/4-20 X 5 1/2"	F05005-82	5	
6	PLACA DEL PROTECTOR TRASERO	036896	1	
7	PERNO DE CABEZA HEXAGONAL GRADO 5, 5/16-18 X 1"	F05006-27	2	
8	ARANDELA PLANA ESTÁNDAR DE 5/16"	F05011-16	4	
9	TUERCA HEXAGONAL DE SEGURIDAD DE NILÓN, 5/16-18	F05010-58	2	

10	**PERNO DE CABEZA HEXAGONAL DE 5/16-18 X 3/4" CON ARANDELA PLANA Y DE SEGURIDAD**	F05006-101	3	
11	**SOLENOIDE, 39#, 24VDC**	038442	1	
12	**PERNO DE CABEZA HEXAGONAL GRADO 5, 1/4-20 X 1"**	F05005-101	4	
13	**ARANDELA SECCIONADA DE SEGURIDAD, 5/16”**	F05011-13	1	
14	**TUERCA HEXAGONAL 5/16-24**	F05010-28	1	
15	**CABLE DE FRENO, SHR**	038460	1	
16	**TUERCA HEXAGONAL DE SEGURIDAD DE NILÓN, 3/8-16**	F05010-10	1	
17	**PERNO DE CABEZA HEXAGONAL GRADO 5, 3/8-16 X 1/2"**	F05004-124	2	
18	**ARANDELA SECCIONADA DE SEGURIDAD, 3/8”**	F05011-4	2	
19	**ARANDELA DE 0,39" X 1,75" X CALIBRE 14**	036931	2	
20	**CUÑA, 5/8" X 1" X 1/16"**	016510	2	
21	**COJINETE, R-10**	P04156	2	

3.3 Conjunto del motor de sierra (SHR20/25)

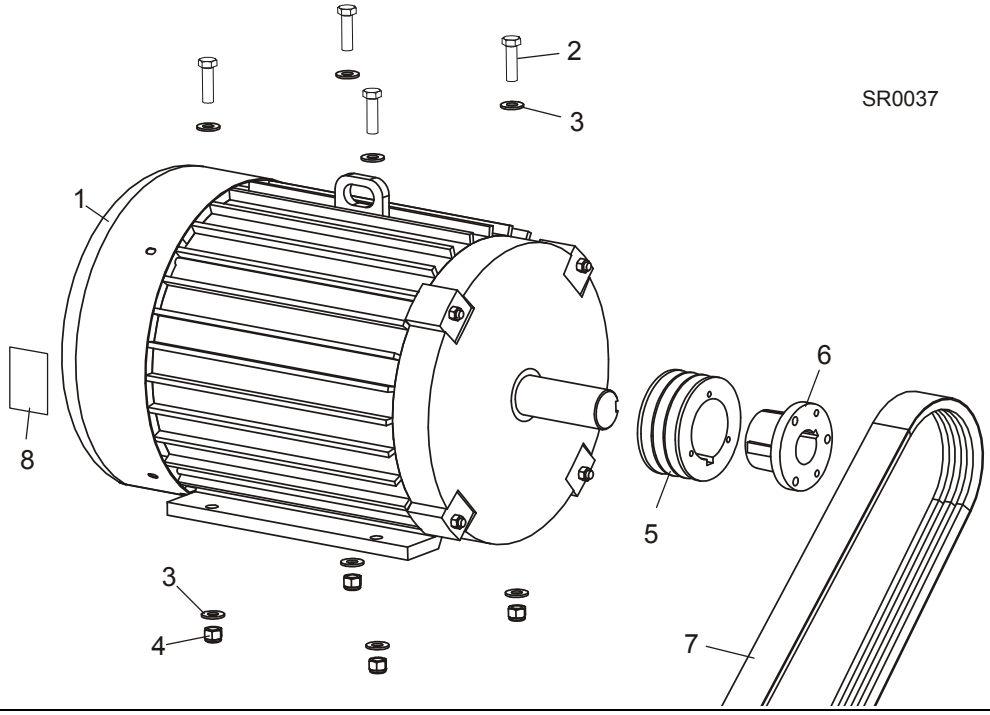

REF	DESCRIPCIÓN (◆ indica las piezas que están disponibles sólo en conjuntos)	PIEZA No	CANT.	
	CONJUNTO DE MOTOR, REASERRADERO DE CABEZAL ÚNICO DE 20HP	038489	1	
	CONJUNTO DE MOTOR, REASERRADERO DE CABEZAL ÚNICO DE 25HP	038488	1	
1	Motor, Lincoln de 20HP 1755 RPM (sólo HR300EB20-1, HR300EC20-1, HR300EH20-1)	074144 [1]	1	
	Motor, Lincoln de 25HP 1775 RPM (sólo HR300EB25-1/HR300EC25-1)	074121 [1]	1	
2	Perno de cabeza hexagonal grado 5, 1/2-13 x 1 3/4"	F05008-88	4	
3	Arandela plana de 1/2", SAE	F05011-2	8	
4	Tuerca hexagonal de seguridad de nilón, 1/2-13	F05010-8	4	
5	Polea impulsora, 3/5V49 (sólo motor de 25HP)	034560	1	
	Polea impulsora, 3/5V4.65 (sólo motor de 25HP)	007350	1	
6	Manguito, Q1 x 1 5/8" (sólo motor de 20HP)	034503	1	
	Manguito, SDS x 1 7/8" (sólo motor de 25HP Rev. A1.04+)	007351	1	
7	Correa de transmisión, 3/5V800	038478	1	
	Driven polea impulsora et manguito (*Vea la Sección 3.1*)			
8	**CALCOMANÍA, DIRECCIÓN DEL MOTOR**	S20097	1	

[1] 074144 replaced 038486 Lincoln 20HP Motor and 074121 replaced 038485 Lincoln 25HP Motor (Rev. A1.04). New motors have internal thermostats.

3.4 Conjunto del motor de sierra (SHR10)

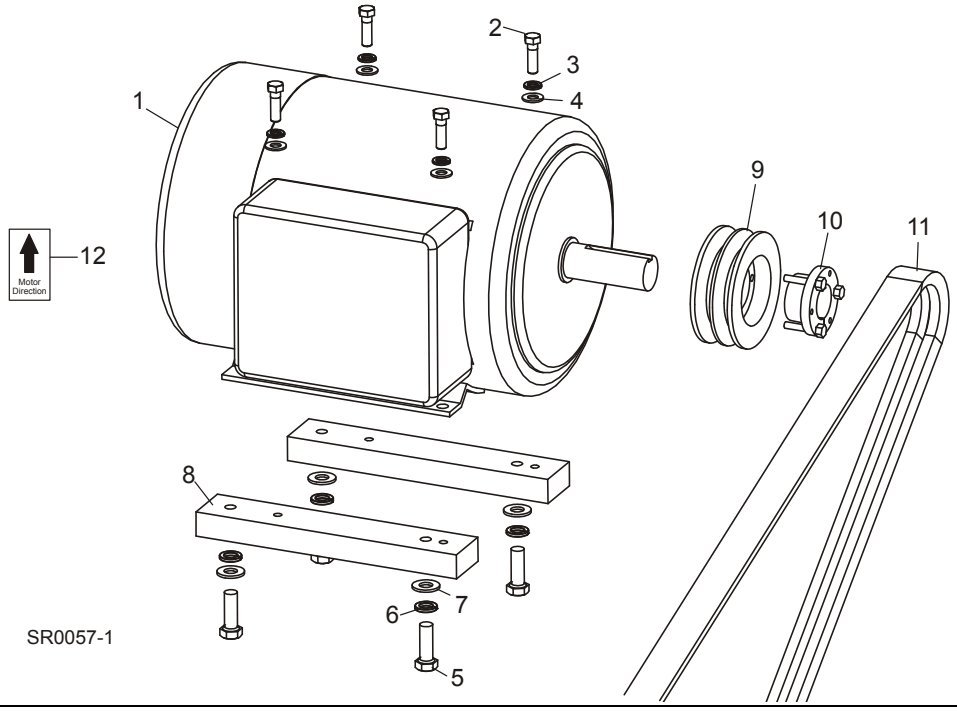

REF	DESCRIPCIÓN (◆ indica las piezas que están disponibles sólo en conjuntos)	PIEZA No	CANT.	
	CONJUNTO DE MOTOR, REASERRADERO DE CABEZAL ÚNICO DE 10HP	038490	1	
1	Motor, Lincoln de 10HP 1725 RPM	038487	1	
2	Perno de cabeza hexagonal grado 5, 3/8-16 x 1 1/4"	F05007-123	4	
3	Arandela seccionada de seguridad, 3/8”	F05011-4	4	
4	Arandela plana de 3/8", SAE	F05011-3	4	
5	Perno de cabeza hexagonal grado 5, 1/2-13 x 1 1/2"	F05008-33	4	
6	Arandela seccionada de seguridad, 1/2”	F05011-9	4	
7	Arandela plana de 1/2", SAE	F05011-2	4	
8	Spacer, 10HP SHR Motor	038661	2	
9	Polea impulsora, 2B4.0SH	P21003	1	
10	Manguito, SH x 1 3/8"	P21001	1	
11	Correa de transmisión, 2BX71	P10277-2	1	
	Driven polea impulsora y manguito (*Vea la Sección 3.1*)			
12	**CALCOMANÍA, DIRECCIÓN DEL MOTOR**	S20097	1	

3.5 Conjunto de polea portasierra conducida

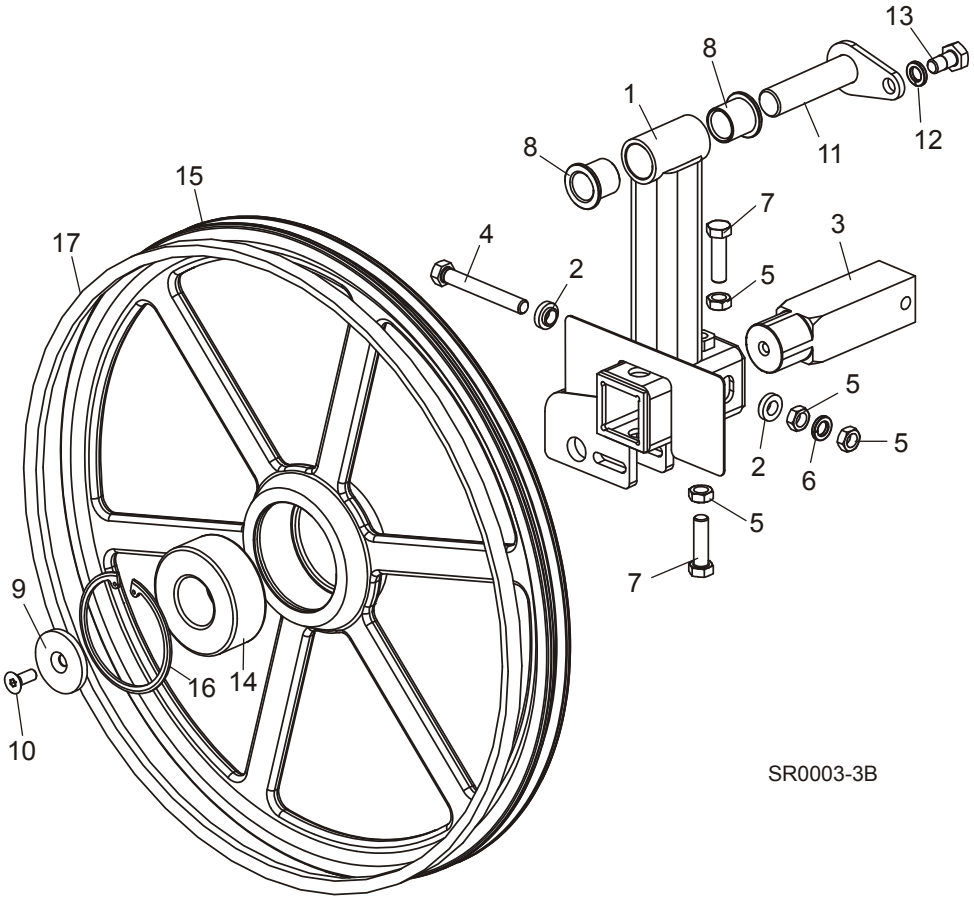

REF	DESCRIPCIÓN (◆ indica las piezas que están disponibles sólo en conjuntos)	PIEZA No	CANT.	
	CONJUNTO DE POLEA INTERMEDIA, SHR	036877	1	
1	Soldadura de polea intermedia, SHR	036874	1	
2	Espaciador, 0,510" x 0,937" x 0.34"	S04253	2	
3	Eje de retenida de 3/8", polea intermedia de 1 3/4"	016398	1	
4	Perno de cabeza hexagonal grado 2, rosca completa, 1/2-20 x 3 3/4"	F05008-111	1	
5	Contratuerca hexagonal, 1/2-20	F05010-16	4	
6	Arandela seccionada de seguridad, 1/2”	F05011-9	1	
7	Perno de cabeza hexagonal, rosca completa, 1/2-20 x 1 3/4"	F05008-127	2	
8	Manguito embridado, 1" D.I. x 1-1/4" D.E.	P109	2	
9	Retén de plástico, 13/32" D.I. x 2 1/4" D.E. x 1/4"	016397	1	
10	Tornillo de cabeza hueca, 3/8-16 x 1"	F05007-64	1	
11	**SOLDADURA DE PASADOR DE SOPORTE LATERAL**	042232	1	
12	**ARANDELA SECCIONADA DE SEGURIDAD, 1/2”**	F05011-9	1	
13	**PERNO DE CABEZA HEXAGONAL GRADO 2, 1/2-13 X 1"**	F05008-50	1	
	CONJUNTO DE POLEAS CONDUCIDAS, 24" CON CORREAS	017835	1	

14	Cojinete, 5309-2RS	016014	1	
15	Polea intermedia de 24" con ranura en V	034871	1	
16	Anillo biselado interno de 100mm	F04254-28	1	
17	**CORREA, B72.5**	017922-1 [1]	1	

[1] 017922-1 B72.5 Belt replaces 017922 supplied prior to Rev. A1.02. New belt provides longer service life.

SECCIÓN 4 CABEZAL DE CORTE

4.1 Conjunto del tensor de la sierra

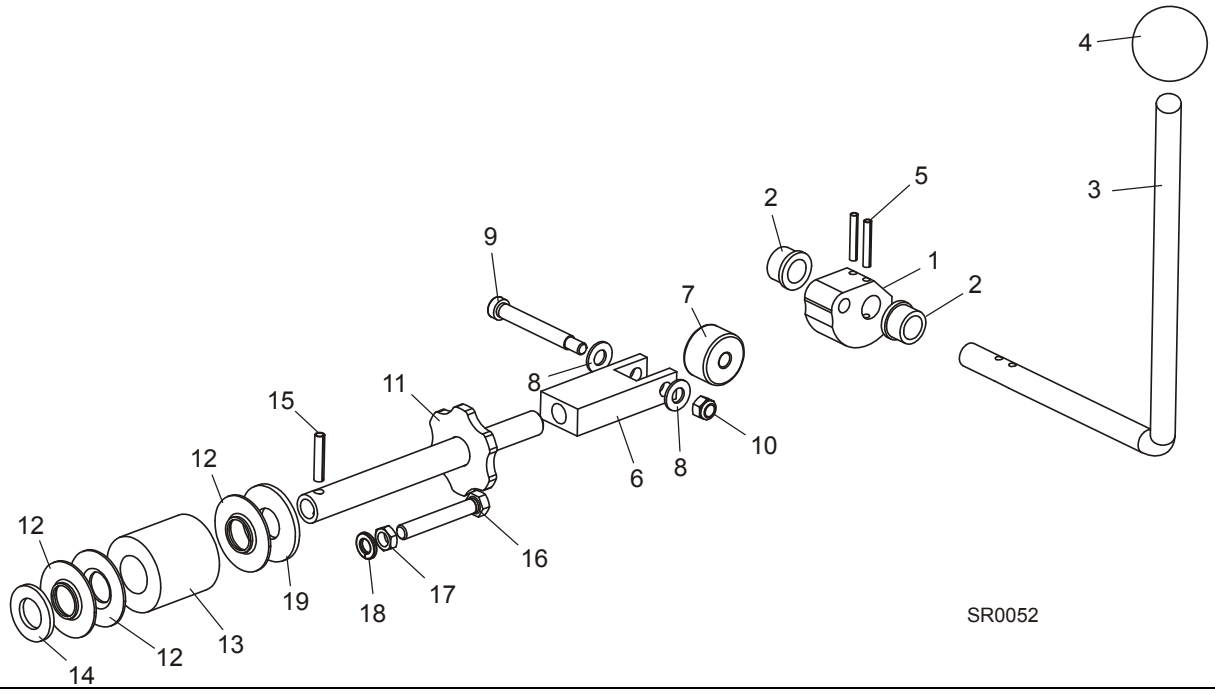

REF	DESCRIPCIÓN (◆ indica las piezas que están disponibles sólo en conjuntos)	PIEZA No	CANT.	
	CONJUNTO DE TENSIÓN, SIERRA ACCIONADA POR LEVA	038643	1	
1	Leva, tensión	049104	1	
2	Manguito de bronce, 5/8” x 7/8” x 1/2”	P05135	2	
3	Manija del tensor de la sierra	048804	1	
4	Botón esférico, 5/8-18	P04211	1	
5	Clavija de rodillo, 3/16” x 1 1/4”	F05012-16	2	
6	Bloque de montaje del cojinete del tensor	128072	1	
7	Seguidor de leva, 3/8” x 1 3/8” x 13/16”	048219	1	
8	Arandela plana de 3/8", SAE	F05011-3	2	
9	Perno de resalto y cabeza hueca, 3/82 x 2 1/2"	F05007-202	1	
10	Tuerca hexagonal de seguridad de nilón, 5/16-18	F05010-58	1	
11	Soldadura del eje de tensión de la sierra	038642	1	
12	Guía de la manija de tensión	014925	3	
13	Muelle del tensor de caucho de la sierra	014828	1	
14	Arandela plana de 3/4", SAE	F05011-62	1	
15	Clavija de rodillo, 1/4" x 1 1/4"	F05012-12	1	
16	Perno de cabeza hexagonal, rosca completa, 3/8-16 x 2 1/2"	F05007-157	1	
17	Contratuerca, 3/8-16	F05010-29	1	

18	Arandela seccionada de seguridad, 3/8"	F05011-4	1	
19	Arandela plana de 3/4", USS	F05011-29	1	

4.2 Tornillo de media garganta

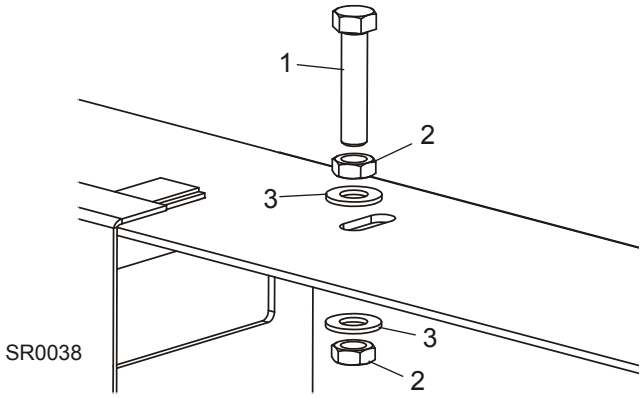

REF	DESCRIPCIÓN (◆ indica las piezas que están disponibles sólo en conjuntos)	PIEZA No	CANT.	
1	**PERNO DE CABEZA HEXAGONAL GRADO 5, 3/8-16 X 1 3/4"**	F05007-129	1	
2	**CONTRATUERCA, 3/8-16**	F05010-29	2	
3	**ARANDELA PLANA DE 3/8", SAE**	F05011-3	2	

4.3 Conjunto de lubricación por agua

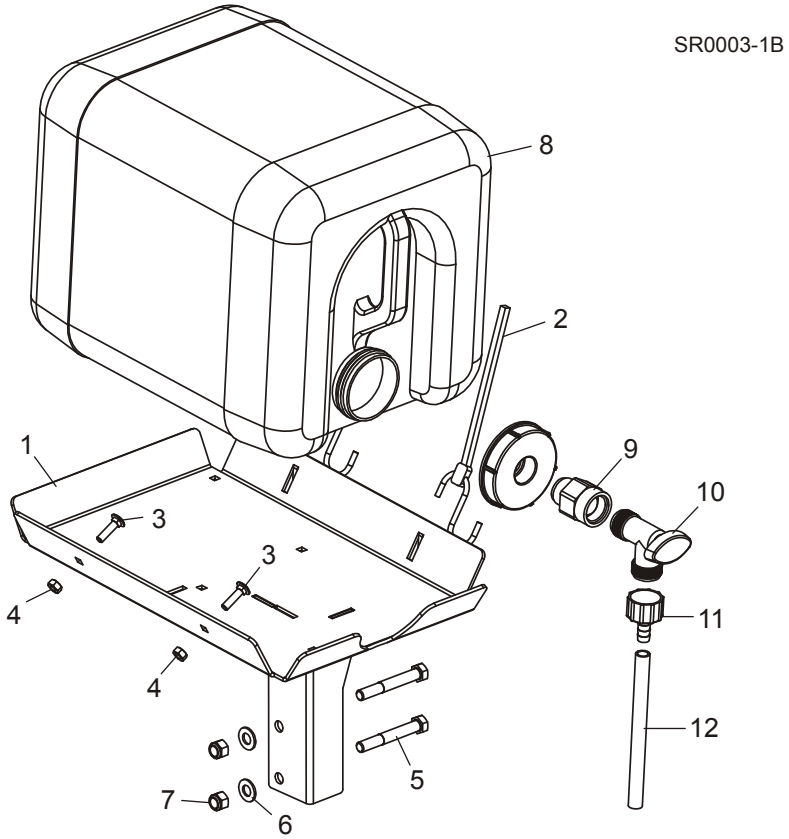

REF	DESCRIPCIÓN (◆ indica las piezas que están disponibles sólo en conjuntos)	PIEZA No	CANT.	
	CONJUNTO DE BANDEJA, BIDÓN DE AGUA DE LT28	048599	1	
1	Soldadura de bandeja, bidón de agua de LT28	048600	1	◆
2	Banda de caucho de 20"con gancho	P11668	2	
3	Perno de carruaje, 1/4-20 x 1"	F05005-34	2	
4	Tuerca hexagonal de seguridad, 1/4-20	F05010-21	2	
5	Perno de cabeza hexagonal, 3/8-16 x 2 3/4”	F05007-29	2	
6	Arandela plana de 3/8", SAE	F05011-3	2	
7	Tuerca hexagonal de seguridad de nilón, 3/8-16	F05010-10	2	
8	Conjunto de bidón de 5 galones para lubricación por agua	014642	1	
9	Adaptador, 3/4" FPT x 3/4" MPT	014636	1	
10	Válvula de cierre macho, 5/8" 90 grados	014100	1	
11	Adaptador dentado para manguera, 5/8-3/8	014113	1	
12	Manguera de carga de la lubricación por agua	R01885	6 ft.	

4.4 Tapas y tolva de serrín

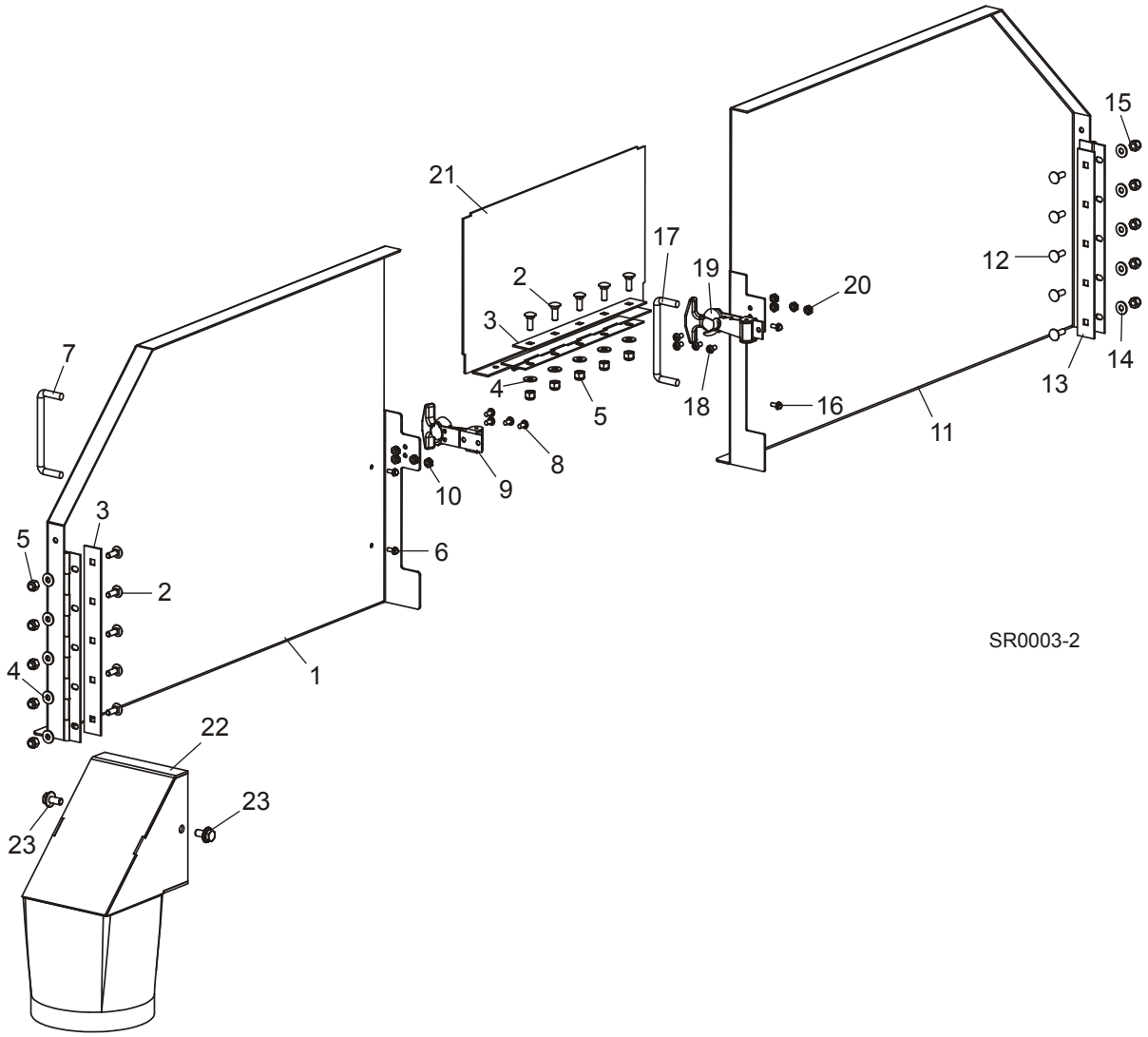

REF	DESCRIPCIÓN (◆ indica las piezas que están disponibles sólo en conjuntos)	PIEZA No	CANT.	
	CONJUNTO DE TAPA DEL LADO DE TRANSMISIÓN, SHR	036922	1	
1	Soldadura de puerta de lado de transmisión, SHR	036879	1	
2	Perno de carruaje, 1/4-20 x 3/4"	F05005-113	5	
3	Placa de apoyo de la bisagra	034251	1	
4	Arandela plana de 1/4", SAE	F05011-11	5	
5	Tuerca de seguridad de nilón de 1/4-20	F05010-69	5	
6	Perno autorroscante, No 8-32 x 3/8"	F05015-8	2	
7	Manija de 4" con pernos	P08065	1	
8	Tornillo Phillips, #10-24 x 3/8"	F05004-3	4	
9	Pestillo de extracción flexible	014829	1	

10	Tuercas Keps, #10-24	F05010-14	4	
	CONJUNTO DE TAPA DEL LADO CONDUCIDO, SHR	036921	1	
11	Soldadura de puerta de lado de transmisión, SHR	036879	1	
12	Perno de carruaje, 1/4-20 x 3/4"	F05005-113	5	
13	Placa de apoyo de la bisagra	034251	1	
14	Arandela plana de 1/4", SAE	F05011-11	5	
15	Tuerca de seguridad de nilón de 1/4-20	F05010-69	5	
16	Perno autorroscante, #8-32 x 3/8"	F05015-8	2	
17	Manija de 4" con pernos	P08065	1	
18	Tornillo Phillips, #10-24 x 3/8"	F05004-3	4	
19	Pestillo de extracción flexible	014829	1	
20	Tuercas Keps, #10-24	F05010-14	4	
21	**SOLDADURA DE TAPA INTERMEDIA, SHR**	036895	1	
22	**SOLDADURA DE EXTENSIÓN DE LA TOLVA DE SERRÍN, SHR**	036943	1	
23	**PERNO DE CABEZA HEXAGONAL DE 5/16-18 X 3/4" CON ARANDELA PLANA Y DE SEGURIDAD**	F05006-101	2	

4.5 Calcomanías del cabezal de sierra

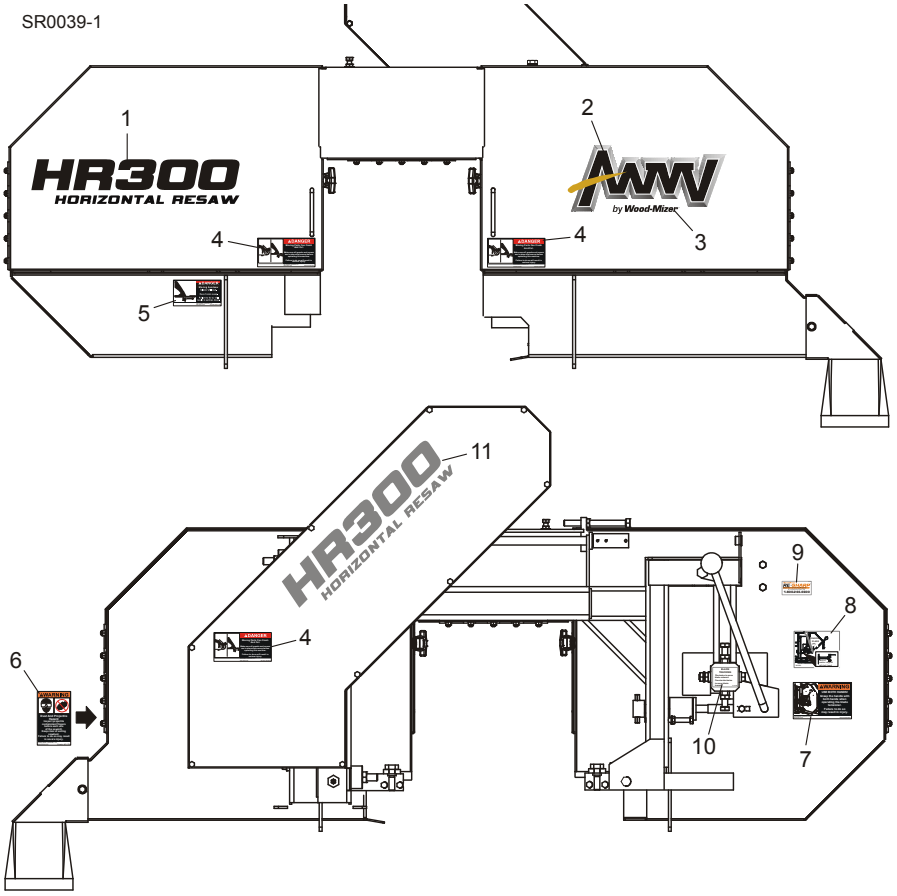

REF	DESCRIPCIÓN (◆ indica las piezas que están disponibles sólo en conjuntos)	PIEZA No	CANT.	
1	CALCOMANÍA, LOGO DE HR300 NEGRO	013969	1	
2	CALCOMANÍA, LOGO DE AWMV DE 15"	052281	1	
3	CALCOMANÍA, LOGO DE BY WOOD-MIZER FOR 11" AWMV	052410	1	
4	CALCOMANÍA, PELIGRO DE PIEZAS EN MOVIMIENTO	033254	3	
5	CALCOMANÍA, FLECHA DE PELIGRO DE SIERRA	S11752	1	
6	CALCOMANÍA, ADVERTENCIA DE LA TOLVA DE SERRÍN	P11754	1	
7	CALCOMANÍA, ADVERTENCIA DE TENSOR	049367	1	
8	CALCOMANÍA, INFORMACIÓN DE TENSIÓN	049368	1	
9	CALCOMANÍA, VOLVER A AFILAR	P12879	1	
10	CALCOMANÍA, ALINEAMIENTO DE SIERRA	P11789	1	
11	CALCOMANÍA, LOGO DE HR300 LOGO GRIS	013991	1	

SECCIÓN 5 SISTEMA DE MOVIMIENTO VERTICAL

5.1 Conjunto de mástil

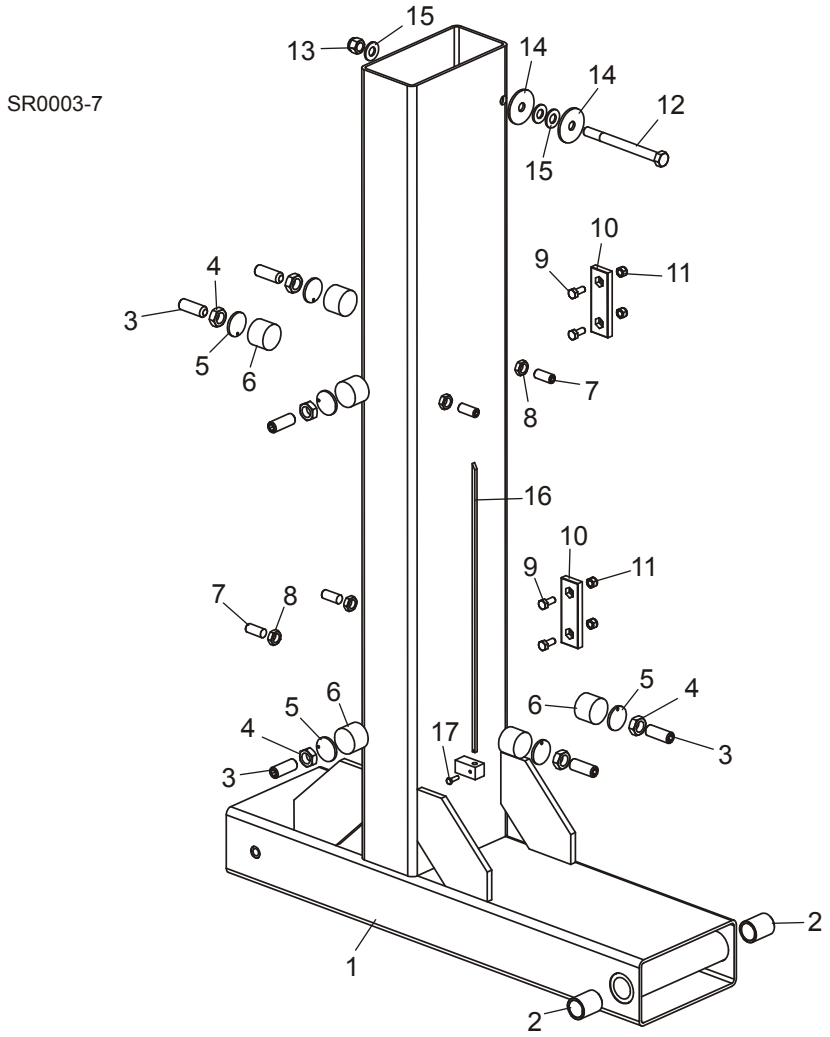

REF	DESCRIPCIÓN (◆ indica las piezas que están disponibles sólo en conjuntos)	PIEZA No	CANT.	
1	SOLDADURA DE COLUMNA, SHR	036916	1	
2	MANGUITO DE BRONCE, 1" X 1 1/4" X 1 1/2"	P05041	2	
3	TORNILLO DE CABEZA HUECA, 5/8-18 X 1 3/4"	F05009-27	6	
4	CONTRATUERCA HEXAGONAL, 5/8-18	F05010-11	6	
5	PLACA, RESPALDO DE NILÓN	042432	6	
6	PLACA DE NILÓN, REDONDA	033098	6	
7	PERNO DE ACERO INOXIDABLE Y PUNTA DE BRONCE, 1/2-13 X 1 1/4"	F05008-18	4	
8	CONTRATUERCA, 1/2-13	F05010-31	4	
9	PERNO DE CABEZA HEXAGONAL GRADO 2, 5/16-18 X 3/4"	F05006-5	4	

10	**PLACAS DE DESLIZAMIENTO VERTICAL, DELRIN**	M04096	2	
11	**TUERCA HEXAGONAL DE SEGURIDAD DE NILÓN, 5/16-18**	F05010-58	4	
12	**PERNO DE CABEZA HEXAGONAL GRADO 5, 1/2-13 X 1 5/2"**	F05008-28	1	
13	**TUERCA HEXAGONAL DE SEGURIDAD DE NILÓN, 1/2-13**	F05010-8	1	
14	**ARANDELA DEL PARAGOLPES, 1/2" X 2"**	F05011-38	2	
15	**ARANDELA PLANA DE 1/2", SAE**	F05011-2	3	
16	**PUNTERO RECTO DE ALTURA DE SIERRA, MH**	S22636	1	
17	**TORNILLO DE CABEZA HEXAGONAL, 10-24 X 5/8"**	F05004-18	1	

5.2 Sistema de movimiento vertical

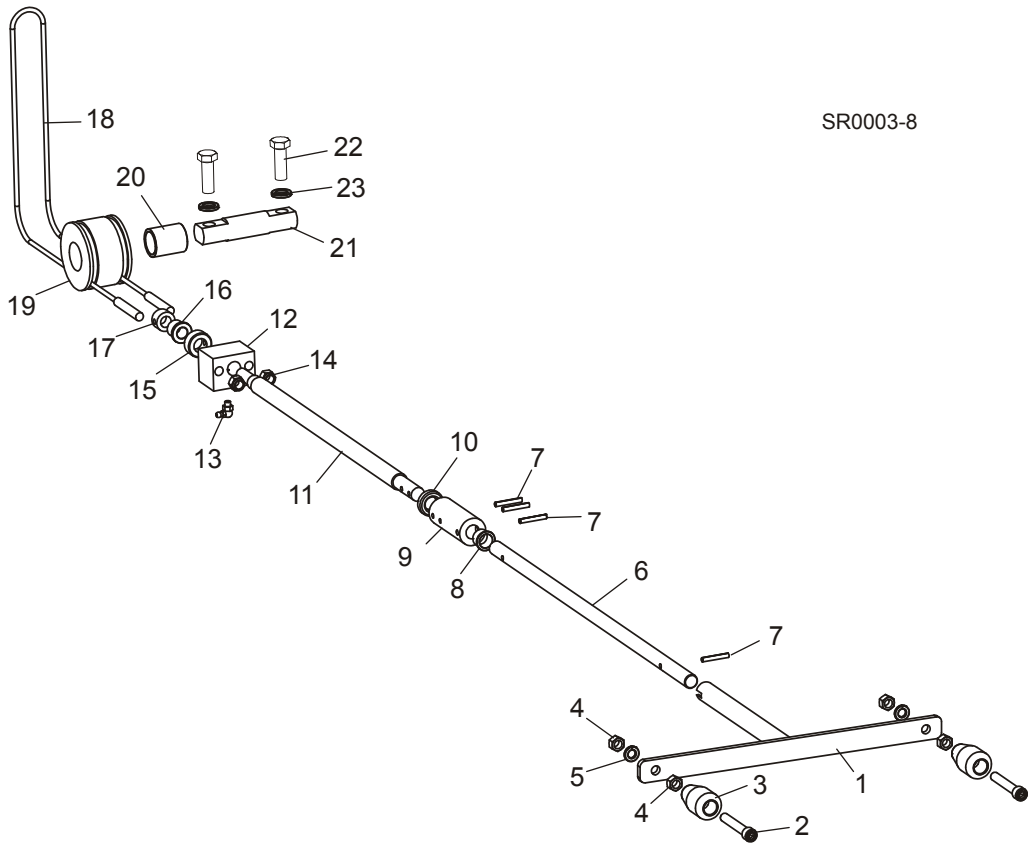

REF	DESCRIPCIÓN (◆ indica las piezas que están disponibles sólo en conjuntos)	PIEZA No	CANT.	
	CONJUNTO DE MANIVELA DE MOVIMIENTO VERTICAL	033251	1	
1	Soldadura de manivela	033253	1	
2	Tornillo de cabeza hueca, 3/8-16 x 3 1/2"	F05007-111 [1]	2	
3	Manija de avance mecánico y movimiento vertical	060170 [1]	2	
4	Tuerca hexagonal 3/8-16	F05010-29	4	
5	Arandela seccionada de seguridad, 3/8”	F05011-4	2	
6	**EJE, MANIVELA DE CABEZAL, SHR**	036949	1	
7	**CLAVIJA DE RODILLO, 3/16" X 1 1/4"**	F05012-16	4	
8	**MANGUITO EMBRIDADO DE NILÓN, 0,635" D.I. X 3/4" D.E.**	P22478	1	
9	**ACOPLE DE MANIVELA DE MOVIMIENTO VERTICAL**	S22476	1	
10	**COJINETE DE EMPUJE, 5/8"**	P04214	1	
11	**VARILLA DE AJUSTE DE ALTURA**	S22208	1	
12	**BLOQUE DE AJUSTE DE ALTURA**	S22209	1	
13	**ADAPTADOR DE ENGRASE 90 GRADOS, 1/4-28**	P04108	1	
14	**TUERCA HEXAGONAL DE SEGURIDAD DE NILÓN, 3/8-16**	F05010-10	2	
15	**CUELLO DE FIJACIÓN, 5/8" D.I.**	P05035	1	

16	**MANGUITO EMBRIDADO DE BRONCE, 1/2"X 3/4"**	P22317	1	
17	**CUELLO DE FIJACIÓN, 1/2" D.I. X 7/8" D.E.**	014820	1	
18	**CABLE DEL MOVIMIENTO VERTICAL DEL REASERRADERO**	S22307	1	
19	**POLEA DE CABLE CON 2 RANURAS**	S22205	1	
20	**MANGUITO DE BRONCE, 1" X 1 1/4" X 1 1/2"**	P05041	1	
21	**EJE PORTARRODILLO PARA CABLE**	S22203	1	
22	**PERNO DE CABEZA HEXAGONAL GRADO 5, 1/2-13 X 1 1/2"**	F05008-33	2	
23	**ARANDELA SECCIONADA DE SEGURIDAD, 1/2”**	F05011-9	2	

[1] Knob 060170 replaces S08291-W originally supplied (requires longer bolt F05007-111).

SECCIÓN 6 SISTEMA DE AVANCE

6.1 Conjunto de carril de avance

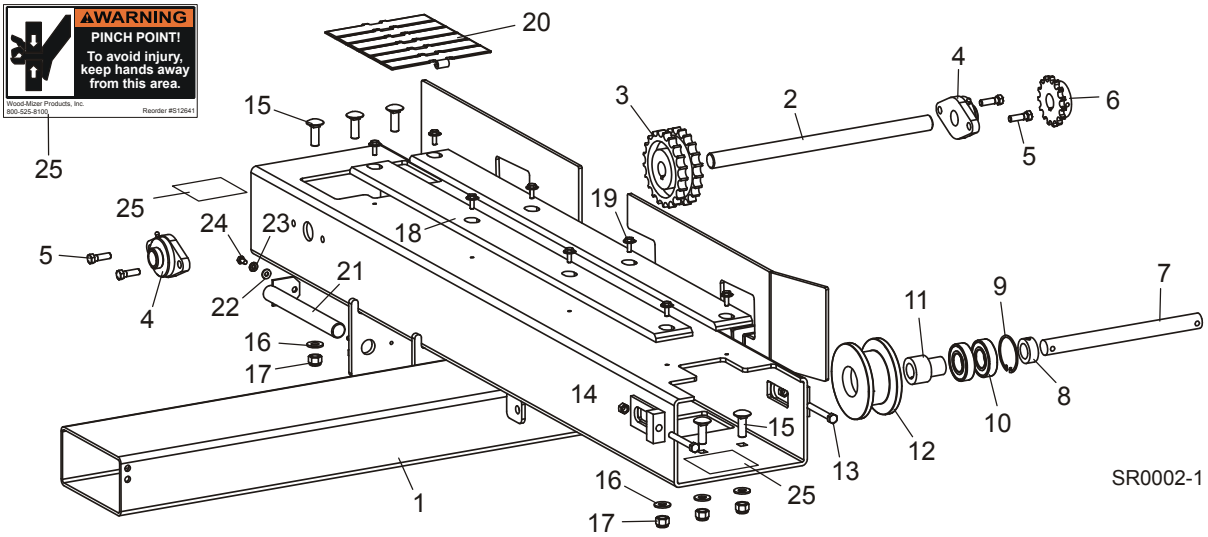

REF	DESCRIPCIÓN (◆ indica las piezas que están disponibles sólo en conjuntos)	PIEZA No	CANT.	
1	SOLDADURA DEL TUBO DE LA CADENA IMPULSORA	054349	1	
2	EJE, CADENA IMPULSORA	054372	1	
3	RUEDA DENTADA DE AVANCE, 21-22T	P20202	1	
4	COJINETE CON BRIDA, 1, VF2S 216	038124	2	
5	PERNO DE CABEZA HEXAGONAL GRADO 5, 3/8-16 X 1 1/4"	F05007-123	4	
6	RUEDA DENTADA, 50-15 X 1"	054172	1	
7	EJE DE RUEDA INTERMEDIA, AVANCE MULTICABEZAL	S22425	1	
8	CUELLO DE FIJACIÓN, 1"	038090	1	
9	ANILLO DE RETENCIÓN, 62MM RI	F04254-12	1	
10	COJINETE, 6206-2NSE	P11035	2	
11	MANGUITO DE LA RUEDA INTERMEDIA DE AVANCE	S20286	1	
12	POLEA INTERMEDIA DE AVANCE	S20282	1	
13	PERNO DE CABEZA HEXAGONAL, ROSCA COMPLETA, 3/8-16 X 3"	F05007-1	2	
14	TUERCA HEXAGONAL 3/8-16	F05010-1	2	
15	PERNO DE CARRUAJE, 1/2-13 X 1-1/2"	F05008-150	6	
16	ARANDELA PLANA DE 1/2", SAE	F05011-2	6	
17	TUERCA HEXAGONAL DE SEGURIDAD DE NILÓN, 1/2-13	F05010-8	6	
18	BANDA DE TYVAR PRE-SECADA, 40-7/8 X 2-3/4"	054373	2	
19	PERNO DE CABEZA HEXAGONAL DE 1/4-20 X 3/4" CON ARANDELA CÓNICA	F05005-134	8	
20	CADENA DEL CARRIL DE AVANCE PLANA, 7-1/2" X 108"	054374	1	
21	SOLDADURA DEL POSTE DE CONTROL	054427	1	
22	ARANDELA PLANA DE 1/4", SAE	F05011-11	1	

23	**ARANDELA SECCIONADA DE SEGURIDAD, 1/4”**	F05011-14	1	
24	**PERNO DE CABEZA HEXAGONAL, 1/4-20 X 1/2"**	F05005-15	1	
25	**CALCOMANÍA, ADVERTENCIA DE PUNTO DE MORDEDURA**	S12641	2	

6.2 Conjunto de motor de avance

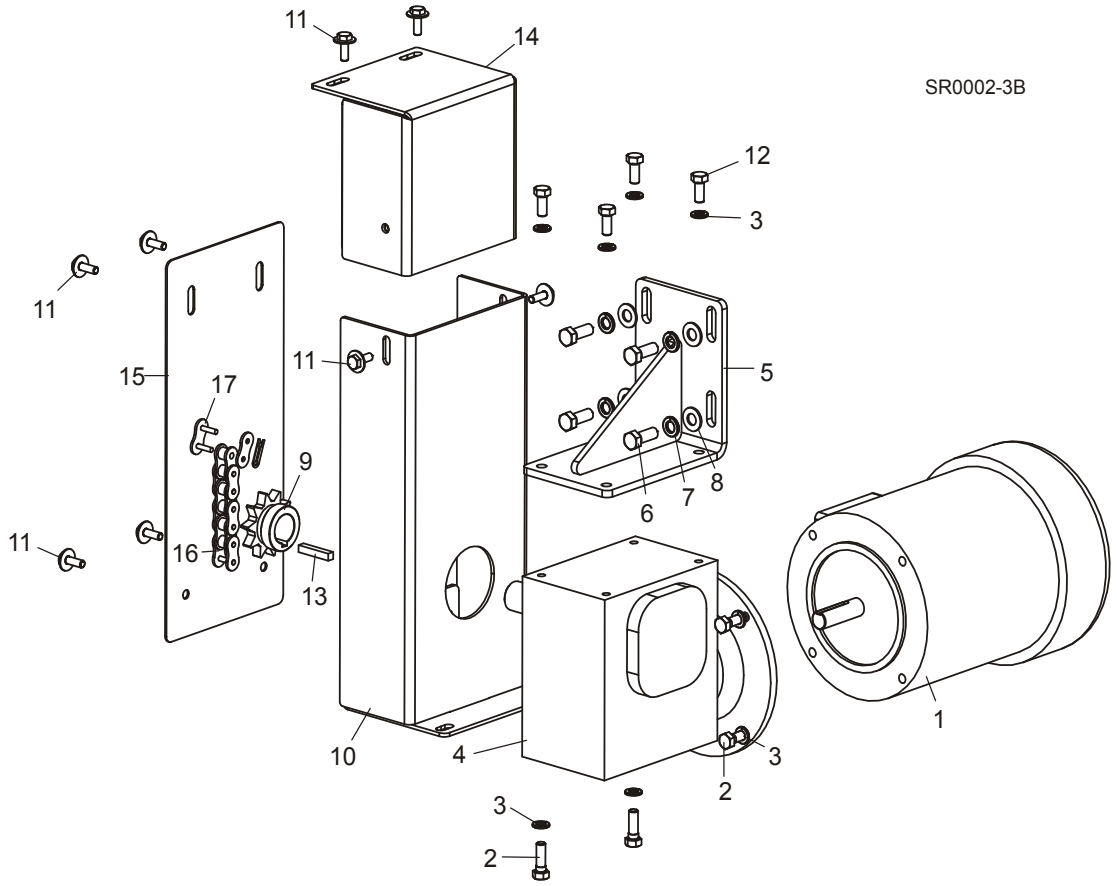

REF	DESCRIPCIÓN (◆ indica las piezas que están disponibles sólo en conjuntos)	PIEZA No	CANT.	
1	MOTOR DE AVANCE, 1HP CA	047486	1	
2	PERNO DE CABEZA HEXAGONAL GRADO 2, 5/16-18 X 1"	F05006-1	6	
3	ARANDELA SECCIONADA DE SEGURIDAD, 5/16”	F05011-13	10	
4	CAJA DE ENGRANAJES DERECHA, 90 GRADOS BMQ220	054363	1	
5	SOLDADURA DE LA PLACA DE MONTAJE DE LA CAJA DE ENGRANAJES	054435	1	
6	PERNO DE CABEZA HEXAGONAL GRADO 5, 3/8-16 X 1"	F05007-87	4	
7	ARANDELA SECCIONADA DE SEGURIDAD, 3/8”	F05011-4	4	
8	ARANDELA PLANA DE 3/8", SAE	F05011-3	4	
9	RUEDA DENTADA DE EXTREMO, 50BS10 X 1 MGR	P21414	1	
10	SOLDADURA DEL PROTECTOR INFERIOR	054451	1	
11	PERNO DE CABEZA HEXAGONAL, 1/4-20 X 3/4"	F05005-134	8	
12	PERNO DE CABEZA HEXAGONAL, 5/16-18 X 3/4"	F05006-102	4	
13	LLAVE, 1/4" SQUARE X 1 3/8"	017832	1	
14	SOLDADURA DE CUBIERTA, MANDO SUPERIOR	054448	1	
15	PLACA DE CUBIERTA DELANTERA	054455	1	
16	CADENA, #50 X 28 3/4"	054484	1	
17	ESLABÓN DE UNIÓN #50	P20208	1	

6.3 Rodillos estacionarios de avance

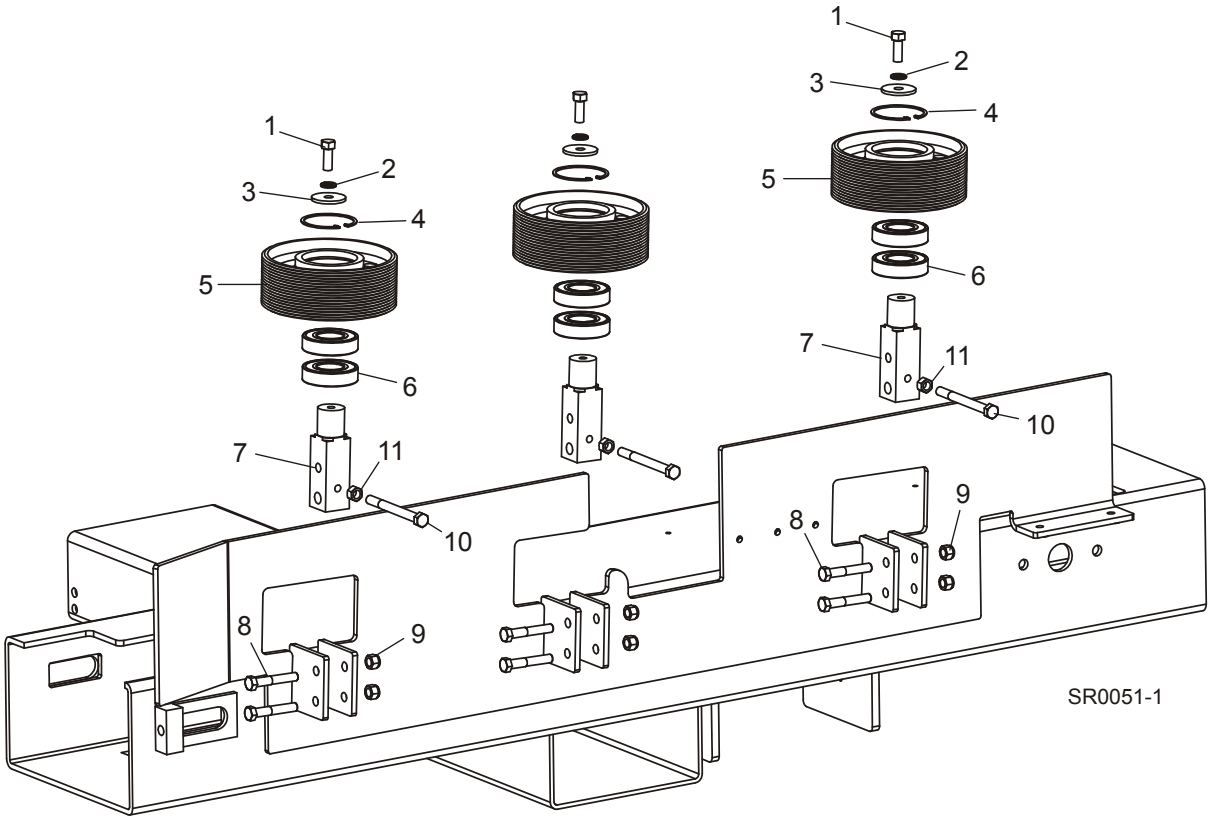

REF	DESCRIPCIÓN (◆ indica las piezas que están disponibles sólo en conjuntos)	PIEZA Nº	CANT.	
	CONJUNTO DE RODILLOS ESTACIONARIOS, AVANCE	054368	3	
1	Perno de cabeza hexagonal, 3/8-16 x 1"	F05007-7	1	
2	Arandela seccionada de seguridad, 3/8"	F05011-4	1	
3	Arandela, 3/8" D.I. x 1 1/2" D.E. x 1/8" espesor	F05011-104	1	
4	Anillo de retención interior, 62mm	F04254-12	1	
5	Rodillo de avance	054369	1	
6	Cojinete, 6206-2NSE	P11035	2	
7	Eje de rodillo estacionario	054370	1	
8	**PERNO DE CABEZA HEXAGONAL GRADO 5, 3/8-16 X 2-1/4**	F05007-201	6	
9	**TUERCA HEXAGONAL DE SEGURIDAD DE NILÓN, 3/8-16**	F05010-10	6	
10	**PERNO DE CABEZA HEXAGONAL GRADO 5, ROSCA COMPLETA, 3/8-16 X 4"**	F05007-92	3	
11	**TUERCA HEXAGONAL, 3/8-16**	F05010-1	3	

6.4 Conjunto de rodillos de presión

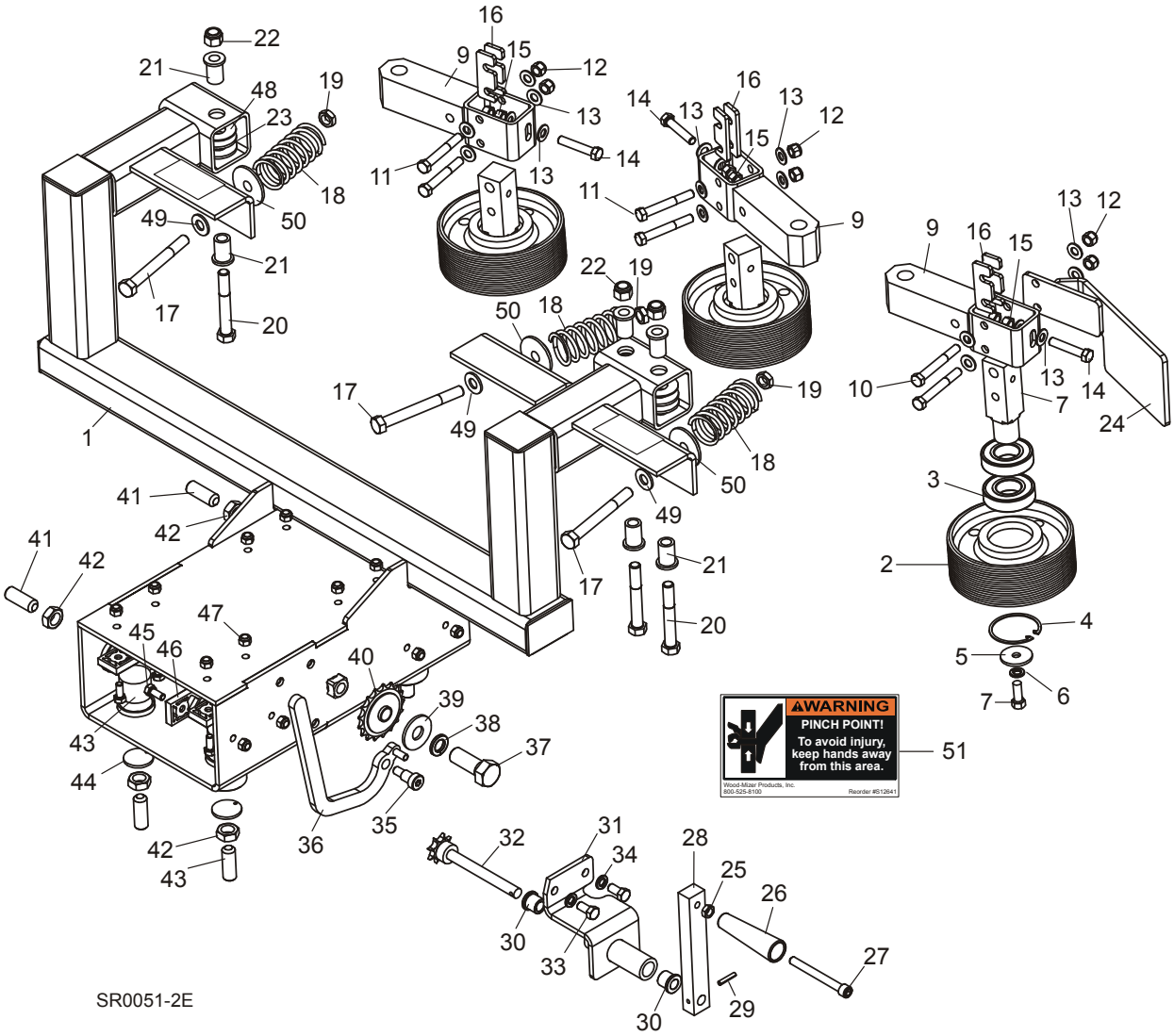

REF	DESCRIPCIÓN (◆ indica las piezas que están disponibles sólo en conjuntos)	PIEZA No	CANT.	
	CONJUNTO DE RODILLOS DE PRESIÓN	054375	1	
1	Soldadura de armazón, rodillos de presión	054376	1	
	Conjunto de rodillos estacionarios, avance	054368	3	
2	Rodillo de avance	054369	1	
3	Cojinete, 6206-2NSE	P11035	2	
4	Anillo de retención interno, 62mm	F04254-12	1	
5	Arandela, 3/8" D.I. x 1 1/2" D.E. x 1/8" espesor	F05011-104	1	
6	Arandela seccionada de seguridad, 3/8”	F05011-4	1	

7	Perno de cabeza hexagonal, 3/8-16 x 1"	F05007-7	1	
8	Eje de rodillo estacionario	054370	1	
9	Soldadura del bloque de montaje del rodillo	054399	3	
10	Perno de cabeza hexagonal grado 5, 3/8-16 x 3"	F05007-73	2	
11	Perno de cabeza hexagonal grado 5, 3/8-16 x 2 3/4"	F05007-206	4	
12	Tuerca hexagonal de seguridad de nilón, 3/8-16	F05010-10	6	
13	Arandela plana de 3/8", SAE	F05011-3	18	
14	Perno de cabeza hexagonal, rosca completa, 3/8-16 x 2"	F05007-16	3	
15	Tuerca hexagonal 3/8-16	F05010-1	6	
16	Placa espaciadora del eje del rodillo	038583	3	
17	Perno de cabeza hexagonal grado 5, 1/2-13 x 4 1/2"	F05008-35	3	
18	Resorte. 1-11/16" x 3-1/2" x 0,177" (MH100-300)	054462	3	
19	Contratuerca hexagonal, 1/2-13	F05010-31	3	
20	Perno de cabeza hexagonal grado 5, 1/2-13 x 3 1/2"	F05008-61	3	
21	Manguito, 1/2" x 3/4" x 1-1/4"	054403	6	
22	Tuerca hexagonal de seguridad de nilón, 1/2-13	F05010-8	3	
23	Espaciador, 1" x 1-3/4" x 1/8"	054423	6	
24	Soldadura de zapata, trozas	054400	1	
	Conjunto de manivela, avance por rodillos	054417	1	
25	Contratuerca hexagonal, 3/8-16	F05010-29	1	
26	Manija de plástico, 3/8" Bore Tapered	060170	1	
27	Perno, 3/8-16 x 3 1/2" Socket Head	F05007-111	1	
28	Bloque de la manija, Press Roller	007346	1	
29	Clavija de rodillo, 3/16" x 1"	F05012-11	1	
30	Manguito embridado de bronce, 1/2"x 3/4"	P22317	2	
31	Soldadura de avance, entrada/salida	054418	1	
32	Soldadura de eje, avance por rodillos	054433	1	
33	Perno de cabeza hexagonal grado 5, 3/8-16 x 3/4"	F05007-118	2	
34	Arandela seccionada de seguridad, 3/8”	F05011-4	2	
35	Perno de acero inoxidable de resalto, 1/2"x 5/8" (rosca de 3/8-16)	F05008-115	1	
36	Conjunto de detención, Pressure Roller	065695 [1]	1	
37	Perno de cabeza hexagonal grado 5, rosca completa, 5/8-11 x 1 -1/2"	F05009-41	1	
38	Arandela seccionada de seguridad, 5/8”	F05011-27	1	
39	Arandela plana estándar de 5/8"	F05011-40	1	
40	Rueda dentada, #40 intermedia 17T 5/8" D.I.	P04333	1	
41	Tornillo de fijación de punta plana de 5/8-18 x 1 3/4"	F05009-27	6	
42	Contratuerca hexagonal, 5/8-18	F05010-11	6	
43	Placa de nilón, redonda	033098	6	
44	Placa, respaldo de nilón	042432	6	
45	Perno de cabeza hexagonal grado 2, 5/16-18 x 3/4"	F05006-5	11	
46	Placas de deslizamiento vertical, Delrin	M04096	6	
47	Tuerca hexagonal de seguridad de nilón, 5/16-18	F05010-58	12	
48	Espaciador, 3/4" D.I. x 1 3/4" D.E. x 1/16" espesor	054467	3	

49	Arandela plana grado 5 de 1/2", SAE	F05011-101	3	
50	Manguito del resorte	054457	3	
51	**CALCOMANÍA, ADVERTENCIA DE PUNTO DE MORDEDURA DE MANOS**	S12641	2	

[1] Replaced Chain Stop Dawg 054460 and 5/16" x 3/4" Roll Pin F05012-99 to improve load capacity (Rev. A1.03).

6.5 Conjunto de la cadena de rodillos de presión

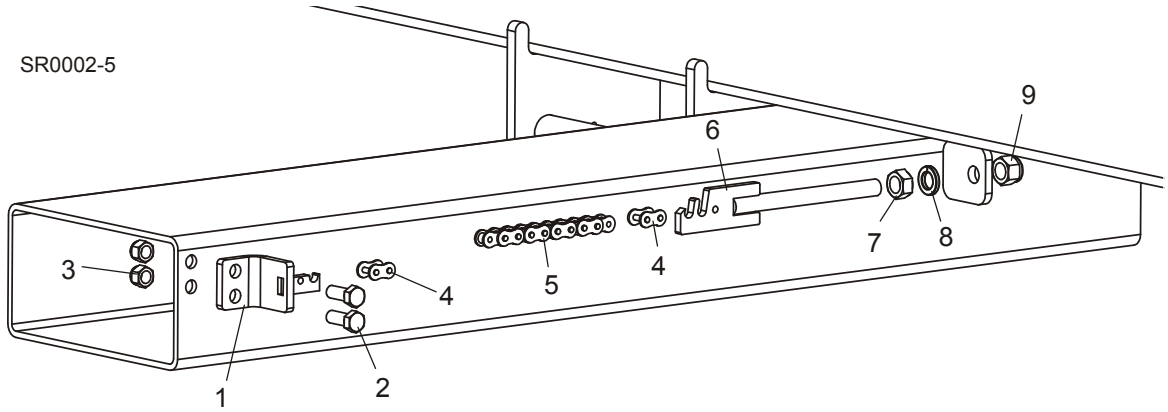

REF	DESCRIPCIÓN (◆ indica las piezas que están disponibles sólo en conjuntos)	PIEZA No	CANT.	
1	SOLDADURA DE PLACA DE MONTAJE DE LA CADENA	054414	1	
2	PERNO DE CABEZA HEXAGONAL GRADO 5, 3/8-16 X 1"	F05007-87	2	
3	TUERCA HEXAGONAL DE SEGURIDAD DE NILÓN, 3/8-16	F05010-10	2	
4	ESLABÓN PRINCIPAL #40	P04200	2	
5	CADENA, #40 X 21-1/2"	054465	1	
6	SOLDADURA DEL TENSOR, CADENA DE AVANCE MECÁNICO	015721	1	
7	TUERCA HEXAGONAL LIBRE, 1/2-13	F05010-35	1	
8	ARANDELA SECCIONADA DE SEGURIDAD, 1/2”	F05011-9	1	
9	TUERCA HEXAGONAL DE SEGURIDAD DE NILÓN, 1/2-13	F05010-8	1	

SECCIÓN 7 ARMAZÓN

7.1 Conjunto de inclinación del cabezal de sierra

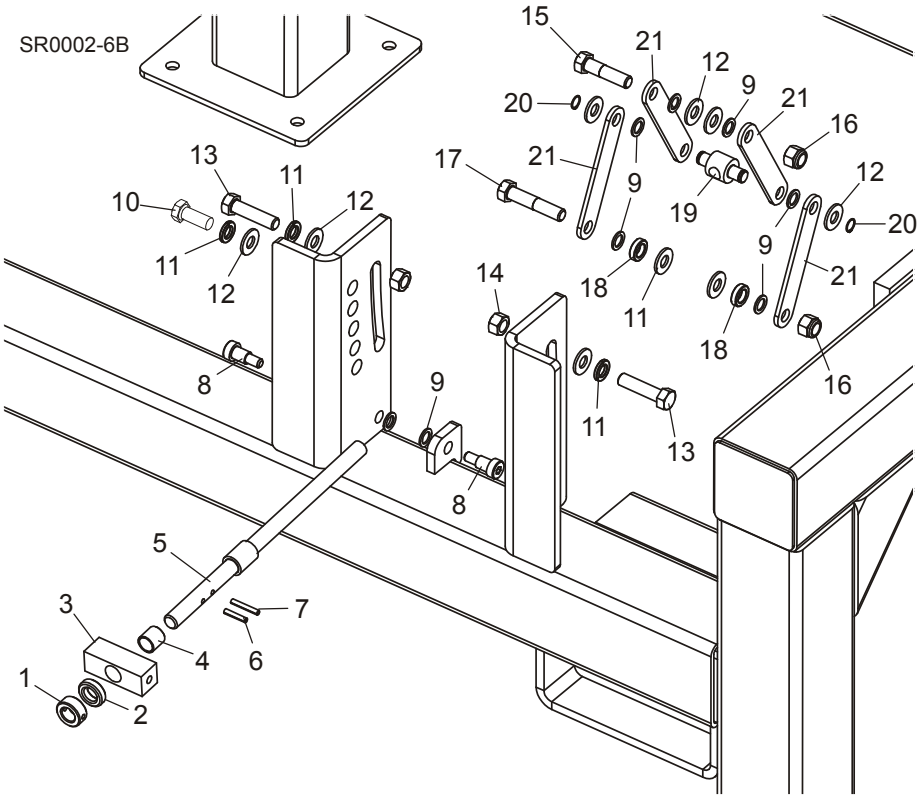

REF	DESCRIPCIÓN (◆ indica las piezas que están disponibles sólo en conjuntos)	PIEZA No	CANT.	
	CONJUNTO DE EJE DE INCLINACIÓN, SHR	038479	1	
1	Cuello, 5/8" D.I. x 1 1/8" D.E. bloqueo de 3/16" pasante.	016267	1	
2	Cojinete de empuje, 5/8”	P04214	1	
3	Pivote de inclinación, SHR	038470	1	
4	Espaciador de bronce, 5/8” D.I. x 3/4” D.E. x 3/4” largo	P09130	1	
5	Soldadura del eje de ajuste de la inclinación, SHR	038477	1	
6	Clavija de rodillo, 3/16" x 1"	F05012-11	1	
7	Clavija de rodillo, 3/16" x 1 1/4"	F05012-16	1	
8	**PERNO DE RESALTE ROSCADO, 3/8-16 1/2 X 5/8"**	F05008-115	2	
9	**ARANDELA DE NILÓN, 1/2" X 3/4" X 1/16"**	P05251-1	8	
10	**PERNO DE CABEZA HEXAGONAL GRADO 5, 1/2-13 X 1 1/4"**	F05008-37	1	
11	**ARANDELA SECCIONADA DE SEGURIDAD, 1/2”**	F05011-9	3	
12	**ARANDELA PLANA DE 1/2", SAE**	F05011-2	9	
13	**PERNO DE CABEZA HEXAGONAL GRADO 5, ROSCA COMPLETA, 1/2-13 X 2"**	F05008-116	2	
14	**TUERCA DE SEGURIDAD HEXAGONAL REVERSIBLE TRISCADA, 1/2-13**	F05010-3	2	

15	**PERNO DE CABEZA HEXAGONAL GRADO 5, 1/2-13 X 2"**	F05008-102	1	
16	**TUERCA HEXAGONAL DE SEGURIDAD DE NILÓN, 1/2-13**	F05010-8	2	
17	**PERNO DE CABEZA HEXAGONAL GRADO 5, 1/2-13 X 2 1/2"**	F05008-74	1	
18	**ESPACIADOR, 1/2" D.I. X 7/8" D.E. X 1/4"**	041626	2	
19	**GORRÓN DE LA INCLINACIÓN, SHR**	038475	1	
20	**ANILLO DE 1/2" O ANILLO DE RETENCIÓN 3100-50**	F04254-18	2	
21	**ARTICULACIÓN DEL AJUSTE DE LA INCLINACIÓN, SHR**	038474	4	

7.2 Conjunto de caja de control

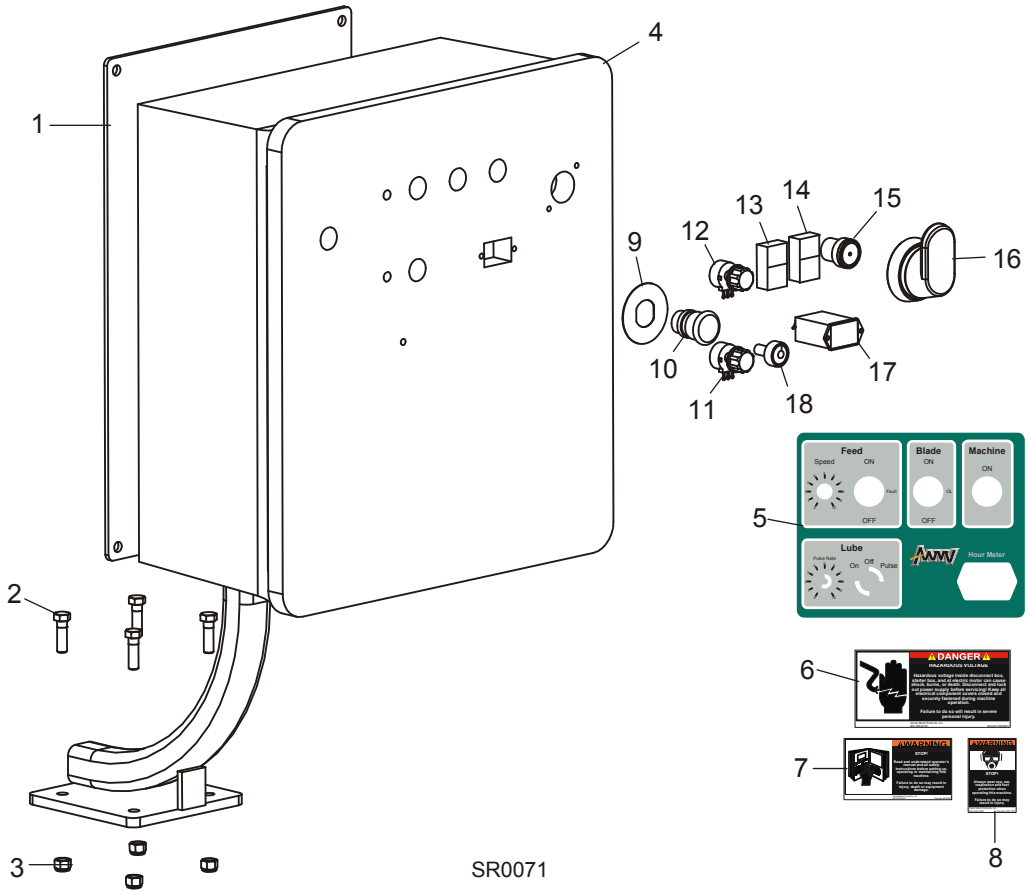

REF	DESCRIPCIÓN (◆ indica las piezas que están disponibles sólo en conjuntos)	PIEZA No	CANT.	
1	**SOLDADURA DEL POSTE DE CONTROL**	054427	1	
2	**PERNO DE CABEZA HEXAGONAL GRADO 5, 3/8-16 X 1 1/4"**	F05007-123	4	
3	**TUERCA HEXAGONAL DE SEGURIDAD DE NILÓN, 3/8-16**	F05010-10	4	
	CONJUNTO DE CAJA DE CONTROL, HR300 230V MONOFÁSICO 10HP (NO SE MUESTRA)	052480	1	
	CONJUNTO DE CAJA DE CONTROL, HR300 460V TRIFÁSICO 10HP (NO SE MUESTRA)	052476	1	
	CONJUNTO DE CAJA DE CONTROL, HR300 380V TRIFÁSICO 10HP (NO SE MUESTRA)	052772	1	
	CONJUNTO DE CAJA DE CONTROL, HR300 230V TRIFÁSICO 10HP (NO SE MUESTRA)	052478	1	
	CONJUNTO DE CAJA DE CONTROL, HR300 460V TRIFÁSICO 25HP (NO SE MUESTRA)	052472	1	
	CONJUNTO DE CAJA DE CONTROL, HR300 230V TRIFÁSICO 25HP (NO SE MUESTRA)	052474	1	
4	Compartimiento de la caja de control, SHR	052494	1	

	Conjunto de insertos, HR300 460 V trifásico 25HP	052471	1	
	Conjunto de insertos, HR300 230 V trifásico 25HP	052473	1	
	Conjunto de insertos, HR300 460 V trifásico 20HP	052475	1	
	Conjunto de insertos, HR300 380 V trifásico 20HP	052771	1	
	Conjunto de insertos, HR300 230 V trifásico 25HP	052477	1	
	Conjunto de insertos, HR300 230 V monofásico 10HP	052479	1	
	Conjunto de cableado del motor de avance, SHR	052486	1	
	Conjunto de cableado del freno, SHR	052488	1	
	Conjunto de cableado del motor de la sierra (sólo 460 V trifásico), SHR	052492	1	
	Conjunto de cableado del motor de la sierra (sólo 230 V trifásico), SHR	052520	1	
	Conjunto de cableado del motor de la sierra (sólo 230V monofásico), SHR	052523	1	
5	Calcomanía de la caja de control, SHR	052444	1	
6	Calcomanía, peligro de descarga eléctrica	S20061	1	
7	Calcomanía, advertencia de leer el manual	016402	1	
8	Calcomanía, advertencia para protección de los ojos y oídos	S11753	1	
9	Leyenda amarilla redonda de la parada de emergencia	050992	1	
10	Interruptor de compresión-tracción, parada de emergencia total	052497	1	
	Contact, NC ZBE102	050540	1	
11	Conjunto de potenciómetro del control de Lube-Mizer (sólo LMS Opcion)	024590	1	
12	Conjunto de potenciómetro del control de avance, 1K SHR	052451	1	
13	Interruptor, 2 PBw/Pilot Green Flush Red Extend	052499	1	
	Interruptor, 22mm Red LED 1NO 1NC 24V XB5	052498	1	
14	Interruptor, 2 PBw/Pilot Green Flush Red Extend	052499	1	
	Interruptor, 22mm Red LED 1NO 1NC 24V XB5	052498	1	
	Contact, NC ZBE102	050540	2	
15	Interruptor, PB Green Flush Illum ZB5	052503	1	
	Interruptor, 22mm Grn LED 1NO 24V XB5	052502	1	
16	Disconnect, 100Amp 3P Non-Fused 6mm	050906-1	1	
	Operador, agarre de pistola rojo/amarillo	050907-1	1	
	Eje, desconexión para agarre de pistola de 265mm	050908-1	1	
17	Contador de horas, montaje rectangular	015401	1	
18	Interruptor, 22mm Green LED 2NO 24V (LMS Option Only)	052612	1	
	Interruptor, 22mm Illum Green Selector (LMS Option Only)	052613	1	
	Vea Electrical Information Section in *Operator's Manual* for a complete list of electrical components			

SECCIÓN 8 OPCIONES

8.1 Mesa Extremo (Opcional)

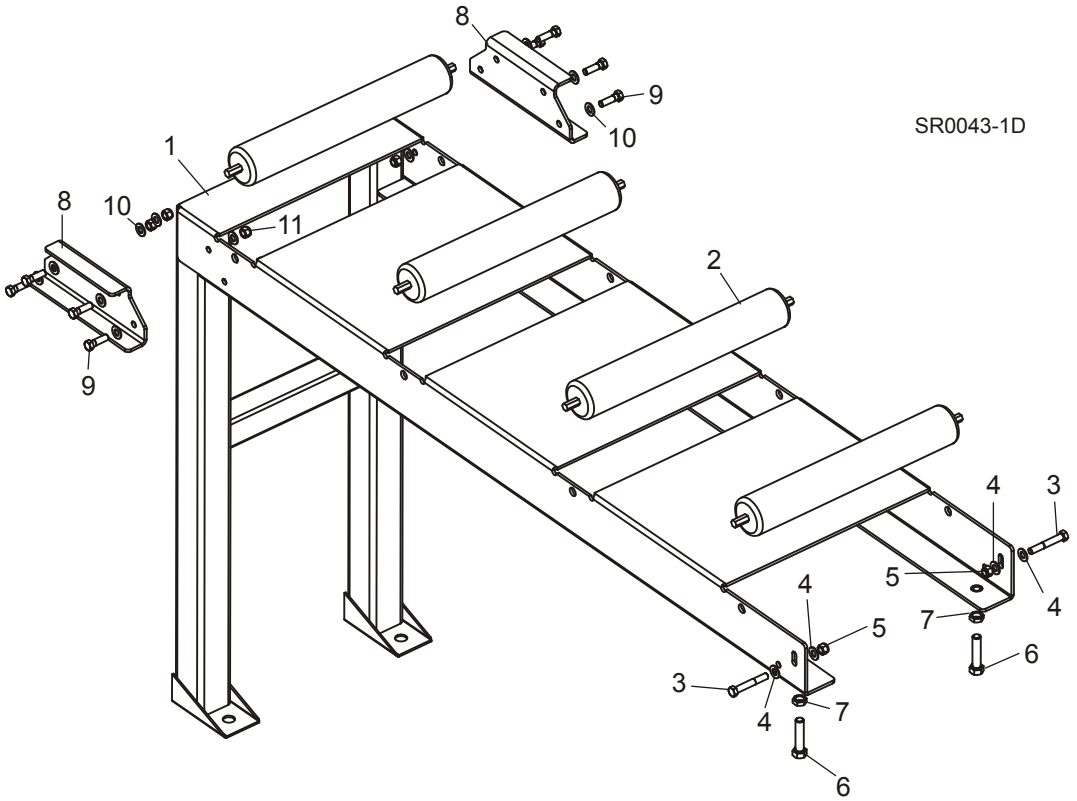

REF	DESCRIPCIÓN (◆ indica las piezas que están disponibles sólo en conjuntos)	PIEZA No	CANT.	
	CONJUNTO DE MESA DE EXTREMO	054404	2	
1	Soldadura de mesa de extremo	054405	1	
2	Rodillo, 2,5"D.E. x 16"	054412	4	
3	Perno de cabeza hexagonal grado 2, 3/8-16 x 1 1/2"	F05007-47	2	
4	Arandela plana de 3/8", SAE	F05011-3	4	
5	Tuerca hexagonal de seguridad de nilón, 3/8-16	F05010-10	2	
6	Perno de cabeza hexagonal, rosca completa, 1/2-13 X 2 1/4"	F05008-27	2	
7	Contratuerca hexagonal, 1/2-13	F05010-31	2	
8	**JUEGO DE CONECTOR, MESA DE SHR**	003622	1	
9	Placa, Conector de mesa de SHR	003621	2	
10	Perno de cabeza hexagonal, 3/8-16 x 1 1/4"	F05007-123	8	
11	Arandela plana de 3/8" SAE	F05011-3	16	
12	Tuerca hexagonal de seguridad de nilón, 3/8-16	F05010-10	8	

8.2 Mesas de avance (Opcional)

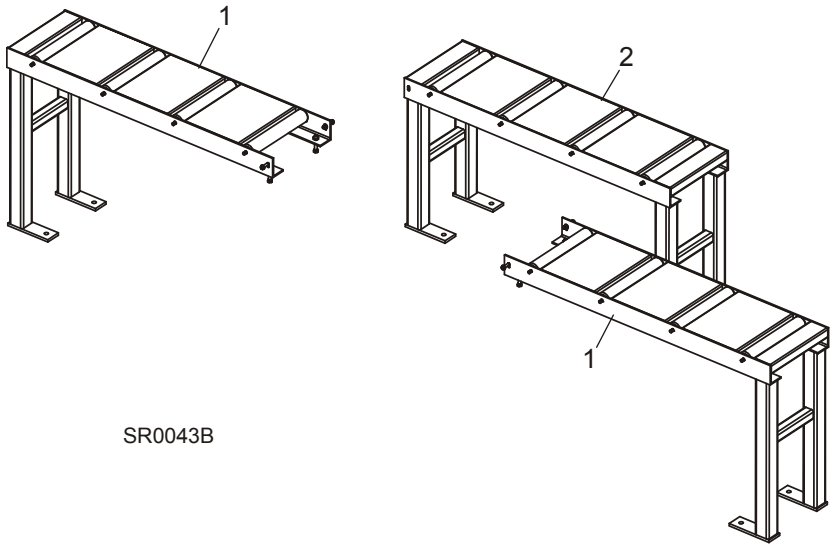

REF	DESCRIPCIÓN (◆ indica las piezas que están disponibles sólo en conjuntos)	PIEZA No	CANT.	
	MESAS DE AVANCE (OPCIONAL)	054464	1	
1	Mesa Extremo (*Vea la Sección 8.1*)			
2	Mesa Lateral (*Vea la Sección 8.3*)			

8.3 Mesa lateral (Opcional)

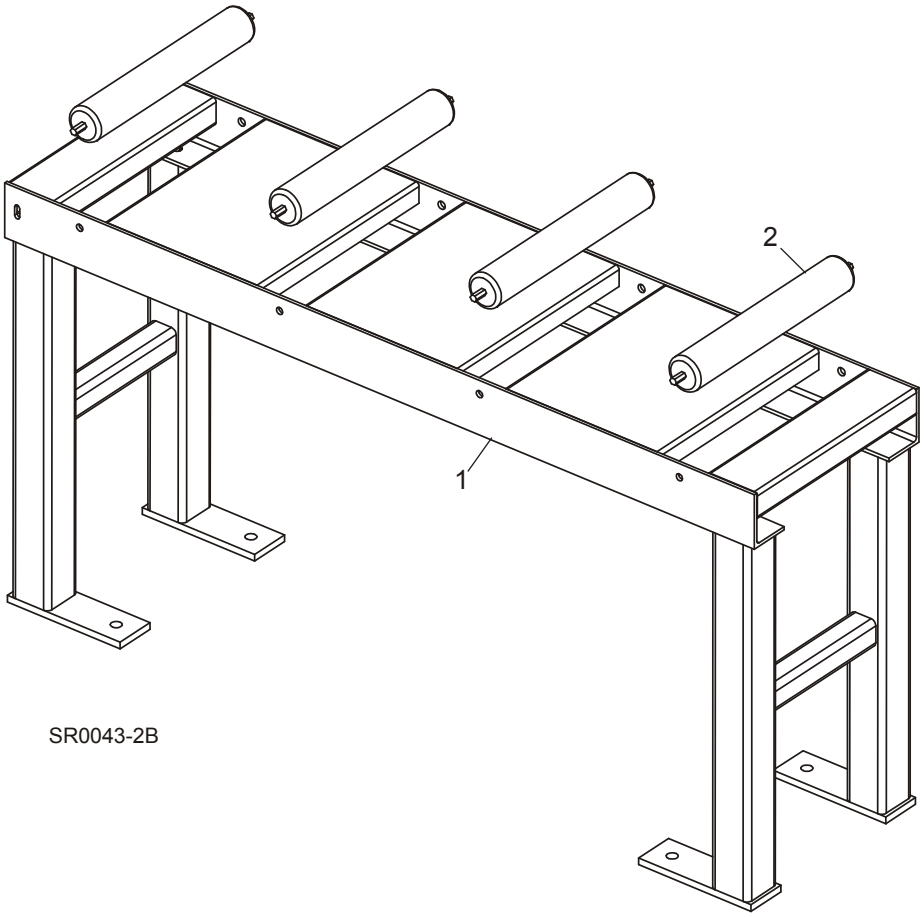

REF	DESCRIPCIÓN (◆ indica las piezas que están disponibles sólo en conjuntos)	PIEZA No	CANT.	
	CONJUNTO DE MESA LATERAL	054442	1	
1	Soldadura de mesa lateral	054443	1	
2	Rodillo, 2,5 D.E. x 16	054412	4	

8.4 Conjunto de bomba Lube-Mizer (Opcional)

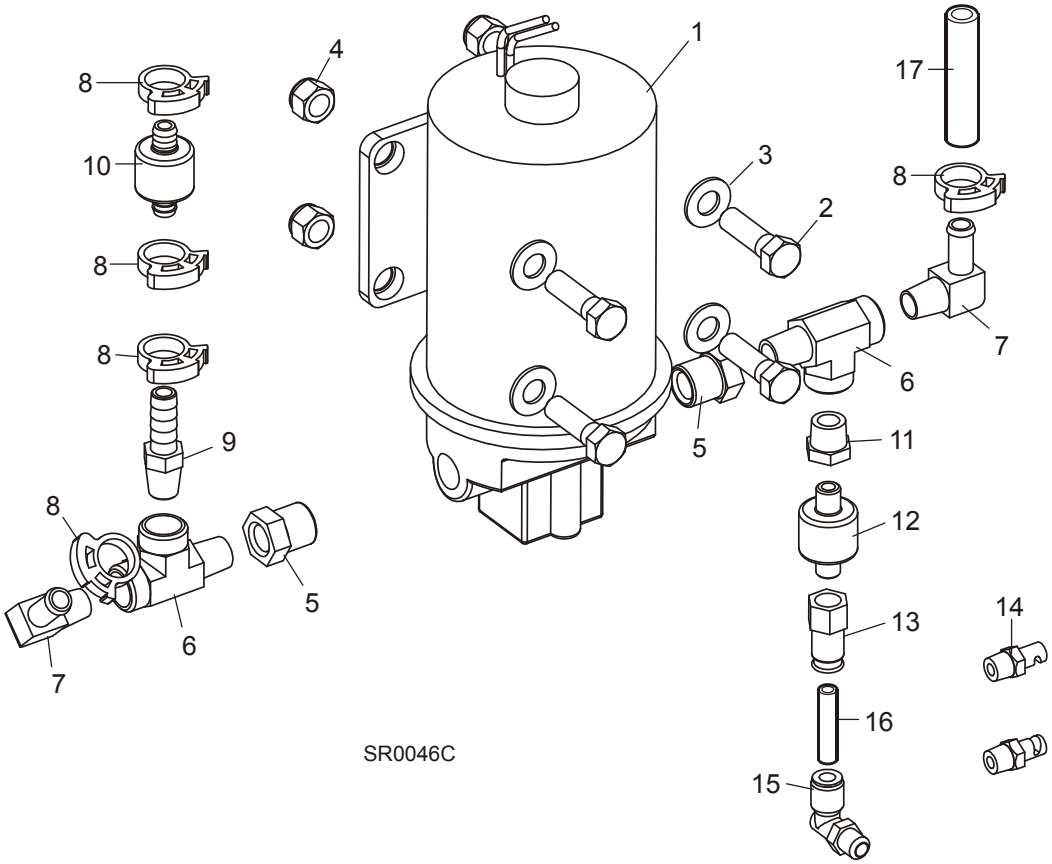

REF	DESCRIPCIÓN (◆ indica las piezas que están disponibles sólo en conjuntos)	PIEZA No	CANT.	
	ADITIVO PARA LUBRICANTE, CAJA DE 4 BOTELLAS DE 60 ONZAS	ADD-1	1	
	CONJUNTO LUBE-MIZER, SHR OPCIONAL	LMS-SHR	1	
	Montaje de la bomba, SHR LubeMizer	038563	1	
1	Conjunto de bomba de lubricante	050029	1	
2	Perno de cabeza hexagonal grado 5, 3/8-16 x 1 1/4"	F05007-123	4	
3	Arandela plana de 3/8", SAE	F05011-3	8	
4	Tuerca hexagonal de seguridad de nilón, 3/8-16	F05010-10	4	
5	Adaptador reductor, 3/8" NPT-1/4" NPT	015490	2	
6	Adaptador en T con salida macho y tubo, 1/4" NPT x 1/4 JIC	P09141	2	
7	Adaptador de codo, manguito dentado para manguera de 1/4" NPT x 3/8"	016330	2	
8	Abrazadera, agarre de encaje simple #38	016845	5	
9	Adaptador, manguito dentado de 1/4" NPT-3/8"	014685	1	
10	Válvula de retención, dentado de 3/8" y 6 PSI	033448	1	
11	Reductor, 1/4" NPT- 1/8" NPT	P22680	1	
12	Válvula de retención, 1/8" NPT y 3PSI	033449	1	
13	Adaptador de aire macho, 1/4" TB x 1/8 NPT	033450	1	

14	Adaptador de rociado para lubricación de la cuchilla	033479	2	
15	Adaptador de codo giratorio para tubo, 1/4" MPT x 1/4"	P09736	1	
16	Tubing, 1/4" Air	R01869	2 ft.	
17	Tubing, 3/8" ID Flex PVC Braided	R01885-1	2.75 ft.	
	Conjunto de control, SHR LubeMizer	052615	1	

INDEX

P

piezas de repuesto
- cadena de rodillos de presión 6-8
- caja de control 7-3
- calcomanías del cabezal de sierra 4-7
- carril de avance 6-1
- cómo utilizar la lista de piezas 1-1
- compartimiento de guías láser 4-1
- conjunto de inclinación del cabezal de sierra 7-1
- conjunto de mástil 5-1
- conjunto de motor de avance 6-3
- conjunto de rodillos de presión 6-5
- guíasierra
  - lado de transmisión 2-4
- lubricación por agua 4-4
- mesa extremo (opcional) 8-1
- mesa lateral (opcional) 8-3
- mesas de avance (opcional) 8-2
- motor de sierra (SHR10) 3-6
- motor de sierra (SHR20/25) 3-5
- polea portasierra conducida 3-7
- sistema de movimiento vertical 5-3
- tapas de la correa de transmisión y solenoide de freno 3-3
- tapas y tolva de serrín 4-5
- tornillo de media garganta 4-3
- transmisión de sierra 3-1