INDUSTRIAL PRODUCTS

Manual de Piezas

Reaserradero Multicabezal Rev. A1.00+

¡La seguridad es nuestro interés principal! Lea y comprenda toda la información e instrucciones de seguridad antes de operar, instalar o efectuar mantenimiento a esta máquina.

Abril de 2005

Formulario No. 739-1

Tabla de Contenidos Sección-Pagina

SECCIÓN 1 INFORMACIÓN GENERAL 1-1

1.1 Cómo utilizar la lista de piezas....1-1
1.2 Conjunto de muestra....1-1

SECCIÓN 2 PIEZAS DEL CABEZAL DE CORTE 2-1

2.1 Conjunto del tensor de la sierra....2-1
Rev A1.00 (11/99) +
2.2 Conjunto del tensor de la sierra....2-3
No. de serie 189 - Rev A1.00 (11/99)
2.3 Conjunto del tensor de la sierra....2-5
No. de serie 001-188
2.4 Conjunto de mango de desenganche de tensión....2-7
2.5 Conjunto de montaje del cabezal de corte....2-9
2.6 Conjunto de motor de sierra....2-10
Rev A1.00 (11/99) +
2.7 Conjunto de motor de sierra....2-12
No. de serie 001 - Rev A1.00 (11/99)
2.8 Conjunto de guíasierra interior (sierra de 1 pulgada)....2-14
Rev. A2.00+
2.9 Conjunto de guíasierra interior (sierra de 1 pulgada)....2-16
Rev. A1.00 - A1.01
2.10 Conjunto de guíasierra exterior (sierra de 1 pulgada)....2-18
Rev. A2.00+
2.11 Conjunto de guíasierra exterior (sierra de 1 pulgada)....2-20
Rev. A1.00 - A1.01
2.12 Conjunto de guíasierra exterior (sierra de 1 pulgada)....2-22
No. de serie 001 - Rev. A1.00 (11/99)
2.13 Conjunto de guíasierra interior (sierra de 1 1/4")....2-24
Rev. A2.00+
2.14 Conjunto de guíasierra interior (sierra de 1 1/4")....2-26
Rev. A1.00 - A1.01
2.15 Conjunto de guíasierra exterior (sierra de 1 1/4")....2-28
Rev. A2.00+
2.16 Conjunto de guíasierra exterior (sierra de 1 1/4")....2-30
Rev. A1.00 - A1.01
2.17 Conjunto de guíasierra exterior (sierra de 1 1/4")....2-32
No. de serie 001 - Rev A1.00 (11/99)
2.18 Conjunto de movimiento vertical....2-34
No. de serie 189+
2.19 Conjunto de movimiento vertical....2-36
No. de serie 001-188
2.20 Conjunto de polea portasierra (lado impulsor)....2-38
2.21 Conjunto de polea portasierra (lado conducido)....2-40
2.22 Tapa del compartimiento de la sierra....2-42
2.23 Tolva de serrín....2-43

Tabla de Contenidos Sección-Pagina

SECCIÓN 3 CARRIL DE AVANCE/PIEZAS DEL BASTIDOR 3-1

3.1 Conjunto de tensor hidráulico de la sierra 3-1
Rev A1.00 (11/99) +
3.2 Conjunto de tensor hidráulico de la sierra 3-2
No. de serie 001 - Rev A1.00 (11/99)
3.3 Conjunto de cerca perimetral 3-3
3.4 Conjunto de carril de avance 3-5
3.5 Placas de nilón del carril de avance 3-7
Multicabezal con carril de avance de 7,5”
Multicabezal con carril de avance de 6”
3.6 Conjunto de rodillo de avance (sin elevador por aire) 3-8
Rev. A3.02+
3.7 Conjunto de rodillo de avance (sin elevador por aire) 3-10
8/94 - Rev. A3.01
3.8 Conjunto de rodillo de avance (sin elevador por aire) 3-12
1/92 - 7/94
3.9 Conjunto de rodillo de avance (elevador por aire) 3-14
Rev. A3.02+
3.10 Conjunto de rodillo de avance (elevador por aire) 3-16
8/94 - A3.01
3.11 Conjunto de rodillo de avance (elevador por aire) 3-18
1/92 - 7/94
3.12 Conjunto de tanque hidráulico 3-20
3.13 Conjunto de válvula hidráulica (2 y 4 cabezales) 3-22
3.14 Conjunto de válvula hidráulica (6 cabezales) 3-23
3.15 Conjunto de cerca de guía 3-24
Rev. A2.01+
3.16 Conjunto de cerca de guía 3-25
Rev. A1.00 - A2.00
3.17 Conjunto de rodillo lateral 3-26
1/92 - 5/94

INDEX 1-I

SECCIÓN 1 INFORMACIÓN GENERAL

1.1 Cómo utilizar la lista de piezas

- Utilice el Contenido o el Índice para ubicar el conjunto que contiene la pieza que necesita.
- Vaya a la sección correcta y ubique la pieza que aparece en la ilustración.
- Utilice el número que apunta a la pieza para ubicar en la tabla el número de pieza correcto y su descripción.
- Las piezas que se muestran indentadas bajo otra pieza están incluidas en esta última.
- Las piezas marcadas con un rombo (◆) están disponibles sólo con el conjunto indicado arriba de la pieza.

Vea la tabla de muestra que se incluye a continuación. La pieza de muestra #A01111 incluye la pieza F02222-2 y el subconjunto A03333. El subconjunto A03333 contiene la pieza S04444-4 y el subconjunto K05555. El rombo (◆) indica que la pieza S04444-4 sólo está disponible como parte del subconjunto A03333. El subconjunto K05555 incluye las piezas M06666 y F07777-77. El rombo (◆) indica que la pieza M06666 sólo está disponible como parte del subconjunto K05555.

1.2 Conjunto de muestra

REF	DESCRIPCIÓN (◆ indica las piezas que están disponibles sólo en conjuntos)	PIEZA No	CANT.	
	CONJUNTO DE MUESTRA, COMPLETO (INCLUYE TODAS LAS PIEZAS INDENTADAS A CONTINUACIÓN)	A01111	1	
1	Pieza de muestra	F02222-22	1	
	Subconjunto de muestra, (incluye todas las piezas indentadas a continuación)	A03333	1	
2	Pieza de muestra (◆ Indica que la pieza está disponible sólo con A03333)	S04444-4	1	◆
	Subconjunto de muestra, (incluye todas las piezas indentadas a continuación)	K05555	1	
3	Pieza de muestra (◆ indica que la pieza está disponible sólo con K05555)	M06666	2	◆
4	Pieza de muestra	F07777-77	1	

Para hacer un pedido de piezas:

- Desde EE.UU. puede llamar al **1-800-525-8100**. Cuando llame, tenga listos su número de cliente, el número de identificación del equipo y los números de piezas.
- Desde otros países, póngase en contacto con su distribuidor AWMV.

SECCIÓN 2 PIEZAS DEL CABEZAL DE CORTE

2.1 Conjunto del tensor de la sierra

Rev A1.00 (11/99) +

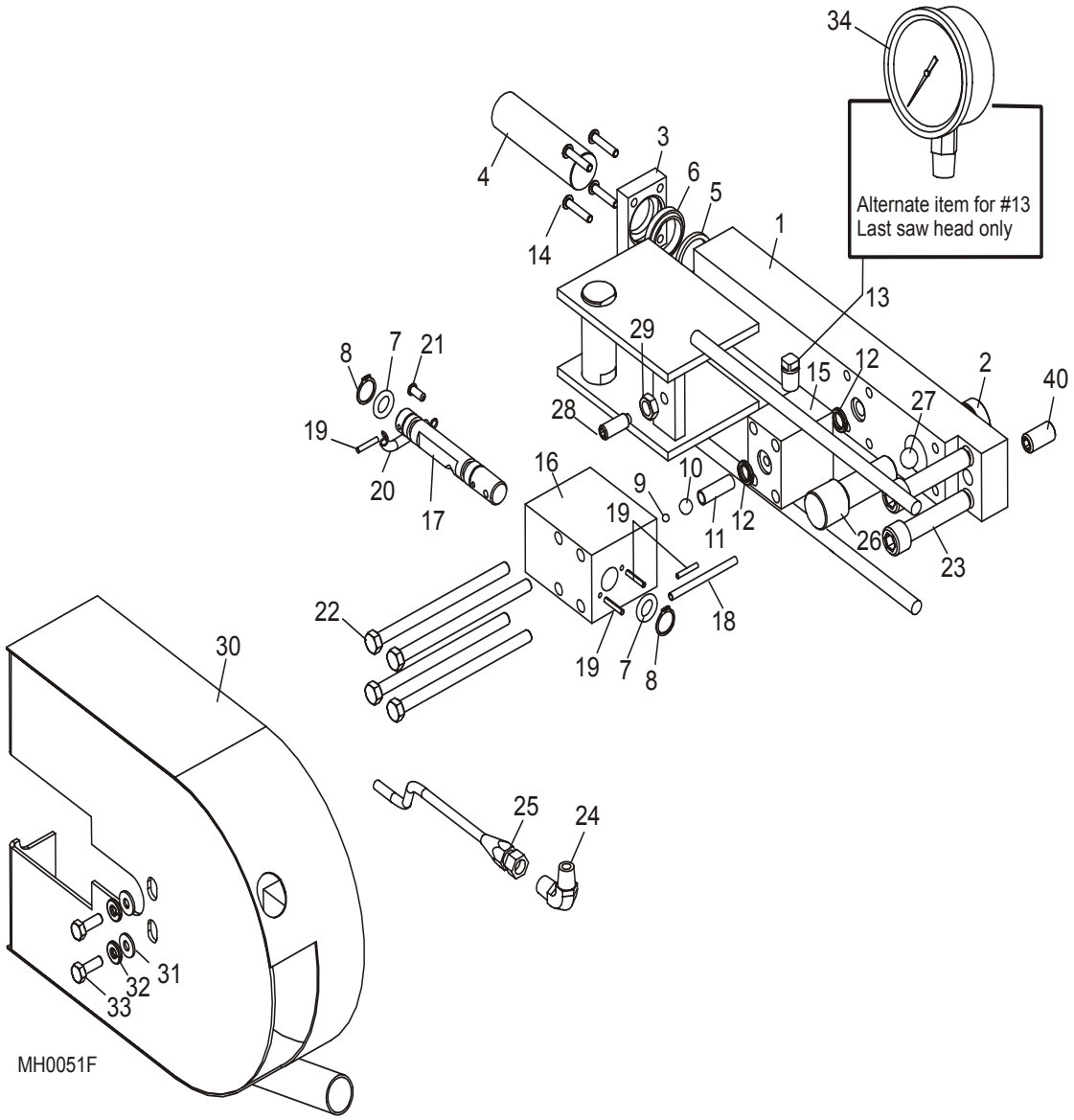

REF	DESCRIPCIÓN (◆ indica las piezas que están disponibles sólo en conjuntos)	PIEZA No	CANT. (*/cabezal)	
	CONJUNTO DE TENSOR DE SIERRA DEL MULTICABEZAL	A22220	1*	
1	Barra del tensor de la sierra	022221 [1]	1	
2	Casquillo roscado, 3/4-32	S22786 [1]	1	
3	Sello del bloque tensor	S10089-W	1	

4	Pistón del tensor de la sierra	S10059-W	1	
	Juego de reconstrucción, tensor hidráulico	A22910	1	
5	Sello del tensor, 1" de diámetro	P10051	1	
6	Limpiador del tensor, 1" de diámetro	P10053	1	
7	Anillo "O", carrete de válvula del tensor	P09685	2	
8	Anillo de retén, 5/8"	F04254-2	2	
9	Bola de acero, 3/16" de diámetro	P09744	1	
10	Bola de acero, 3/8" de diámetro	P09133	1	
11	Resorte, LC-038E-15SS	P22041	1	
12	Anillo "O" plano, 5/8" x 3/32"	P10377	2	
13	Tapón de tubo, 1/4" NPT	P05498	1	
14	Perno cabeza de botón hueca, #10-24	F05004-43	4	
15	Bloque de montaje, válvula del tensor	S22213	1	
16	Bloque de válvula, tensor	S22216	1	
17	Válvula de carrete del tensor	S22326	1	
18	Clavija de rodillo, 3/16" x 2 1/2"	F05012-27	1	
19	Clavija de rodillo, 1/8" x 3/4"	F05012-6	4	
20	Resorte, LE-041C-7MW	P10064	1	
21	Tornillo penetrante, #7 x 1/2"	F05015-25	1	
22	Perno de cabeza hexagonal, 5/16-18 x 5" grado 8	F05006-52	4	
23	**PERNO, CABEZA HUECA DE 1/2-20 X 1 1/2”**	F05008-44	2	
24	**ADAPTADOR DE CODO, 1/4" NPT 90°**	P09140	1*	
25	**MANGUERA HIDRÁULICA, 1/4" DIA X 78" CON ADAPTADORES**	P22299	1*	
	CONJUNTO DE MANGO DE INCLINACIÓN, POLEA CONDUCIDA	A11309	1*	
26	Tornillo, ajuste de la inclinación	S11058	1	
27	Bola de seguridad, 1/2" diámetro	P02720	1	
	CALCOMANÍA DE PELIGRO, PIEZAS EN MOVIMIENTO	S10692	1	◆
28	**TORNILLO CABEZA HUECA Y PUNTA DE BRONCE, 3/8-16 X 1"**	F05007-88	1*	
29	**CONTRATUERCA HEXAGONAL, 3/8-16**	F05010-29	1*	
30	**CUBIERTA DE NÚCLEO CONDUCIDO DEL MULTICABEZAL**	W22469	1	
31	**ARANDELA PLANA, 1/4" SAE**	F05011-11	2*	
32	**ARANDELA SECCIONADA DE SEGURIDAD, 1/4"**	F05011-14	2*	
33	**PERNO DE CABEZA HEXAGONAL, 1/4-20 X 3/4"**	F05005-1	2*	
34	**MEDIDOR DE TENSIÓN DE LA SIERRA, 3000 P.S.I.**	P10052	1	
	CONJUNTO DE MANGO DE MANIVELA	033251	1	
35	Soldadura de manivela, tablón de pie pintado	033253	1	
36	Manija de avance mecánico y movimiento vertical	S08291-W	2	
37	Tornillo de cabeza hueca, 3/8-16 x 2 1/2"	F05007-24	2	
38	Tuerca hexagonal libre, 3/8-16	F05010-1	4	
39	Arandela seccionada de seguridad, 3/8"	F05011-4	2	
40	**TORNILLO DE FIJACIÓN DE NILÓN, PUNTA OVALADA 1/2-13 X 1”**	F05008-9	1	

[1] El casquillo S22786 está soldado al bloque tensor S11054-W. Se recomienda que el retiro y la instalación se hagan en la fábrica. Use el bloque tensor 022221 con casquillo para el servicio de campo.

2.2 Conjunto del tensor de la sierra

No. de serie 189 - Rev A1.00 (11/99)

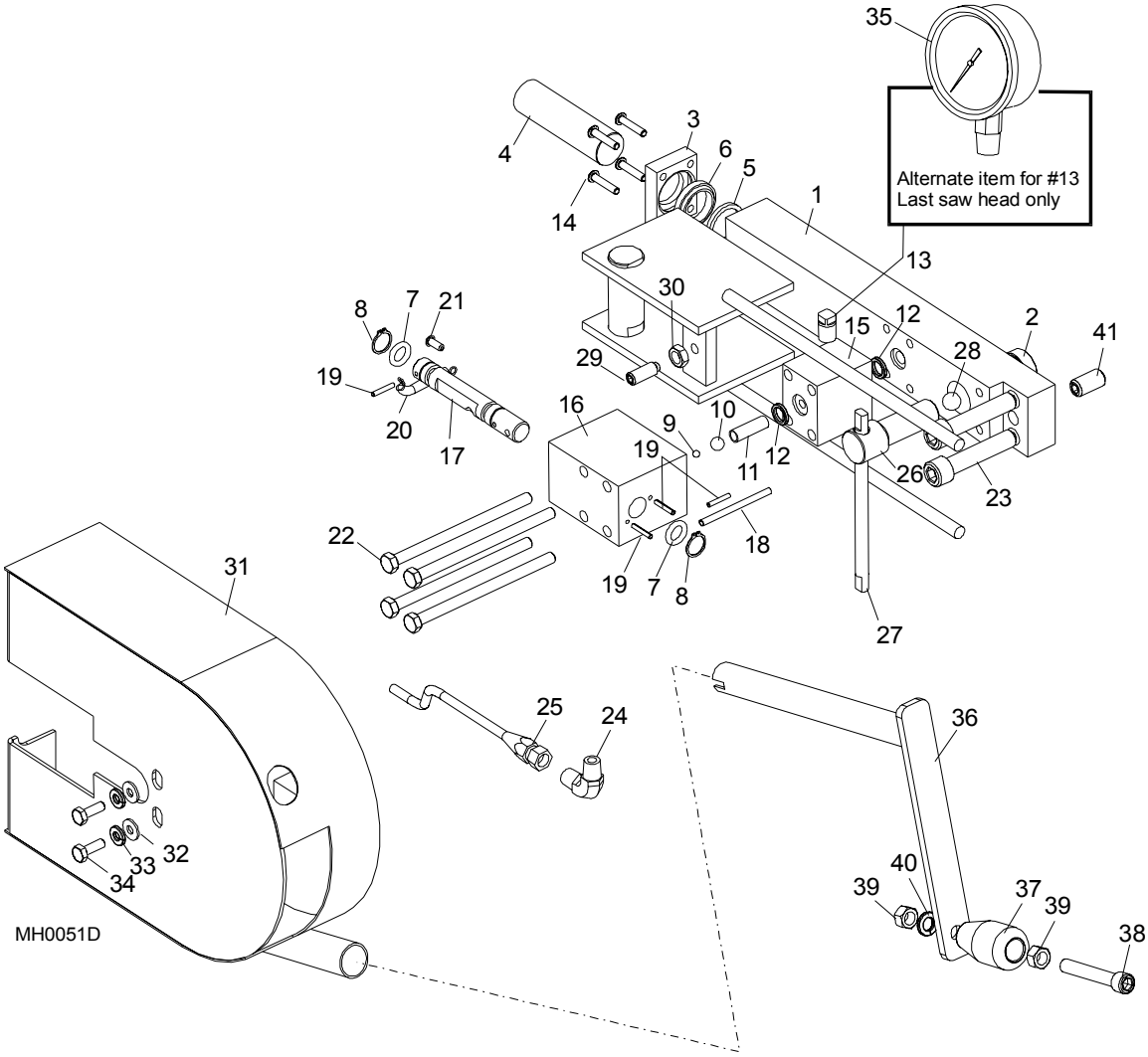

REF	DESCRIPCIÓN (◆ indica las piezas que están disponibles sólo en conjuntos)	PIEZA No	CANT. (*/cabezal)	
	CONJUNTO TENSOR DE SIERRA DEL MULTICABEZAL	A22220	1*	
1	Barra del tensor de la sierra	022221 [1]	1	
2	Casquillo roscado, 3/4-32	S22786 [1]	1	
3	Sello del bloque tensor	S10089-W	1	
4	Pistón del tensor de la sierra	S10059-W	1	
	Juego de reconstrucción, tensor hidráulico	A22910	1	
5	Sello del tensor, 1" de diámetro	P10051	1	

6	Limpiador del tensor, 1" de diámetro	P10053	1	
7	Anillo "O", bobina de válvula del tensor	P09685	2	
8	Anillo de retén, 5/8"	F04254-2	2	
9	Bola de acero, 3/16" de diámetro	P09744	1	
10	Bola de acero, 3/8" de diámetro	P09133	1	
11	Resorte, LC-038E-15SS	P22041	1	
12	Anillo "O" plano, 5/8" x 3/32"	P10377	2	
13	Tapón de tubo, 1/4" NPT	P05498	1	
14	Perno cabeza de botón hueca, #10-24	F05004-43	4	
15	Bloque de montaje, válvula del tensor	S22213	1	
16	Bloque de válvula, tensor	S22216	1	
17	Válvula de carrete del tensor	S22326	1	
18	Pasador de rodillo, 3/16" x 2 1/2"	F05012-27	1	
19	Pasador de rodillo, 1/8" x 3/4"	F05012-6	4	
20	Resorte, LE-041C-7MW	P10064	1	
21	Tornillo penetrante, #7 x 1/2"	F05015-25	1	
22	Perno de cabeza hexagonal, 5/16-18 x 5" grado 8	F05006-52	4	
23	**PERNO DE CABEZA HUECA, 1/2-20 X 1 1/2”**	F05008-44	2	
24	**ADAPTADOR DE CODO, 1/4" NPT 90°**	P09140	1*	
25	**MANGUERA HIDRÁULICA, 1/4" DIA X 78" CON ADAPTADORES**	P22299	1*	
	CONJUNTO DE MANGO DE INCLINACIÓN, POLEA CONDUCIDA	A11309 [2]	1*	
26	Tornillo, ajuste de la inclinación	S11058	1	◆
27	Pasador de corredera, conjunto de inclinación	S22903	1	◆
28	Bola de seguridad, 1/2" diámetro	P02720	1	
	CALCOMANÍA DE PELIGRO, PIEZAS EN MOVIMIENTO	S10692	1	◆
29	**TORNILLO CABEZA HUECA Y PUNTA DE BRONCE, 3/8-16 X 1"**	F05007-88	1*	
30	**CONTRATUERCA HEXAGONAL, 3/8-16**	F05010-29	1*	
31	**CUBIERTA DE NÚCLEO CONDUCIDO DEL MULTICABEZAL**	W22469	1	
32	**ARANDELA PLANA, 1/4" SAE**	F05011-11	2*	
33	**ARANDELA SECCIONADA DE SEGURIDAD, 1/4"**	F05011-14	2*	
34	**PERNO DE CABEZA HEXAGONAL, 1/4-20 X 3/4"**	F05005-1	2*	
35	**MEDIDOR DE TENSIÓN DE LA SIERRA, 3000 P.S.I.**	P10052	1	
	CONJUNTO DE MANGO DE MANIVELA	A09432	1	
36	Soldadura de manivela, tablón de pie pintado	W09431	1	
37	Manija de avance mecánico y movimiento vertical	S08291-W	1	
38	Tornillo de cabeza hueca, 3/8-16 x 2 1/2"	F05007-24	1	
39	Tuerca hexagonal libre, 3/8-16	F05010-1	2	
40	Arandela seccionada de seguridad, 3/8"	F05011-4	1	
41	**TORNILLO DE FIJACIÓN DE NILÓN, PUNTA OVALADA 1/2-13 X 1”**	F05008-9	1	

[1] El casquillo S22786 está soldado al bloque tensor S11054-W. Se recomienda que el retiro y la instalación se hagan en la fábrica. Use el bloque tensor 022221 con casquillo para el servicio de campo.
[2] El conjunto de mango estilo corredera reemplaza al conjunto de mango estilo pivote, 2/95.

2.3 Conjunto del tensor de la sierra

No. de serie 001-188

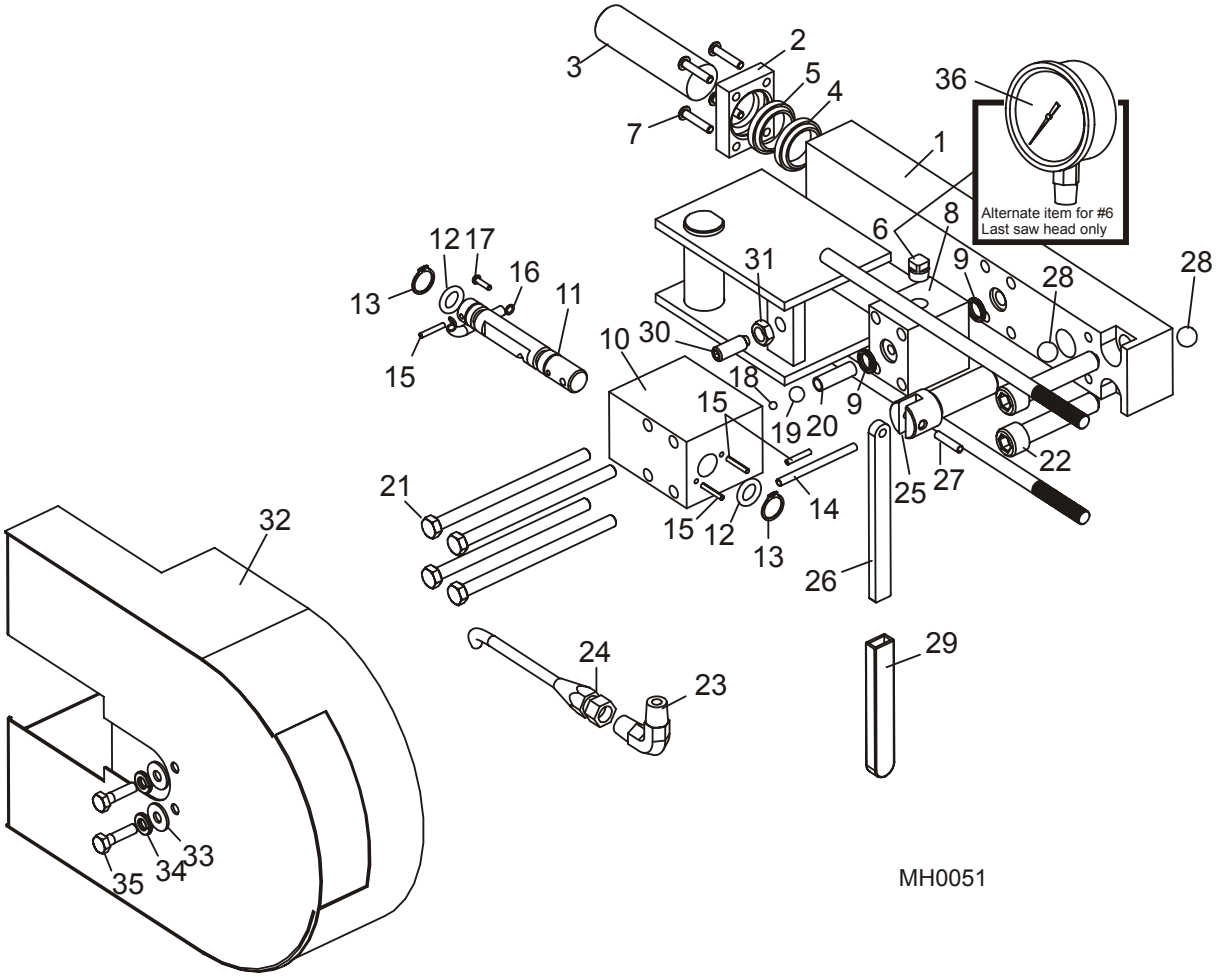

REF	DESCRIPCIÓN (◆ indica las piezas que están disponibles sólo en conjuntos)	PIEZA No	CANT. (*/cabezal)	
	CONJUNTO DE TENSOR DE SIERRA DEL MULTICABEZAL	A22220	1*	
1	Barra del tensor de la sierra	S11054-W	1	
2	Sello del bloque tensor	S10089-W	1	
3	Pistón del tensor de la sierra	S10059-W	1	
4	Sello del tensor, 1" de diámetro	P10051	1	
5	Limpiador del tensor, 1" de diámetro	P10053	1	
6	Tapón de tubo, 1/4" NPT	P05498	1	
7	Perno cabeza de botón hueca, #10-24	F05004-43	4	
8	Bloque de montaje, válvula del tensor	S22213	1	
9	Anillo "O" plano, 5/8" x 3/32"	P10377	2	

10	Bloque de válvula, tensor	S22216	1	
11	Válvula de carrete del tensor	S22326	1	
12	Anillo "O", carrete de válvula del tensor	P09685	2	
13	Anillo de retén, 5/8"	F04254-2	2	
14	Pasador de rodillo, 3/16" x 2 1/2"	F05012-27	1	
15	Pasador de rodillo, 1/8" x 3/4"	F05012-6	4	
16	Resorte, LE-041C-7MW	P10064	1	
17	Tornillo penetrante, #7 x 1/2"	F05015-25	1	
18	Bola de acero, 3/16" de diámetro	P09744	1	
19	Bola de acero, 3/8" de diámetro	P09133	1	
20	Resorte, LC-038E-15SS	P22041	1	
21	Perno de cabeza hexagonal, 5/16-18 x 5" grado 8	F05006-52	4	
22	**PERNO DE CABEZA HUECA, 1/2-20 X 1 1/2”**	F05008-44	2	
23	**ADAPTADOR DE CODO, 1/4" NPT 90°**	P09140	1*	
24	**MANGUERA HIDRÁULICA, 1/4" DIÁM. X 78" CON ADAPTADORES**	P22299	1*	
	CONJUNTO DE MANGO DE INCLINACIÓN, POLEA CONDUCIDA	A11309	1*	
25	Tornillo, mango de inclinación	S11058	1	◆
26	Mango de inclinación, tornillo	S08174	1	◆
27	Pivote de rodillo, 3/16" x 7/8"	F05012-19	1	
28	Bola de seguridad, 1/2" diámetro	P02720	1	
29	Funda de vinilo, mango de inclinación	P08072	1	
	CALCOMANÍA DE PELIGRO, PIEZAS EN MOVIMIENTO	S10692	1	◆
30	**TORNILLO PUNTA DE BRONCE Y CABEZA HUECA, 3/8-16 X 1"**	F05007-88	1*	
31	**CONTRATUERCA HEXAGONAL, 3/8-16**	F05010-29	1*	
32	**CUBIERTA DE NÚCLEO CONDUCIDO DEL MULTICABEZAL**	W22058 [1]	1*	
33	**ARANDELA PLANA, 1/4" SAE**	F05011-11	2*	
34	**ARANDELA SECCIONADA DE SEGURIDAD, 1/4"**	F05011-14	2*	
35	**PERNO DE CABEZA HEXAGONAL, 1/4-20 X 3/4"**	F05005-1	2*	
36	**MEDIDOR DE TENSIÓN DE LA SIERRA, 3000 P.S.I.**	P10052	1	

[1] Use la cubierta de núcleo W22469 si el dispositivo de movimiento vertical se moderniza con el mango de manivela (*Vea la Sección 2.2*).

2.4 Conjunto de mango de desenganche de tensión

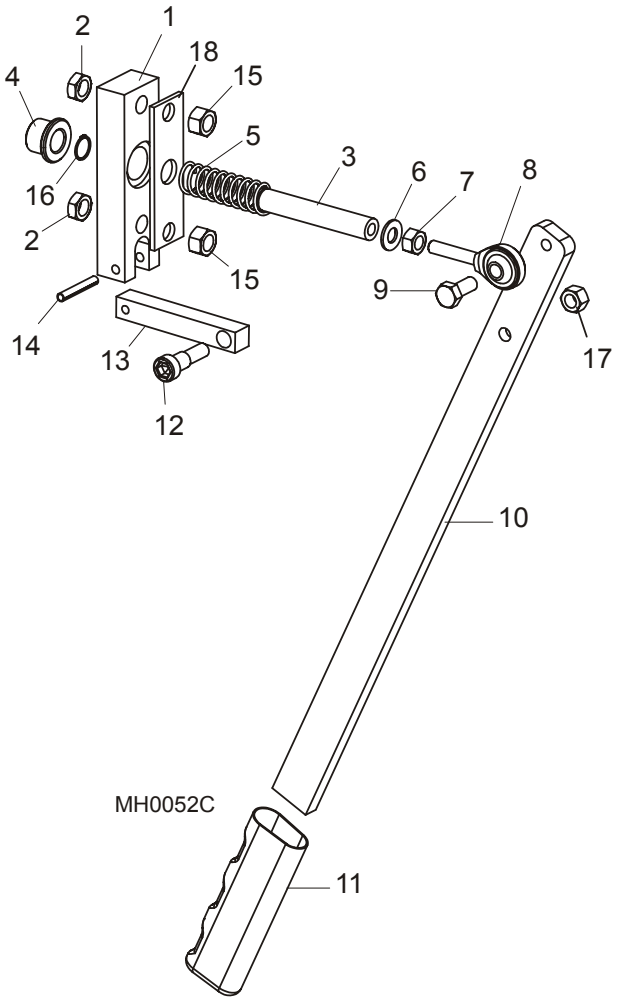

REF	DESCRIPCIÓN (◆ indica las piezas que están disponibles sólo en conjuntos)	PIEZA No	CANT.	
	CONJUNTO DE MANGO, DESENGANCHE DE TENSIÓN	A22528	1*	
1	Placa de parada del tensor	S22527	1	
2	Contratuerca hexagonal, 3/8-16	F05010-29	2	
3	Varilla de empuje del tensor	S22526	1	
4	Casquillo, bronce embridado	P22662	1	
5	Resorte, LC-072J-7MW	P05155	1	
6	Arandela plana, 5/16" SAE	F05011-17	1	
7	Tuerca hexagonal, 5/16-24	F05010-28	1	
8	Extremo de varilla macho 5/16-24	P09814	1	
9	Perno de cabeza hexagonal, 5/16-18 x 3/4"	F05006-5	1	
10	Mango, desenganche de tensión	S22524	1	
11	Agarre de mango, desenganche de tensión	P04731	1	
12	Perno de tope, 3/8 x 1/2"	F05006-56	1	

13	Barra del eslabón del mango, desenganche de tensión	S22525	1	
14	Pasador de rodillo, 3/16" x 1 1/4"	F05012-16	1	
15	Tuerca hexagonal de seguridad, 3/8-16	F05010-25	2	
16	Anillo de retén, 1/2"	F04254-18	1	
17	Tuerca hexagonal de seguridad, 5/16-18	F05010-6	1	
18	Placa retenedora del casquillo	036600 [1]	1	

[1] La placa retenedora del casquillo 036600 se agregó en la Rev. A3.00 para asegurar el casquillo embridado en el conjunto.

2.5 Conjunto de montaje del cabezal de corte

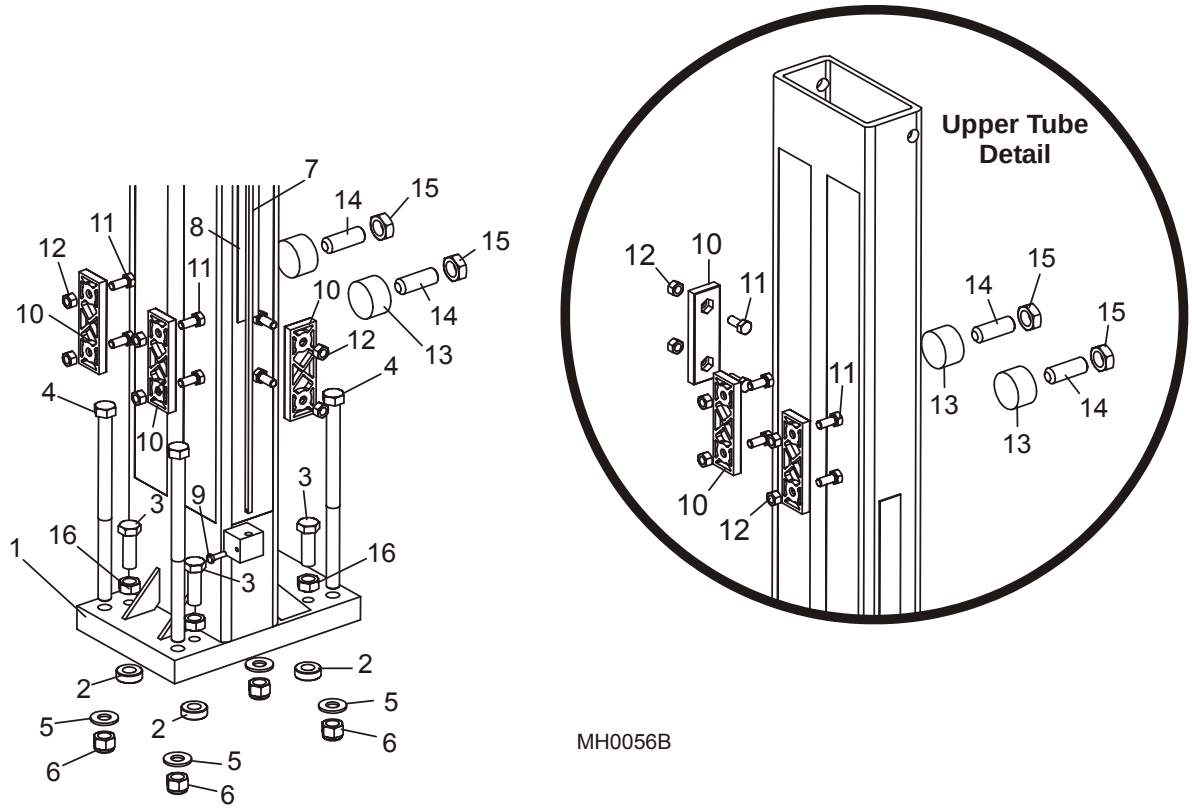

REF	DESCRIPCIÓN (◆ indica las piezas que están disponibles sólo en conjuntos)	PIEZA No	CANT. (*/cabezal)	
1	SOLDADURA DEL TUBO, MONTAJE DEL CABEZAL DE CORTE	W22549	1	
2	BLOQUE DE MONTAJE, SIERRA DE ACERO	S22563	2	
3	PERNO DE CABEZA HEXAGONAL, 1/2-13 X 1 1/2" GRADO 5	F05008-33	4	
4	PERNO DE CABEZA HEXAGONAL, 1/2-13 X 8" GRADO 5	F05008-69	4	
5	ARANDELA PLANA, 1/2" SAE	F05011-2	4	
6	TUERCA DE SEGURIDAD DE NILÓN DE 1/2-13	F05010-8	4	
7	PUNTERO DE ALTURA, SIERRA DE MULTICABEZAL	S22636	1	
8	CALCOMANÍA, ESCALA DE ALTURA DEL MULTICABEZAL (PULGADAS)	S22300	1	
	CALCOMANÍA, ESCALA DE ALTURA DEL MULTICABEZAL (MÉTRICA)	S22301	1	
9	PERNO DE CABEZA HEXAGONAL, #10-24 X 5/8"	F05004-18	1	
10	BLOQUE DE MOVIMIENTO VERTICAL, DELRIN	M04096	6	
11	PERNO DE CABEZA HEXAGONAL, 5/16-18 X 3/4"	F05006-5	12	
12	TUERCA HEXAGONAL DE SEGURIDAD, 5/16-18	F05010-6	12	
13	BLOQUE DE NILÓN AJUSTABLE DE MOVIMIENTO VERTICAL	S22561	4	
14	TORNILLO DE FIJACIÓN DE PUNTA PLANA Y CABEZA HUECA, 5/8-18 X 1 1/4"	F05009-27	4	
15	CONTRATUERCA HEXAGONAL, 5/8-18	F05010-11	4	
16	TUERCA HEXAGONAL, 1/2-13	F05010-35	4	

2.6 Conjunto de motor de sierra

Rev A1.00 (11/99) +

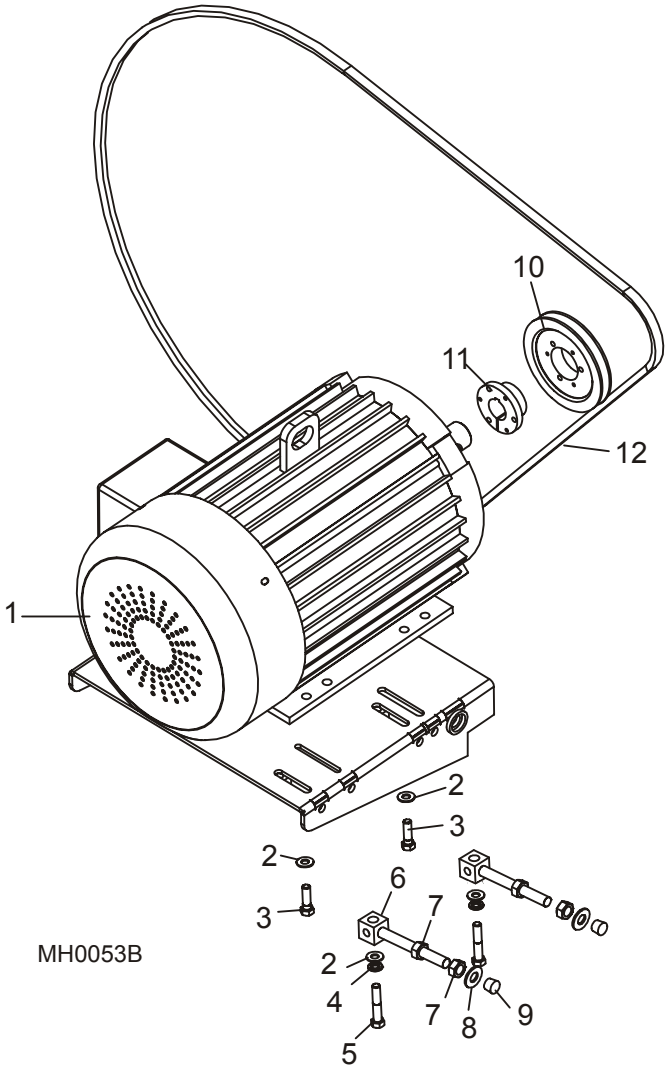

REF	DESCRIPCIÓN (◆ indica las piezas que están disponibles sólo en conjuntos)	PIEZA No	CANT. (*/cabezal)	
1	**MOTOR, 25HP ADAPTADO TRIFÁSICO CON TERMOSTATOS**	021392	1*	
	MOTOR, 25HP 575 V ADAPTADO TRIFÁSICO CON TERMOSTATOS	016022 [1]	1*	
2	**ARANDELA PLANA, 1/2" SAE**	F05011-3	2	
3	**PERNO DE CABEZA HEXAGONAL, 1/2-13 X 1 1/2"**	F05008-33	2	
4	**ARANDELA SECCIONADA DE SEGURIDAD, 1/2"**	F05011-9	2	
5	**PERNO DE CABEZA HEXAGONAL, 1/2-13 X 2 1/2”**	F05008-74	2	
6	**BLOQUE DE TENSIÓN DEL MOTOR**	W22086	2*	
7	**TUERCA HEXAGONAL, 1/2-13**	F05010-35	4*	

8	**TUERCA DE SEGURIDAD DE NILÓN, 1/2”**	F05010-8	4	
9	**TAPA DE EXTREMO DE PLÁSTICO, 1/2"**	P22320	2*	
10	**POLEA, 1/5V5.9SDS MOTOR (60 HZ)**	033248 [2]	1*	
	POLEA, 25V750SK MOTOR (50 HZ)	033300	1*	
11	**CASQUILLO, SDS 1 5/8" (60 HZ)**	033249	1*	
	CASQUILLO, SK 1 5/8" (50 HZ)	033301	1*	
12	**CORREA, 5VX1210 MANDO V (60 HZ)**	033389	1*	
	CORREA, 5VX1230 MANDO V (50 HZ)	033302	1*	

[1] Para Multicabezales de 575 voltios
[2] La polea cambió de 25V590SDS a 1/5V5.9SDS (12/99) y se reemplazó en todos los Multicabezales existentes con polea antigua. La correa 033389 también cambió de 5VX1230 a 5VX1210.

2.7 Conjunto de motor de sierra

No. de serie 001 - Rev A1.00 (11/99)

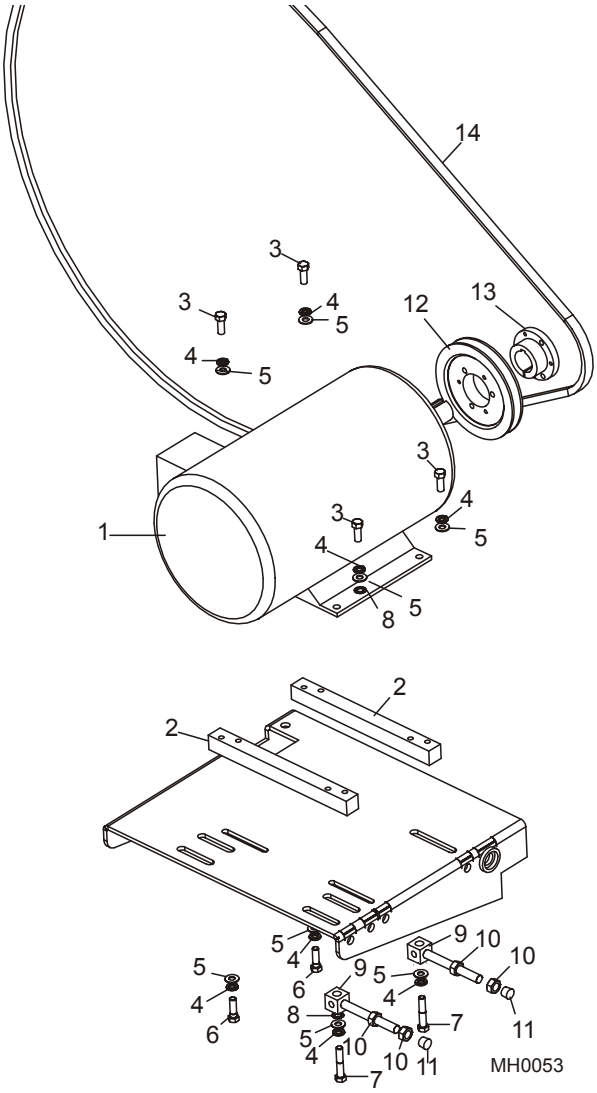

REF	DESCRIPCIÓN (◆ indica las piezas que están disponibles sólo en conjuntos)	PIEZA No	CANT. (*/cabezal)	
1	**CONJUNTO DE MOTOR, 220/380/415-440V**	A22902	1*	
	Motor, 15HP 3PH 50/60HZ 3450RPM Adaptado de 220/380/415-440V	P11813	1	◆
	Terminal suelto, #8 Anillo 14-16GA NI	F05092-11	2	
	Terminal suelto, #8 Anillo 10-12GA NI	F05092-12	12	
	CONJUNTO DE MOTOR, 575V	A22902-575	1*	
	Motor, 15HP 3PH 60HZ 3450RPM Adaptado 575V	P12552	1	◆
	Terminal suelto, #8 Anillo 10-12GA NI	F05092-12	5	
	JUEGO DE BARRA ESPACIADORA, MONTAJE DEL MOTOR	A22325	1*	

2	Barra espaciadora, montaje del motor	S22324	2	
3	Perno de cabeza hexagonal, 3/8-16 x 1"	F05007-7	4	
4	Arandela seccionada de seguridad, 3/8"	F05011-4	8	
5	Arandela plana, 3/8" SAE	F05011-3	8	
6	Perno de cabeza hexagonal, 3/8-16 x 1 1/4”	F05007-2	2	
7	Perno de cabeza hexagonal, 3/8-16 x 2"	F05007-72	2	
	Hoja de instrucción de actualización, espaciador de montaje del motor del Multicabezal	A22325-386	1	
8	**ARANDELA CON CERRADURA EN ESTRELLA EXTERNA, 3/8"**	F05011-36	2*	
9	**BLOQUE DE TENSIÓN DEL MOTOR**	W22086	2*	
10	**TUERCA HEXAGONAL, 1/2-13**	F05010-35	4*	
11	**TAPA DE EXTREMO DE PLÁSTICO, 1/2"**	P22320	2*	
12	**POLEA, 1B58SDS MOTOR (60 HZ)**	P22304	1*	
	POLEA, 1B70SDS MOTOR (50 HZ)	P22638 [1]	1*	◆
13	**CASQUILLO, SDS 1 3/8" (MOTOR DE 15HP)**	P22671	1*	
	CASQUILLO, SDS 1 5/8" (MOTOR DE 20HP)	N/D	1*	
14	**CORREA, BX120 MANDO V**	P22305	1*	

[1] Polea P22638 obsoleta y que ya no se ofrece.

2.8 Conjunto de guíasierra interior (sierra de 1 pulgada)

Rev. A2.00+

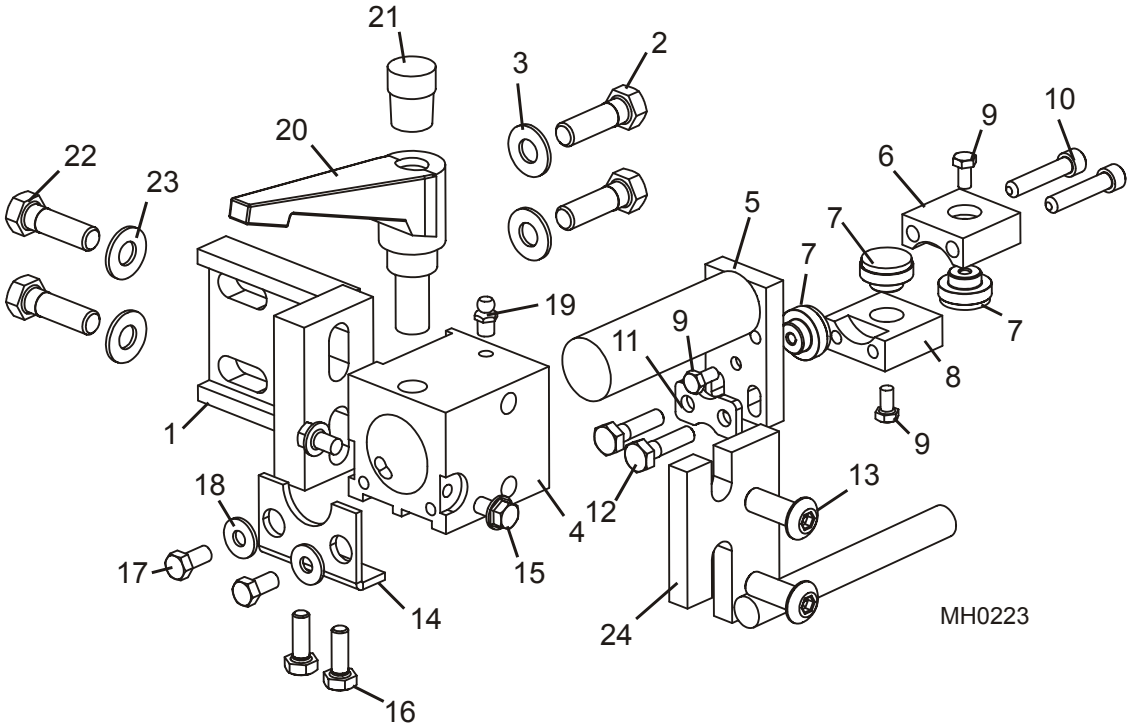

REF	DESCRIPCIÓN (◆ indica las piezas que están disponibles sólo en conjuntos)	PIEZA No	CANT. (*/cabezal)	
1	**SOPORTE DE MONTAJE, GUÍASIERRA INTERIOR**	W22690	1*	
2	**PERNO DE CABEZA HEXAGONAL, 3/8-24 X 1 1/4" GRADO 5**	F05007-102	2	
3	**ARANDELA PLANA, 3/8" SAE**	F05011-3	2	
	CONJUNTO DE GUÍASIERRA INTERIOR, TRIPLE BLOQUE DE 1"	035260	1*	
4	Bloque de montaje, guíasierra (interior)	S22581	1	
	Conjunto de eje, guíasierra con insertos	035754	1	
5	Soldadura de eje, guíasierra	035264	1	
6	Bloque porta inserto superior, 3/4”	035265	1	
7	Conjunto de inserto, guíasierra de 1"	035242	3	
8	Bloque porta inserto inferior, 3/4”	035266	1	
9	Perno de cabeza hexagonal, #10-32 x 3/8"	F05004-171	3	
10	Perno de cabeza hueca, 1/4-20 x 1 1/4”	F05005-48	2	
11	Placa de arandela, guíasierra	035531	1	
12	Perno de cabeza hexagonal, 1/4-20 x 1" grado 5	F05005-101	2	
13	Tornillo cabeza de botón, 3/8-24 x 1"	F05007-80	2	
	Juego de modernización, placa de alineación trasera del guíasierra	A22420	1	
14	Placa de alineación trasera, guíasierra	S22584	1	◆
15	Tornillo con reborde, 1/4-20 x 3/8"	F05005-78	2	

16	Perno de cabeza hexagonal, 1/4-20 x 3/4"	F05005-1	2	
17	Perno de cabeza hexagonal, 1/4-20 x 1/2"	F05005-15	2	
18	Arandela plana, 1/4"	F05011-11	2	
	Hoja de instrucciones, juego de modernización, alineamiento trasero del guíasierra	A22420-256	1	◆
19	Pico de engrase, 1/4-28	P05060	1	
20	Mango de ajuste del guíasierra	P22595	1	
21	Tapa del mango de ajuste, guíasierra	P22668	1	
22	Perno de cabeza hexagonal, 3/8-24 x 1 1/4" grado 5	F05007-102	2	
23	Arandela plana, 3/8" SAE	F05011-3	2	
24	**SOLDADURA DE PLACA, DEFLECTOR DE SIERRA INTERIOR**	W22408	1*	

2.9 Conjunto de guíasierra interior (sierra de 1 pulgada)

Rev. A1.00 - A1.01

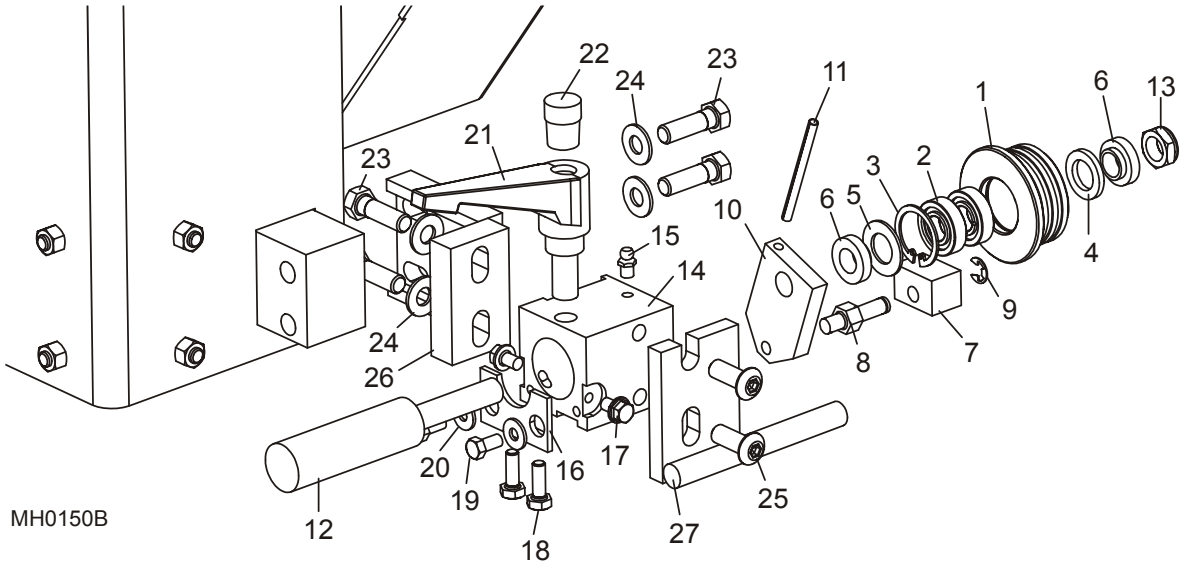

REF	DESCRIPCIÓN (◆ indica las piezas que están disponibles sólo en conjuntos)	PIEZA No	CANT. (*/cabezal)	
	CONJUNTO DE GUÍASIERRA INTERIOR, 1"	A22404 [1]	1*	
	Conjunto de rodillo, guíasierra completa (sierra de 1")	A20191	1	
1	Rodillo embridado de guíasierra (sierra de 1")	S20171	1	◆
	Juego de cojinetes para reconstrucción del guíasierra	K07079	1	
2	Cojinete de guíasierra, R8-2RS	015975 [2]	2	◆
3	Anillo de retención interior, 1 1/8"	F04254-1	1	
4	Arandela de fieltro gris, 5/8"	P06455	1	
5	Arandela de fieltro blanco, 5/8"	P04252	1	
6	Espaciador del guíasierra	S04253	2	
7	Bloque grueso de guíasierra (pasador de 5/16", sierra de 1")	P22630	1	
8	Pasador, 5/16" Diám. (bloque grueso - sierra de 1")	S22633	1	
9	Pinza, 5/16" Diám. "E"	P22635	1	
	Conjunto de placa de montaje ajustable, guíasierra	A22406	1	
10	Placa, montaje trasero del guíasierra	S22583	1	◆
11	Pasador de rodillo, 3/16" x 2 1/2"	F05012-27	1	
12	Eje, guíasierra	S22405 [3]	1	
13	Contratuerca, seguro de nilón 1/2-20	F05010-79	1	
14	Bloque de montaje, guíasierra (interior)	S22581	1	
15	Pico de engrase, 1/4-28	P05060	1	
	Juego de modernización, placa de alineación trasera del guíasierra	A22420	1	

16	Placa de alineación trasera, guíasierra	S22584	1	◆
17	Tornillo con reborde, 1/4-20 x 3/8"	F05005-78	2	
18	Perno de cabeza hexagonal, 1/4-20 x 3/4"	F05005-1	2	
19	Perno de cabeza hexagonal, 1/4-20 x 1/2"	F05005-15	2	
20	Arandela plana, 1/4"	F05011-11	2	
	Hoja de instrucciones, juego de modernización, alineamiento trasero del guíasierra	A22420-256	1	◆
21	Mango de ajuste del guíasierra	P22595	1	
22	Funda de caucho	P03807 [4]	1	
23	Perno de cabeza hexagonal, 3/8-24 x 1 1/4" grado 5	F05007-102	4	
24	Arandela plana, 3/8" SAE	F05011-3	4	
25	Tornillo cabeza de botón, 3/8-24 x 1"	F05007-80	2	
26	**SOPORTE DE MONTAJE, GUÍASIERRA INTERIOR**	W22690	1*	
27	**SOLDADURA DE PLACA, DEFLECTOR DE SIERRA INTERIOR**	W22408	1*	

[1] Se reemplazó el conjunto de guíasierra con el estilo de triple inserto (Rev. A2.00). Se actualizó los conjuntos previos con 035754 (*See Section 2.8*).
[2] El cojinete sellado reemplaza al cojinete de tipo engrasable M04902 (4/98) Si corresponde, use el tornillo de fijación F05005-105 para taponar el agujero del pico de engrase en el perno de montaje del guíasierra S22405.
[3] Se ha eliminado del pico de engrase del perno de montaje S22405 desde 4/98. El perno de nuevo estilo requiere cojinetes sellados 015975.
[4] La funda de caucho P03807 sustituye a la tapa de plástico P22668 para aumentar la duración (4/00).

2.10 Conjunto de guíasierra exterior (sierra de 1 pulgada)

Rev. A2.00+

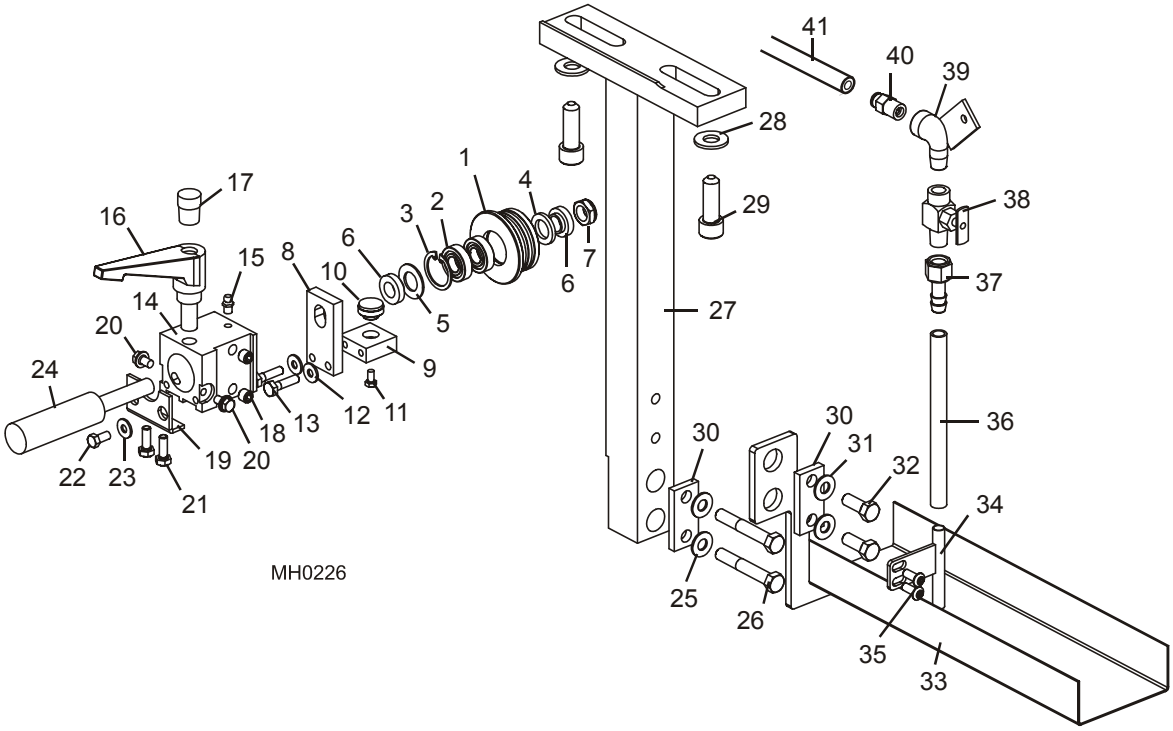

REF	DESCRIPCIÓN (◆ indica las piezas que están disponibles sólo en conjuntos)	PIEZA No	CANT. (*/cabezal)	
	CONJUNTO DE GUÍA, GUÍASIERRA EXTERIOR (SIERRA DE 1")	035261	1*	
	Conjunto de rodillo, guíasierra con cojinetes (sierra de 1")	A20191	1	
1	Rodillo embridado de guíasierra (sierra de 1")	S20171	1	◆
	Juego de cojinetes para reconstrucción del guíasierra	K07079	1	
2	Cojinete de guíasierra, R8-2RS	015975	2	◆
3	Anillo de retención interior, 1 1/8"	F04254-1	1	
4	Arandela de fieltro gris, 5/8"	P06455	1	
5	Arandela de fieltro blanco, 5/8"	P04252	1	
6	Espaciador del guíasierra	S04253	2	
7	Contratuerca, seguro de nilón 1/2-20	F05010-79	1	
	Conjunto de guíasierra, bloque de 1"	035752	1	
8	Placa de respaldo del montaje del guíasierra	035239	1	
9	Bloque de sujeción del inserto	035269	1	
10	Conjunto de inserto, sierra de 1"	035242	1	
11	Perno de cabeza hexagonal, #10-32 x 3/8"	F05004-171	1	
12	Arandela plana, 1/4" SAE	F05011-11	2	
13	Perno de cabeza hexagonal, 1/4-20 x 1" grado 5	F05005-101	2	

14	Bloque de montaje, guíasierra (exterior)	S22582	1	
15	Pico de engrase, 1/4-28	P05060	1	
16	Mango de ajuste del guíasierra	P22595	1	
17	Tapa del mango del guíasierra	P22668	1	
18	Tornillo de fijación de seguridad de nilón, 3/8-24 x 3/8"	F05007-89	2	
	Juego de modernización, placa de alineación trasera del guíasierra	A22420	1*	
19	Placa de alineación trasera, guíasierra	S22584	1	◆
20	Tornillo con reborde, 1/4-20 x 3/8"	F05005-78	2	
21	Perno de cabeza hexagonal, 1/4-20 x 3/4"	F05005-1	2	
22	Perno de cabeza hexagonal, 1/4-20 x 1/2"	F05005-15	2	
23	Arandela plana, 1/4"	F05011-11	2	
	Hoja de instrucciones, juego de modernización, alineamiento trasero del guíasierra	A22420-256	1	◆
24	Eje, guíasierra	S22405	1	
25	Arandela plana, 3/8" SAE	F05011-3	2	
26	Perno de cabeza hexagonal, 3/8-24 x 2 1/2" grado 5	F05007-81	2	
27	**BRAZO DE MONTAJE, GUÍASIERRA EXTERIOR**	W22412	1*	
28	**ARANDELA PLANA, 1/2" SAE**	F05011-2	2*	
29	**PERNO DE CABEZA HUECA, 1/2-20 X 1 1/2"**	F05008-44	2*	
30	**PLACA DE ARANDELA, GUÍASIERRA**	S22202	2*	
31	**ARANDELA PLANA, 3/8" SAE**	F05011-3	2*	
32	**PERNO DE CABEZA HEXAGONAL, 3/8-24 X 1" GRADO 5**	F05007-46	2*	
33	**PROTECTOR DE GUÍASIERRA, EXTERIOR**	W22416	1*	
34	**SOPORTE, TUBO DE LUBRICACIÓN CON AGUA**	W22413	1*	
35	**TORNILLO CABEZA DE BOTÓN, 1/4-20 X 5/8"**	F05005-63	2*	
36	**MANGUERA DE PLÁSTICO, 3/8 D.I. X 1/2" D.E.**	R01885	Tal como se solicitó	
37	**ADAPTADOR DE MANGUERA, 1/4" NPT - 3/8"**	P04688	1*	
38	**VÁLVULA, CIERRE DE AGUA**	P05680	1*	
39	**SOLDADURA DE CODO**	W21568	1*	
40	**ADAPTADOR DE TUBO, 1/4" NPT X 1/4"**	P20903	1*	
41	**MANGUERA DE PLÁSTICO, 1/4" D.E.**	R01869	Tal como se solicitó	

2.11 Conjunto de guíasierra exterior (sierra de 1 pulgada)

Rev. A1.00 - A1.01

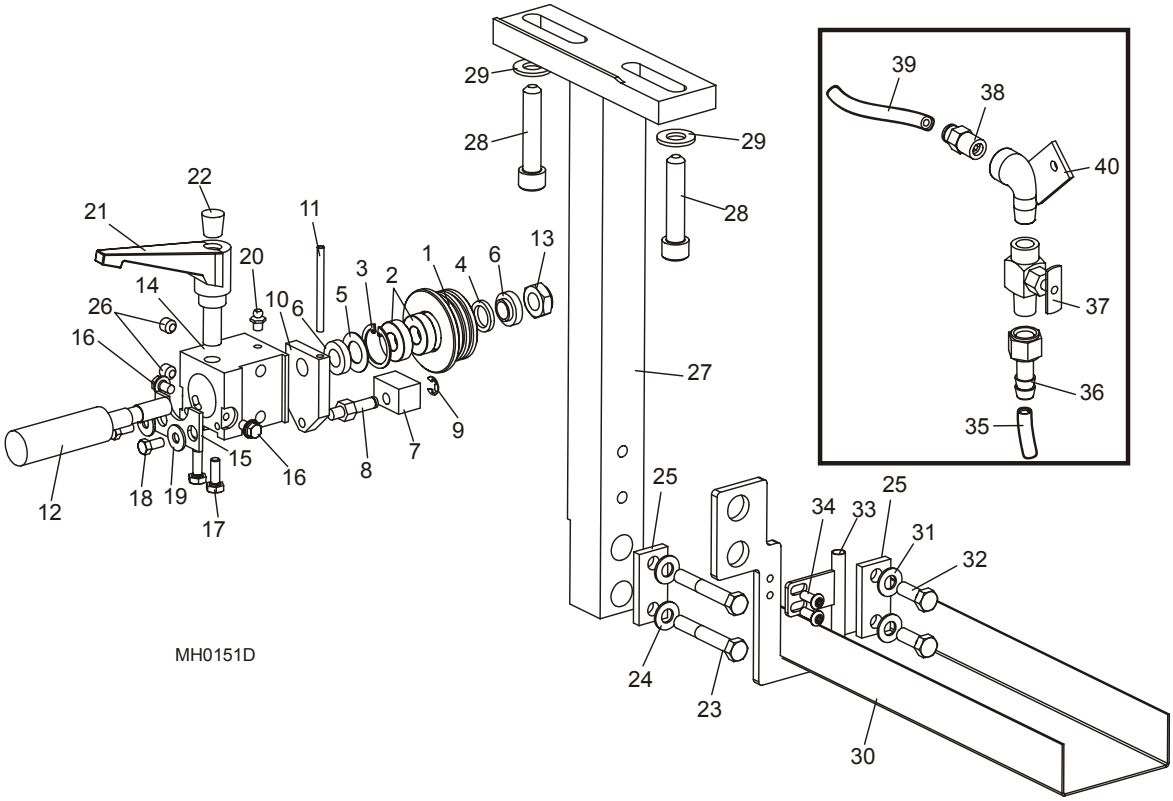

REF	DESCRIPCIÓN (◆ indica las piezas que están disponibles sólo en conjuntos)	PIEZA No	CANT. (*/cabezal)	
	CONJUNTO DE GUÍASIERRA EXTERIOR, 1"	A22407	1*	
	Conjunto de rodillo, guíasierra completa (sierra de 1")	A20191	1	
1	Rodillo embridado de guíasierra (sierra de 1")	S20171	1	◆
	Juego de cojinetes para reconstrucción del guíasierra	K07079	1	
2	Cojinete de guíasierra, R8-2RS	015975	2	◆
3	Anillo de retención interior, 1 1/8"	F04254-1	1	
4	Arandela de fieltro gris, 5/8"	P06455	1	
5	Arandela de fieltro blanco, 5/8"	P04252	1	
6	Espaciador del guíasierra	S04253	2	
7	Bloque grueso de guíasierra (pasador de 5/16", sierra de 1")	P22630	1	
	Bloque delgado de guíasierra (pasador de 3/16", sierra de 1") [1]	P22593 [1]	1	
8	Pasador, 5/16" Diám. (bloque grueso - sierra de 1")	S22633	1	
	Pasador, 3/16" Diám. (bloque delgado - sierra de 1") [1]	S22586 [1]	1	

9	Pinza, 5/16" Diám. "E"	P22635	1	
	Pinza, 3/16" Diám. "E" [1]	P22599 [1]	1*	
	Conjunto de placa de montaje ajustable, guíasierra	A22406	1	
10	Placa, montaje trasero del guíasierra	S22583	1	◆
11	Pasador de rodillo, 3/16" x 2 1/2"	F05012-27	1	
12	Eje, guíasierra	S22405	1	
13	Contratuerca, seguro de nilón 1/2-20	F05010-79	1	
14	Bloque de montaje, guíasierra (exterior)	S22582	1	
	Juego de modernización, placa de alineación trasera del guíasierra	A22420	1	
15	Placa de alineación trasera, guíasierra	S22584	1	◆
16	Tornillo con reborde, 1/4-20 x 3/8"	F05005-78	2	
17	Perno de cabeza hexagonal, 1/4-20 x 3/4"	F05005-1	2	
18	Perno de cabeza hexagonal, 1/4-20 x 1/2"	F05005-15	2	
19	Arandela plana, 1/4"	F05011-11	2	
	Hoja de instrucciones, juego de modernización, alineamiento trasero del guíasierra	A22420-256	1	◆
20	Pico de engrase, 1/4-28	P05060	1	
21	Mango de ajuste del guíasierra	P22595	1	
22	Funda de caucho	P03807 [2]	1	
23	Perno de cabeza hexagonal, 3/8-24 x 2 1/2" grado 5	F05007-81	2	
24	Arandela plana, 3/8" SAE	F05011-3	2	
25	Placa de arandela, guíasierra	S22202	2	
26	Tornillo de fijación de seguridad de nilón, 3/8-24 x 3/8"	F05007-89	2	
27	**BRAZO DE MONTAJE, GUÍASIERRA EXTERIOR**	W22412	1*	
28	**PERNO DE CABEZA HUECA, 1/2-20 X 1 1/2"**	F05008-44	2*	
29	**ARANDELA PLANA, 1/2" SAE**	F05011-2	2*	
30	**PROTECTOR DE GUÍASIERRA, EXTERIOR**	W22416	1*	
31	**ARANDELA PLANA, 3/8" SAE**	F05011-3	2*	
32	**PERNO DE CABEZA HEXAGONAL, 3/8-24 X 1"**	F05007-46	2*	
33	**SOPORTE, TUBO DE LUBRICACIÓN CON AGUA**	W22413	1*	
34	**TORNILLO CABEZA DE BOTÓN, 1/4-20 X 5/8"**	F05005-63	2*	
35	**MANGUERA DE PLÁSTICO, 3/8 D.I. X 1/2" D.E.**	R01885	Tal como se solicitó	
36	**ADAPTADOR DE MANGUERA, 1/4" NPT - 3/8"**	P04688	1*	
37	**VÁLVULA, CIERRE DE AGUA**	P05680	1*	
38	**ADAPTADOR DE TUBO, 1/4" NPT X 1/4"**	P20903	1*	
39	**MANGUERA DE PLÁSTICO, 1/4" D.E.**	R01869	Tal como se solicitó	
40	**SOLDADURA DE CODO**	W21568	1*	

[1] Bloque, pasador y pinza alternos para usar con el último guíasierra exterior del cabezal de corte. Permitirá bajar la sierra más cerca del carril de avance.
[2] La funda de caucho P03807 sustituye a la tapa de plástico P22668 para aumentar la duración (4/00).

2.12 Conjunto de guíasierra exterior (sierra de 1 pulgada)

No. de serie 001 - Rev. A1.00 (11/99)

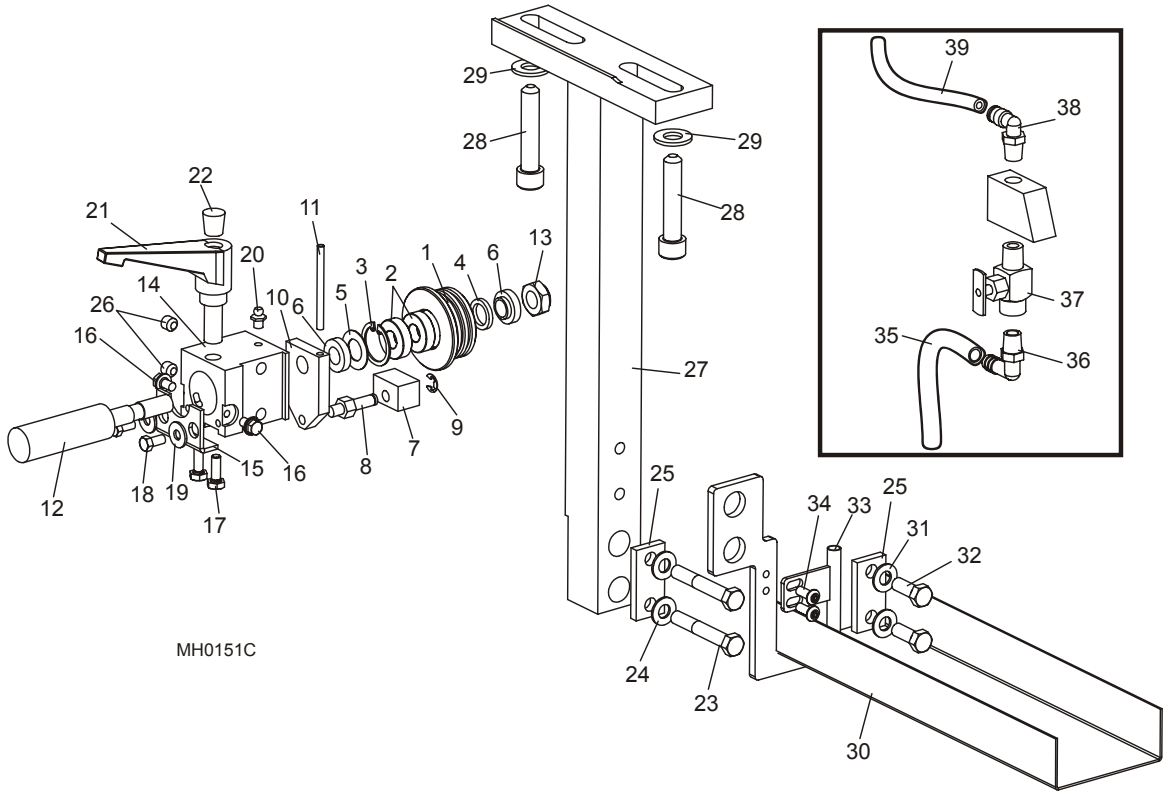

REF	DESCRIPCIÓN (◆ indica las piezas que están disponibles sólo en conjuntos)	PIEZA No	CANT. (*/cabezal)	
	CONJUNTO DE GUÍASIERRA EXTERIOR, 1"	A22407	1*	
	Conjunto de rodillo, guíasierra completa (sierra de 1")	A20191	1	
1	Rodillo embridado de guíasierra (sierra de 1")	S20171	1	◆
	Juego de cojinetes para reconstrucción del guíasierra	K07079	1	
2	Cojinete de guíasierra, R8-2RS	015975 [1]	2	◆
3	Anillo de retención interior, 1 1/8"	F04254-1	1	
4	Arandela de fieltro gris, 5/8"	P06455	1	
5	Arandela de fieltro blanco, 5/8"	P04252	1	
6	Espaciador del guíasierra	S04253	2	
7	Bloque grueso de guíasierra (pasador de 5/16", sierra de 1")	P22630	1	
	Bloque delgado de guíasierra (pasador de 3/16", sierra de 1") [2]	P22593 [1]	1	
8	Pasador, 5/16" Diám. (bloque grueso - sierra de 1")	S22633	1	
	Pasador, 3/16" Diám. (bloque delgado - sierra de 1") [1]	S22586 [1]	1	
9	Pinza, 5/16" Diám. "E"	P22635	1	
	Pinza, 3/16" Diám. "E" [1]	P22599 [1]	1*	

	Conjunto de placa de montaje ajustable, guíasierra	A22406	1	
10	Placa, montaje trasero del guíasierra	S22583	1	◆
11	Pasador de rodillo, 3/16" x 2 1/2"	F05012-27	1	
12	Eje, guíasierra	S22405 [3]	1	
13	Contratuerca, seguro de nilón 1/2-20	F05010-79	1	
14	Bloque de montaje, guíasierra (exterior)	S22582	1	
	Juego de modernización, placa de alineación trasera del guíasierra	A22420	1	
15	Placa de alineación trasera, guíasierra	S22584	1	◆
16	Tornillo con reborde, 1/4-20 x 3/8"	F05005-78	2	
17	Perno de cabeza hexagonal, 1/4-20 x 3/4"	F05005-1	2	
18	Perno de cabeza hexagonal, 1/4-20 x 1/2"	F05005-15	2	
19	Arandela plana, 1/4"	F05011-11	2	
	Hoja de instrucciones, juego de modernización, alineamiento trasero del guíasierra	A22420-256	1	◆
20	Pico de engrase, 1/4-28	P05060	1	
21	Mango de ajuste del guíasierra	P22595	1	
22	Funda de caucho	P03807 [4]	1	
23	Perno de cabeza hexagonal, 3/8-24 x 2 1/2" grado 5	F05007-81	2	
24	Arandela plana, 3/8" SAE	F05011-3	2	
25	Placa de arandela, guíasierra	S22202	2	
26	Tornillo de fijación de seguridad de nilón, 3/8-24 x 3/8"	F05007-89	2	
27	**BRAZO DE MONTAJE, GUÍASIERRA EXTERIOR**	W22412	1*	
28	**PERNO DE CABEZA HUECA, 1/2-20 X 1 1/2"**	F05008-44	2*	
29	**ARANDELA PLANA, 1/2" SAE**	F05011-2	2*	
30	**PROTECTOR DE GUÍASIERRA, EXTERIOR**	W22416	1*	
31	**ARANDELA PLANA, 3/8" SAE**	F05011-3	2*	
32	**PERNO DE CABEZA HEXAGONAL, 3/8-24 X 1"**	F05007-46	2*	
33	**SOPORTE, TUBO DE LUBRICACIÓN CON AGUA**	W22413	1*	
34	**TORNILLO CABEZA DE BOTÓN, 1/4-20 X 5/8"**	F05005-63	2*	
35	**MANGUERA DE PLÁSTICO, 3/8 D.I. X 1/2" D.E.**	R01885	Tal como se solicitó	
36	**ADAPTADOR DE CODO, TUBO PLÁSTICO 1/4" NPT - 3/8"**	P04730	1	
37	**VÁLVULA, CIERRE DE AGUA**	P05680	1	
38	**ADAPTADOR DE CODO DE TUBO, 1/4" NPT - 1/4"**	P21519	1	
39	**MANGUERA DE PLÁSTICO, 1/4" D.E.**	R01869	Tal como se solicitó	

[1] El cojinete sellado reemplaza al cojinete de tipo engrasable M04902 (4/98) Si corresponde, use el tornillo de fijación F05005-105 para taponar el agujero del pico de engrase en el perno de montaje del guíasierra S22405.
[2] Bloque, pasador y pinza alternos para usar con el último guíasierra exterior del cabezal de corte. Permitirá bajar la sierra más cerca del carril de avance.
[3] Se ha eliminado del pico de engrase del perno de montaje S22405 desde 4/98. El perno de nuevo estilo requiere cojinetes sellados 015975.
[4] La funda de caucho P03807 sustituye a la tapa de plástico P22668 para aumentar la duración (4/00).

2.13 Conjunto de guíasierra interior (sierra de 1 1/4")

Rev. A2.00+

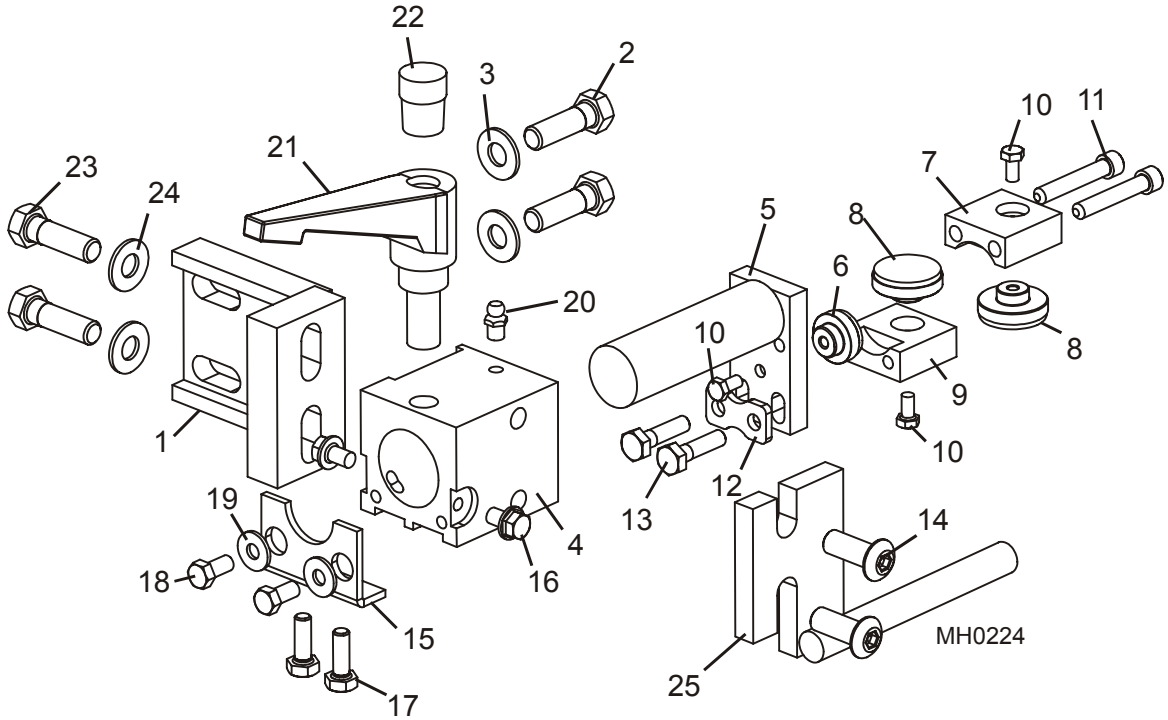

REF	DESCRIPCIÓN (◆ indica las piezas que están disponibles sólo en conjuntos)	PIEZA No	CANT. (*/cabezal)	
1	**SOPORTE DE MONTAJE, GUÍASIERRA INTERIOR**	W22690	1*	
2	**PERNO DE CABEZA HEXAGONAL, 3/8-24 X 1 1/4" GRADO 5**	F05007-102	2	
3	**ARANDELA PLANA, 3/8" SAE**	F05011-3	2	
	CONJUNTO DE GUÍASIERRA INTERIOR, TRIPLE BLOQUE DE 1 1/4"	035259	1*	
4	Bloque de montaje, guíasierra (interior)	S22581	1	
	Conjunto de eje, guíasierra con insertos	035753	1	
5	Soldadura de eje, guíasierra	035264	1	
6	Conjunto de inserto, guíasierra de 1"	035242	1	
7	Bloque porta inserto superior, 1”	035267	1	
8	Conjunto de inserto, guíasierra de 1 1/4"	035222	2	
9	Bloque porta inserto inferior, 1”	035268	1	
10	Perno de cabeza hexagonal, #10-32 x 3/8"	F05004-171	3	
11	Perno de cabeza hueca, 1/4-20 x 1 1/2”	F05005-74	2	
12	Placa de arandela, guíasierra	035531	1	
13	Perno de cabeza hexagonal, 1/4-20 x 1" grado 5	F05005-101	2	
14	Tornillo cabeza de botón, 3/8-24 x 1"	F05007-80	2	
	Juego de modernización, placa de alineación trasera del guíasierra	A22420	1	
15	Placa de alineación trasera, guíasierra	S22584	1	◆

16	Tornillo con reborde, 1/4-20 x 3/8"	F05005-78	2	
17	Perno de cabeza hexagonal, 1/4-20 x 3/4"	F05005-1	2	
18	Perno de cabeza hexagonal, 1/4-20 x 1/2"	F05005-15	2	
19	Arandela plana, 1/4"	F05011-11	2	
	Hoja de instrucciones, juego de modernización, alineamiento trasero del guíasierra	A22420-256	1	◆
20	Pico de engrase, 1/4-28	P05060	1	
21	Mango de ajuste del guíasierra	P22595	1	
22	Tapa del mango de ajuste, guíasierra	P22668	1	
23	Perno de cabeza hexagonal, 3/8-24 x 1 1/4" grado 5	F05007-102	2	
24	Arandela plana, 3/8" SAE	F05011-3	2	
25	**SOLDADURA DE PLACA, DEFLECTOR DE SIERRA INTERIOR**	W22408	1*	

2.14 Conjunto de guíasierra interior (sierra de 1 1/4")

Rev. A1.00 - A1.01

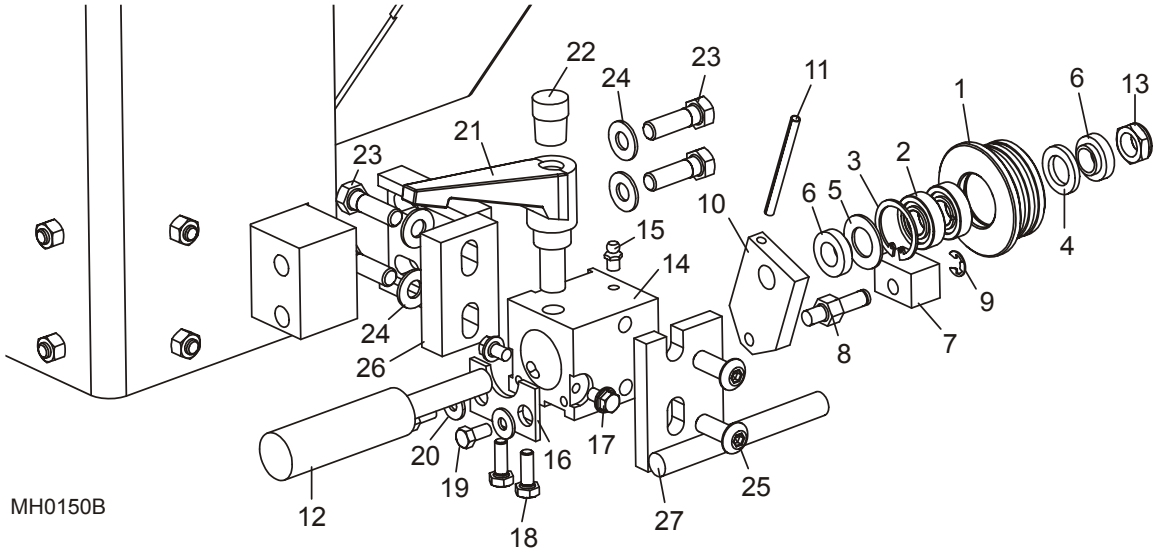

REF	DESCRIPCIÓN (◆ indica las piezas que están disponibles sólo en conjuntos)	PIEZA No	CANT. (*/cabezal)	
	CONJUNTO DE RODILLO, GUÍASIERRA CON COJINETES (SIERRA DE 1 1/4")	A04925 [1]	1*	
1	Rodillo embridado de guíasierra (relubricación de la sierra de 1 1/4")	035426 [1]	1	◆
	Juego de cojinetes para reconstrucción del guíasierra	K07079	1	
2	Cojinete de guíasierra, R8-2RS	015975	2	◆
3	Anillo de retención interior, 1 1/8"	F04254-1	1	
4	Arandela de fieltro gris, 5/8"	P06455	1	
5	Arandela de fieltro blanco, 5/8"	P04252	1	
	Arandela espaciadora, cojinete del guíasierra	035411 [1]	1	
6	**ESPACIADOR DEL GUÍASIERRA**	S04253	2	
7	**BLOQUE GRUESO DE GUÍASIERRA (PASADOR DE 5/16", SIERRA DE 1 1/4")**	P22629	1*	
8	**PASADOR, 5/16" DIÁM. (BLOQUE GRUESO - SIERRA DE 1 1/4")**	S22631	1*	
9	**PINZA, 5/16" DIÁM. "E"**	P22635	1*	
	CONJUNTO DE PLACA DE MONTAJE AJUSTABLE, GUÍASIERRA	A22406	1*	
10	Placa, montaje trasero del guíasierra	S22583	1	◆
11	Pasador de rodillo, 3/16" x 2 1/2"	F05012-27	1	
12	**EJE, GUÍASIERRA**	S22405 [2]	1*	
13	**CONTRATUERCA, SEGURO DE NILÓN 1/2-20**	F05010-79	1*	
14	**BLOQUE DE MONTAJE, GUÍASIERRA (INTERIOR)**	S22581	1*	
15	**PICO DE ENGRASE, 1/4-28**	P05060	1*	
	JUEGO DE MODERNIZACIÓN, PLACA DE ALINEACIÓN TRASERA DEL GUÍASIERRA	A22420	1*	

16	Placa de alineación trasera, guíasierra	S22584	1	◆
17	Tornillo con reborde, 1/4-20 x 3/8"	F05005-78	2	
18	Perno de cabeza hexagonal, 1/4-20 x 3/4"	F05005-1	2	
19	Perno de cabeza hexagonal, 1/4-20 x 1/2"	F05005-15	2	
20	Arandela plana, 1/4"	F05011-11	2	
	Hoja de instrucciones, juego de modernización, alineamiento trasero del guíasierra	A22420-256	1	◆
21	**MANGO DE AJUSTE DEL GUÍASIERRA**	P22595	1*	
22	**FUNDA DE CAUCHO**	P03807 [3]	1*	
23	**PERNO DE CABEZA HEXAGONAL, 3/8-24 X 1 1/4" GRADO 5**	F05007-102	4*	
24	**ARANDELA PLANA, 3/8" SAE**	F05011-3	4*	
25	**TORNILLO CABEZA DE BOTÓN, 3/8-24 X 1"**	F05007-80	2*	
26	**SOPORTE DE MONTAJE, GUÍASIERRA INTERIOR**	W22690	1*	
27	**PLACA DEL DEFLECTOR, SIERRA INTERIOR**	W22408	1*	

[1] El juego de rodillo de guíasierra A04925 incluye el rodillo de guíasiera 035426 engrasable y la arandela espaciadora de cojinete 035411 (9/03). Los rodillos se lubrican en la fábrica y no requieren lubricación.
[2] Se ha eliminado del pico de engrase del perno de montaje S22405 desde 4/98. El perno de nuevo estilo requiere cojinetes sellados 015975.
[3] La funda de caucho P03807 sustituye a la tapa de plástico P22668 para aumentar la duración (4/00).

2.15 Conjunto de guíasierra exterior (sierra de 1 1/4")

Rev. A2.00+

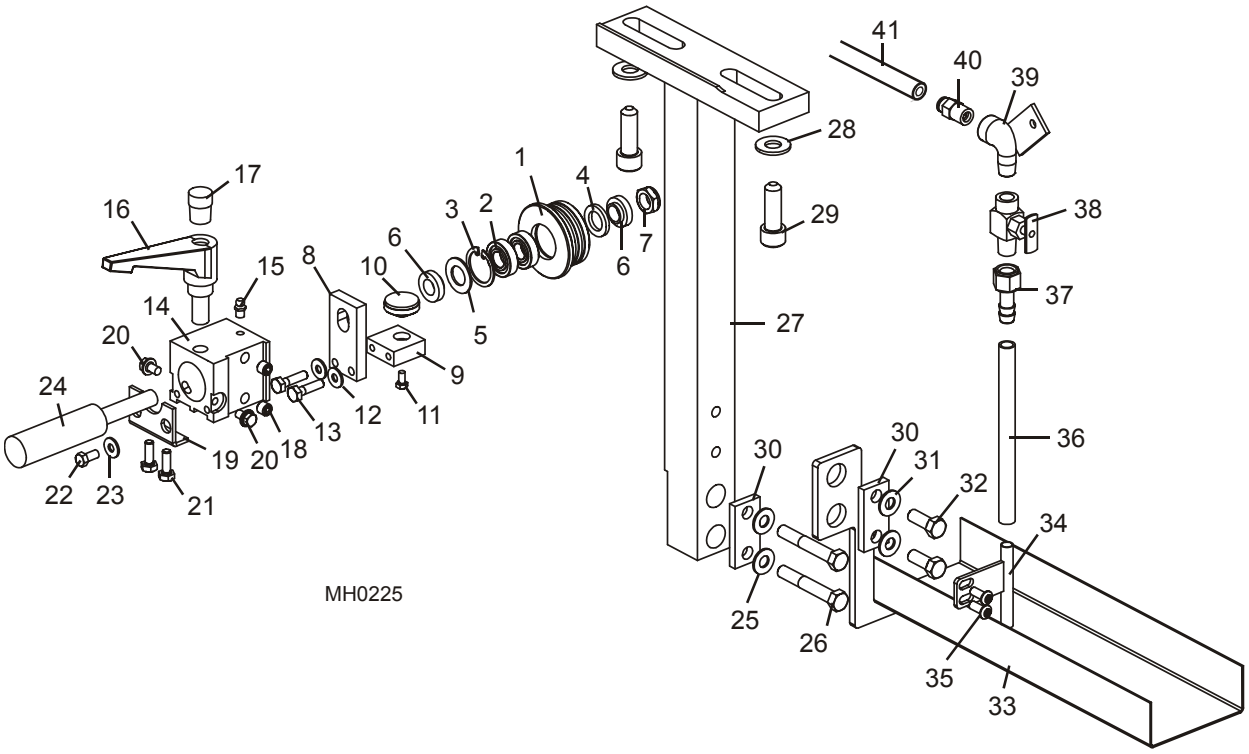

REF	DESCRIPCIÓN (◆ indica las piezas que están disponibles sólo en conjuntos)	PIEZA No	CANT. (*/cabezal)	
	CONJUNTO DE GUÍA, GUÍASIERRA EXTERIOR (SIERRA DE 1 1/4")	035258	1*	
	Conjunto de rodillo, guíasierra con cojinetes (sierra de 1 1/4")	A04925 [1]	1	
1	Rodillo embridado de guíasierra	A09678 [1]	1	◆
	Juego de cojinetes para reconstrucción del guíasierra	K07079	1	
2	Cojinete de guíasierra, R8-2RS	015975	2	◆
3	Anillo de retención interior, 1 1/8"	F04254-1	1	
4	Arandela de fieltro gris, 5/8"	P06455	1	
5	Arandela de fieltro blanco, 5/8"	P04252	1	
6	Espaciador del guíasierra	S04253	2	
7	Contratuerca, seguro de nilón 1/2-20	F05010-79	1	
	Conjunto de guíasierra, bloque de 1 1/4"	035751	1	
8	Placa de respaldo del montaje del guíasierra	035239	1	
9	Bloque de sujeción del inserto	035235	1	
10	Conjunto de inserto, sierra de 1 1/4"	035222	1	
11	Perno de cabeza hexagonal, #10-32 x 3/8"	F05004-171	1	
12	Arandela plana, 1/4" SAE	F05011-11	2	

13	Perno de cabeza hexagonal, 1/4-20 x 1" grado 5	F05005-101	2	
14	Bloque de montaje, guíasierra (exterior)	S22582	1	
15	Pico de engrase, 1/4-28	P05060	1	
16	Mango de ajuste del guíasierra	P22595	1	
17	Tapa del mango del guíasierra	P22668	1	
18	Tornillo de fijación de seguridad de nilón, 3/8-24 x 3/8"	F05007-89	2	
	Juego de modernización, placa de alineación trasera del guíasierra	A22420	1*	
19	Placa de alineación trasera, guíasierra	S22584	1	◆
20	Tornillo con reborde, 1/4-20 x 3/8"	F05005-78	2	
21	Perno de cabeza hexagonal, 1/4-20 x 3/4"	F05005-1	2	
22	Perno de cabeza hexagonal, 1/4-20 x 1/2"	F05005-15	2	
23	Arandela plana, 1/4"	F05011-11	2	
	Hoja de instrucciones, juego de modernización, alineamiento trasero del guíasierra	A22420-256	1	◆
24	Eje, guíasierra	S22405	1	
25	Arandela plana, 3/8" SAE	F05011-3	2	
26	Perno de cabeza hexagonal, 3/8-24 x 2 1/2" grado 5	F05007-81	2	
27	**BRAZO DE MONTAJE, GUÍASIERRA EXTERIOR**	W22412	1*	
28	**ARANDELA PLANA, 1/2" SAE**	F05011-2	2*	
29	**PERNO DE CABEZA HEXAGONAL, 3/8-24 X 2 1/2" GRADO 5**	F05007-81	2*	
30	**PLACA DE ARANDELA, GUÍASIERRA**	S22202	2*	
31	**ARANDELA PLANA, 3/8" SAE**	F05011-3	2*	
32	**PERNO DE CABEZA HUECA, 1/2-20 X 1 1/2"**	F05008-44	2*	
33	**PROTECTOR DE GUÍASIERRA, EXTERIOR**	W22416	1*	
34	**SOPORTE, TUBO DE LUBRICACIÓN CON AGUA**	W22413	1*	
35	**TORNILLO CABEZA DE BOTÓN, 1/4-20 X 5/8"**	F05005-63	2*	
36	**MANGUERA DE PLÁSTICO, 3/8 D.I. X 1/2" D.E.**	R01885	Tal como se solicitó	
37	**ADAPTADOR DE MANGUERA, 1/4" NPT - 3/8"**	P04688	1*	
38	**VÁLVULA, CIERRE DE AGUA**	P05680	1*	
39	**SOLDADURA DE CODO**	W21568	1*	
40	**ADAPTADOR DE TUBO, 1/4" NPT X 1/4"**	P20903	1*	
41	**MANGUERA DE PLÁSTICO, 1/4" D.E.**	R01869	Tal como se solicitó	

[1] El juego de rodillo de guíasierra A04925 incluye el rodillo de guíasierra no engrasable A09678 (1/04). Los rodillos ya no necesitan que se les lubrique.

2.16 Conjunto de guíasierra exterior (sierra de 1 1/4")

Rev. A1.00 - A1.01

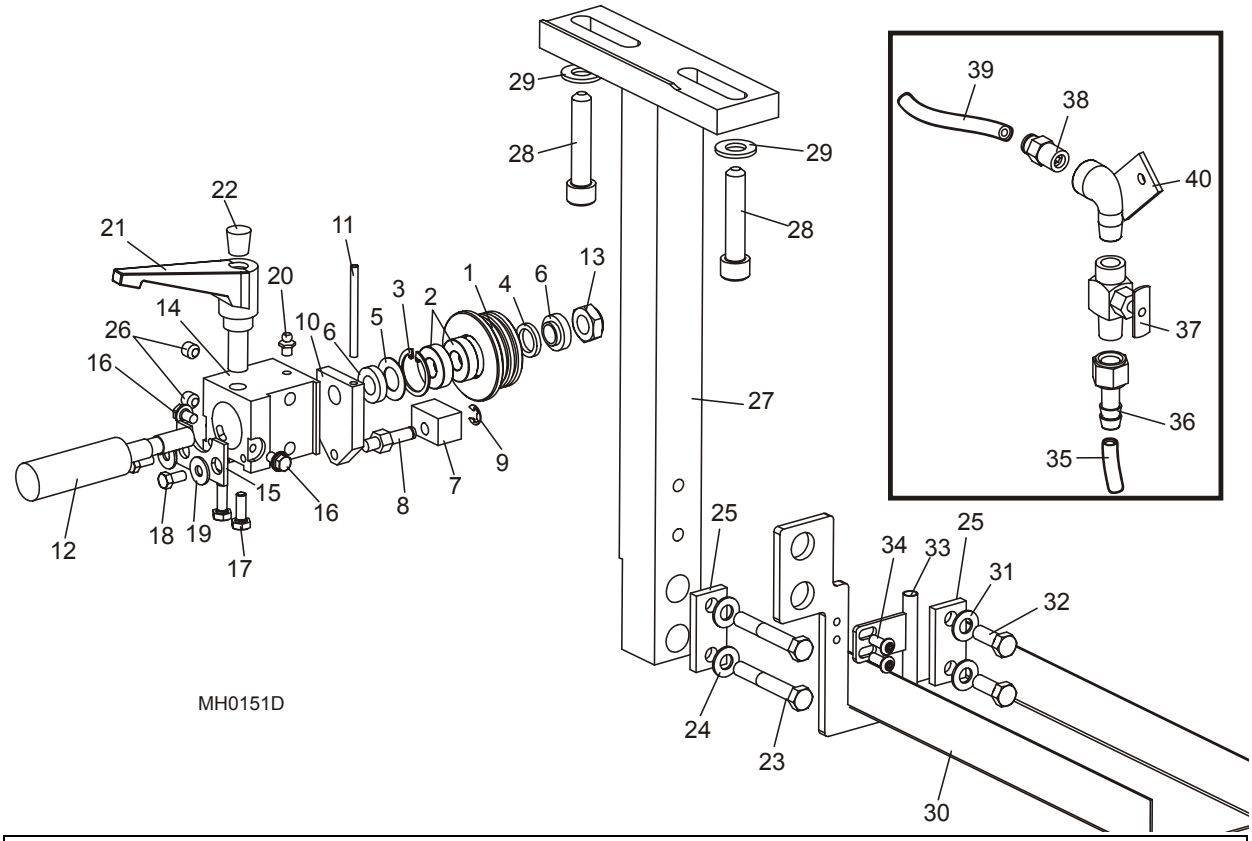

REF	DESCRIPCIÓN (◆ indica las piezas que están disponibles sólo en conjuntos)	PIEZA No	CANT. (*/cabezal)	
	CONJUNTO DE RODILLO, GUÍASIERRA CON COJINETES (SIERRA DE 1 1/4")	A04925 [1]	1*	
1	Rodillo embridado de guíasierra	A09678 [1]	1	◆
	Juego de cojinetes para reconstrucción del guíasierra	K07079	1	
2	Cojinete de guíasierra, R8-2RS	015975	2	◆
3	Anillo de retención interior, 1 1/8"	F04254-1	1	
4	Arandela de fieltro gris, 5/8"	P06455	1	
5	Arandela de fieltro blanco, 5/8"	P04252	1	
6	**ESPACIADOR DEL GUÍASIERRA**	S04253	2	
7	**BLOQUE GRUESO DE GUÍASIERRA (PASADOR DE 5/16", SIERRA DE 1 1/4")**	P22629	1*	
	BLOQUE DELGADO DE GUÍASIERRA (PASADOR DE 3/16", SIERRA DE 1 1/4") [2]	P22634 [2]	1*	
8	**PASADOR, 5/16" DIÁM. (BLOQUE GRUESO - SIERRA DE 1 1/4")**	S22631	1*	
	PASADOR, 3/16" DIÁM. (BLOQUE DELGADO - SIERRA DE 1 1/4") [2]	S22632 [2]	1*	
9	**PINZA, 5/16" DIÁM. "E"**	P22635	1*	
	PINZA, 3/16" DIÁM. "E" [2]	P22599 [2]	1*	

	CONJUNTO DE PLACA DE MONTAJE AJUSTABLE, GUÍASIERRA	A22406	1*	
10	Placa, montaje trasero del guíasierra	S22583	1	◆
11	Pasador de rodillo, 3/16" x 2 1/2"	F05012-27	1	
12	**EJE, GUÍASIERRA**	S22405	1*	
13	**CONTRATUERCA, SEGURO DE NILÓN 1/2-20**	F05010-79	1*	
14	**BLOQUE DE MONTAJE, GUÍASIERRA (EXTERIOR)**	S22582	1*	
	JUEGO DE MODERNIZACIÓN, PLACA DE ALINEACIÓN TRASERA DEL GUÍASIERRA	A22420	1*	
15	Placa de alineación trasera, guíasierra	S22584	1	◆
16	Tornillo con reborde, 1/4-20 x 3/8"	F05005-78	2	
17	Perno de cabeza hexagonal, 1/4-20 x 3/4"	F05005-1	2	
18	Perno de cabeza hexagonal, 1/4-20 x 1/2"	F05005-15	2	
19	Arandela plana, 1/4"	F05011-11	2	
	Hoja de instrucciones, juego de modernización, alineamiento trasero del guíasierra	A22420-256	1	◆
20	**PICO DE ENGRASE, 1/4-28**	P05060	1	
21	**MANGO DE AJUSTE DEL GUÍASIERRA**	P22595	1*	
22	**FUNDA DE CAUCHO**	P03807 [3]	1*	
23	**PERNO DE CABEZA HEXAGONAL, 3/8-24 X 2 1/2" GRADO 5**	F05007-81	2	
24	**ARANDELA PLANA, 3/8" SAE**	F05011-3	2	
25	**PLACA DE ARANDELA, GUÍASIERRA**	S22202	2	
26	**TORNILLO DE FIJACIÓN DE SEGURIDAD DE NILÓN, 3/8-24 X 3/8"**	F05007-89	2	
27	**BRAZO DE MONTAJE, GUÍASIERRA EXTERIOR**	W22412	1*	
28	**PERNO DE CABEZA HUECA, 1/2-20 X 1 1/2"**	F05008-44	2*	
29	**ARANDELA PLANA, 1/2" SAE**	F05011-2	2*	
30	**PROTECTOR DE GUÍASIERRA, EXTERIOR**	W22416	1*	
31	**ARANDELA PLANA, 3/8" SAE**	F05011-3	2*	
32	**PERNO DE CABEZA HEXAGONAL, 3/8-24 X 1"**	F05007-46	2*	
33	**SOPORTE, TUBO DE LUBRICACIÓN CON AGUA**	W22413	1*	
34	**TORNILLO CABEZA DE BOTÓN, 1/4-20 X 5/8"**	F05005-63	2*	
35	**MANGUERA DE PLÁSTICO, 3/8 D.I. X 1/2" D.E.**	R01885	Tal como se solicitó	
36	**ADAPTADOR DE MANGUERA, 1/4" NPT - 3/8"**	P04688	1*	
37	**VÁLVULA, CIERRE DE AGUA**	P05680	1*	
38	**ADAPTADOR DE TUBO, 1/4" NPT X 1/4"**	P20903	1*	
39	**MANGUERA DE PLÁSTICO, 1/4" D.E.**	R01869	Tal como se solicitó	
40	**SOLDADURA DE CODO**	W21568	1*	

[1] El juego de rodillo de guíasierra A04925 incluye el rodillo de guíasierra no engrasable A09678 (1/04). Los rodillos ya no necesitan que se les lubrique.
[2] Bloque, pasador y pinza alternos para usar con el último guíasierra exterior del cabezal de corte. Permitirá bajar la sierra más cerca del carril de avance.
[3] La funda de caucho P03807 sustituye a la tapa de plástico P22668 para aumentar la duración (4/00).

2.17 Conjunto de guíasierra exterior (sierra de 1 1/4")

No. de serie 001 - Rev A1.00 (11/99)

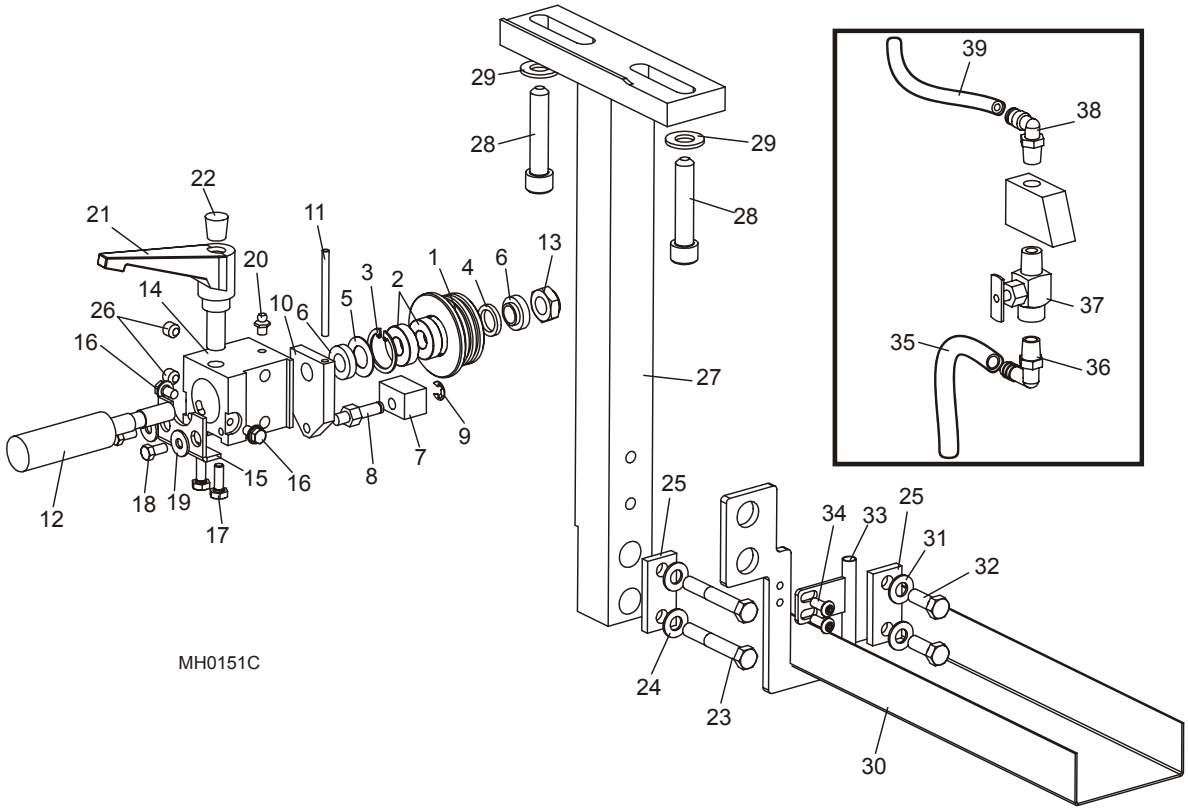

REF	DESCRIPCIÓN (◆ indica las piezas que están disponibles sólo en conjuntos)	PIEZA No	CANT. (*/cabezal)	
	CONJUNTO DE RODILLO, GUÍASIERRA CON COJINETES (SIERRA DE 1 1/4")	A04925	1*	
1	Rodillo embridado de guíasierra (sierra de 1 1/4")	S04250	1	◆
	Juego de cojinetes para reconstrucción del guíasierra	K07079	1	
2	Cojinete de guíasierra, R8-2RS	015975 [1]	2	◆
3	Anillo de retención interior, 1 1/8"	F04254-1	1	
4	Arandela de fieltro gris, 5/8"	P06455	1	
5	Arandela de fieltro blanco, 5/8"	P04252	1	
6	**ESPACIADOR DEL GUÍASIERRA**	S04253	2	
7	**BLOQUE GRUESO DE GUÍASIERRA (PASADOR DE 5/16", SIERRA DE 1 1/4")**	P22629	1*	
	BLOQUE DELGADO DE GUÍASIERRA (PASADOR DE 3/16", SIERRA DE 1 1/4") [2]	P22634 [2]	1*	
8	**PASADOR, 5/16" DIÁM. (BLOQUE GRUESO - SIERRA DE 1 1/4")**	S22631	1*	
	PASADOR, 3/16" DIÁM. (BLOQUE DELGADO - SIERRA DE 1 1/4") [2]	S22632 [2]	1*	
9	**PINZA, 5/16" DIÁM. "E"**	P22635	1*	
	PINZA, 3/16" DIÁM. "E" [2]	P22599 [2]	1*	
	CONJUNTO DE PLACA DE MONTAJE AJUSTABLE, GUÍASIERRA	A22406	1*	

10	Placa, montaje trasero del guíasierra	S22583	1	◆
11	Pasador de rodillo, 3/16" x 2 1/2"	F05012-27	1	
12	**EJE, GUÍASIERRA**	S22405 [3]	1*	
13	**CONTRATUERCA, SEGURO DE NILÓN 1/2-20**	F05010-79	1*	
14	**BLOQUE DE MONTAJE, GUÍASIERRA (EXTERIOR)**	S22582	1*	
	JUEGO DE MODERNIZACIÓN, PLACA DE ALINEACIÓN TRASERA DEL GUÍASIERRA	A22420	1*	
15	Placa de alineación trasera, guíasierra	S22584	1	◆
16	Tornillo con reborde, 1/4-20 x 3/8"	F05005-78	2	
17	Perno de cabeza hexagonal, 1/4-20 x 3/4"	F05005-1	2	
18	Perno de cabeza hexagonal, 1/4-20 x 1/2"	F05005-15	2	
19	Arandela plana, 1/4"	F05011-11	2	
	Hoja de instrucciones, juego de modernización, alineamiento trasero del guíasierra	A22420-256	1	◆
20	**PICO DE ENGRASE, 1/4-28**	P05060	1	
21	**MANGO DE AJUSTE DEL GUÍASIERRA**	P22595	1*	
22	**FUNDA DE CAUCHO**	P03807 [4]	1*	
23	**PERNO DE CABEZA HEXAGONAL, 3/8-24 X 2 1/2" GRADO 5**	F05007-81	2	
24	**ARANDELA PLANA, 3/8" SAE**	F05011-3	2	
25	**PLACA DE ARANDELA, GUÍASIERRA**	S22202	2	
26	**TORNILLO DE FIJACIÓN DE SEGURIDAD DE NILÓN, 3/8-24 X 3/8"**	F05007-89	2	
27	**BRAZO DE MONTAJE, GUÍASIERRA EXTERIOR**	W22412	1*	
28	**PERNO DE CABEZA HUECA, 1/2-20 X 1 1/2"**	F05008-44	2*	
29	**ARANDELA PLANA, 1/2" SAE**	F05011-2	2*	
30	**PROTECTOR DE GUÍASIERRA, EXTERIOR**	W22416	1*	
31	**ARANDELA PLANA, 3/8" SAE**	F05011-3	2*	
32	**PERNO DE CABEZA HEXAGONAL, 3/8-24 X 1"**	F05007-46	2*	
33	**SOPORTE, TUBO DE LUBRICACIÓN CON AGUA**	W22413	1*	
34	**TORNILLO CABEZA DE BOTÓN, 1/4-20 X 5/8"**	F05005-63	2*	
35	**MANGUERA DE PLÁSTICO, 3/8 D.I. X 1/2" D.E.**	R01885	Tal como se solicitó	
36	**ADAPTADOR DE CODO, TUBO PLÁSTICO 1/4" NPT - 3/8"**	P04730	1	
37	**VÁLVULA, CIERRE DE AGUA**	P05680	1	
38	**ADAPTADOR DE CODO DE TUBO, 1/4" NPT - 1/4"**	P21519	1	
39	**MANGUERA DE PLÁSTICO, 1/4" D.E.**	R01869	Tal como se solicitó	

[1] El cojinete sellado reemplaza al cojinete de tipo engrasable M04902 (4/98) Si corresponde, use el tornillo de fijación F05005-105 para taponar el agujero del pico de engrase en el perno de montaje del guíasierra S22405.
[2] Bloque, pasador y pinza alternos para usar con el último guíasierra exterior del cabezal de corte. Permitirá bajar la sierra más cerca del carril de avance.
[3] Se ha eliminado del pico de engrase del perno de montaje S22405 desde 4/98. El perno de nuevo estilo requiere cojinetes sellados 015975.
[4] La funda de caucho P03807 sustituye a la tapa de plástico P22668 para aumentar la duración (4/00).

2.18 Conjunto de movimiento vertical

No. de serie 189+

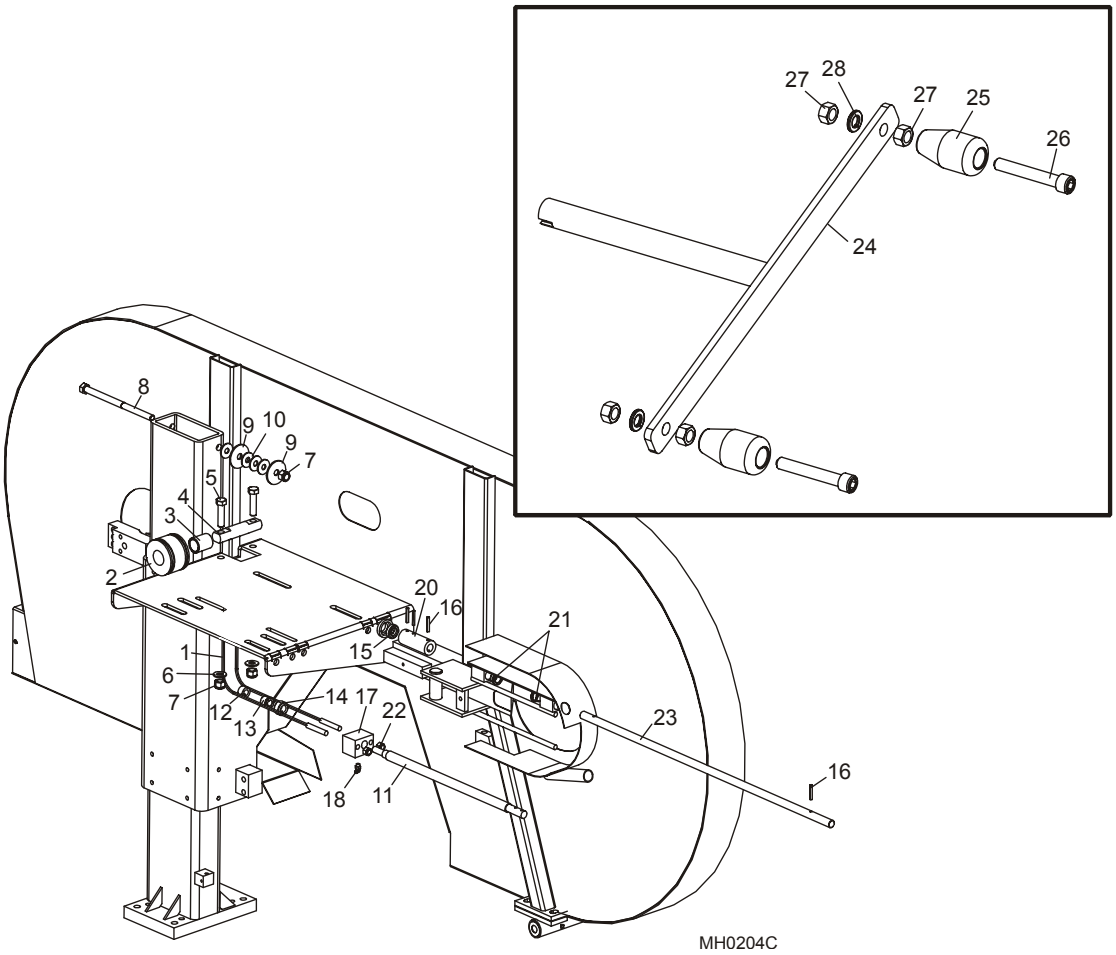

REF	DESCRIPCIÓN (◆ indica las piezas que están disponibles sólo en conjuntos)	PIEZA No	CANT. (*/cabezal)	
	CONJUNTO DE MOVIMIENTO VERTICAL	A22460	1*	
1	Cable de movimiento vertical, Multicabezal	S22307	1	
2	Polea de cable de movimiento vertical, 2 ranuras	S22205	1	
3	Manguito de bronce, 1" x 1 1/4" x 1 1/2"	P05041	1	
4	Pasador de montaje, polea de cable	S22203	1	
5	Perno de cabeza hexagonal, rosca completa, 1/2-13 x 2"	F05008-8	2	
6	Arandela plana, 1/2" SAE	F05011-2	2	
7	Tuerca hexagonal de seguridad de nilón, 1/2-13	F05010-8	3	
8	Perno de cabeza hexagonal, 1/2-13 x 8" grado 5	F05008-69	1	
9	Arandela del paragolpes, 1/2" D.I. x 2" D.E.	F05011-38	2	
10	Arandela plana estándar de 7/16"	F05011-35	4	

11	Varilla roscada, movimiento vertical	S22208	1	
12	Cuello del eje, 1/2" D.I.	014820 [1]	1	
13	Manguito embridado de bronce, 1/2" x 3/4"	P22317	1	
14	Cuello del eje, 5/8" D.I.	P05035	1	
15	Cojinete de empuje, 5/8"	P04214	1	
16	Pasador de rodillo, 3/16" x 1 1/4"	F05012-16	4	
17	Bloque roscado, desplazamiento vertical	S22209	1	
18	Pico de engrase, 1/4-28 90°	P04108	1	
19	Tornillo de fijación con punta de copa y cabeza hueca, 1/4-20 x 3/8"	F05005-47	2	
20	Acople de manivela de movimiento vertical	S22476	1	
21	Manguito embridado de nilón, 0,635 D.I. x 0,750 D.E.	P22478 [2]	2	
22	Tuerca hexagonal de seguridad de nilón, 3/8-16	F05010-10	2	
23	Eje de ajuste, movimiento vertical	S22475	1	
	CONJUNTO DE MANGO DE MANIVELA	A09432	1	
24	Soldadura de manivela, tablón de pie pintado	W09431	1	
25	Manija de avance mecánico y movimiento vertical	S08291-W	1	
26	Tornillo de cabeza hueca, 3/8-16 x 2 1/2"	F05007-24	1	
27	Tuerca hexagonal libre, 3/8-16	F05010-1	2	
28	Arandela seccionada de seguridad, 3/8"	F05011-4	1	

[1] Reemplaza al P22315 suministrado originalmente antes de 4/02.
[2] Sustituye al P04652 suministrado originalmente antes de 9/94.

2.19 Conjunto de movimiento vertical

No. de serie 001-188

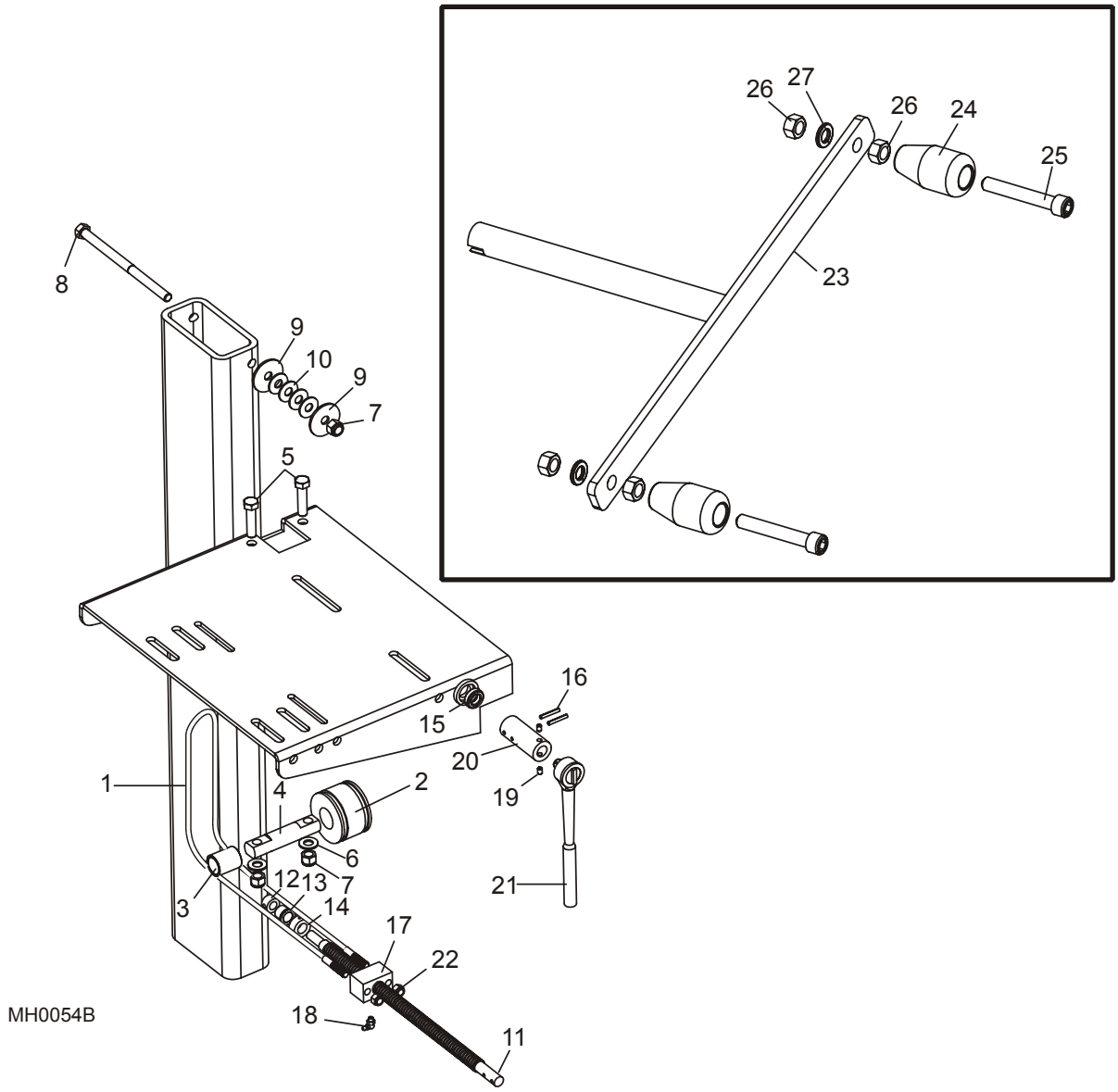

REF	DESCRIPCIÓN (◆ indica las piezas que están disponibles sólo en conjuntos)	PIEZA No	CANT. (*/cabezal)	
	CONJUNTO DE MOVIMIENTO VERTICAL	A22226 [1]	1*	
1	Cable de movimiento vertical, Multicabezal	S22307	1	
2	Polea de cable de movimiento vertical, 2 ranuras	S22205	1	
3	Buje,	P05041	1	
4	Pasador de montaje, polea de cable	S22203	1	

5	Perno de cabeza hexagonal, rosca completa, 1/2-13 x 2"	F05008-8	2	
6	Arandela plana, 1/2" SAE	F05011-2	2	
7	Tuerca hexagonal de seguridad de nilón, 1/2-13	F05010-8	3	
8	Perno de cabeza hexagonal, 1/2-13 x 8" grado 5	F05008-69	1	
9	Arandela del paragolpes, 1/2" D.I. x 2" D.E.	F05011-38	2	
10	Arandela plana estándar de 7/16"	F05011-35	4	
11	Varilla roscada, movimiento vertical	S22208	1	
12	Cuello del eje, 1/2" D.I.	P22315	1	
13	Manguito embridado de bronce, 1/2" x 3/4"	P22317	1	
14	Cuello del eje, 5/8" D.I.	P05035	1	
15	Cojinete de empuje, 5/8"	P04214	1	
16	Pasador de rodillo, 3/16" x 1 1/4"	F05012-16	2	
17	Bloque roscado, desplazamiento vertical	S22209	1	
18	Pico de engrase, 1/4-28 90°	P04108	1	
19	Tornillo de fijación con punta de copa y cabeza hueca, 1/4-20 x 3/8"	F05005-47	2	
20	Adaptador de trinquete, movimiento vertical	S22211	1	
21	Mango del mando de trinquete, movimiento vertical de 1/2"	P22308	1	
22	Tuerca hexagonal de seguridad de nilón, 3/8-16	F05010-10	2	
	CONJUNTO DE MANGO DE MANIVELA	A09432	1	
23	Soldadura de manivela, tablón de pie pintado	W09431	1	
24	Manija de avance mecánico y movimiento vertical	S08291-W	1	
25	Tornillo de cabeza hueca, 3/8-16 x 2 1/2"	F05007-24	1	
26	Tuerca hexagonal libre, 3/8-16	F05010-1	2	
27	Arandela seccionada de seguridad, 3/8"	F05011-4	1	

[1] Use el juego A22783 para modernizar el conjunto de movimiento vertical al mango de estilo manivela (*Vea la Sección 2.18*).

2.20 Conjunto de polea portasierra (lado impulsor)

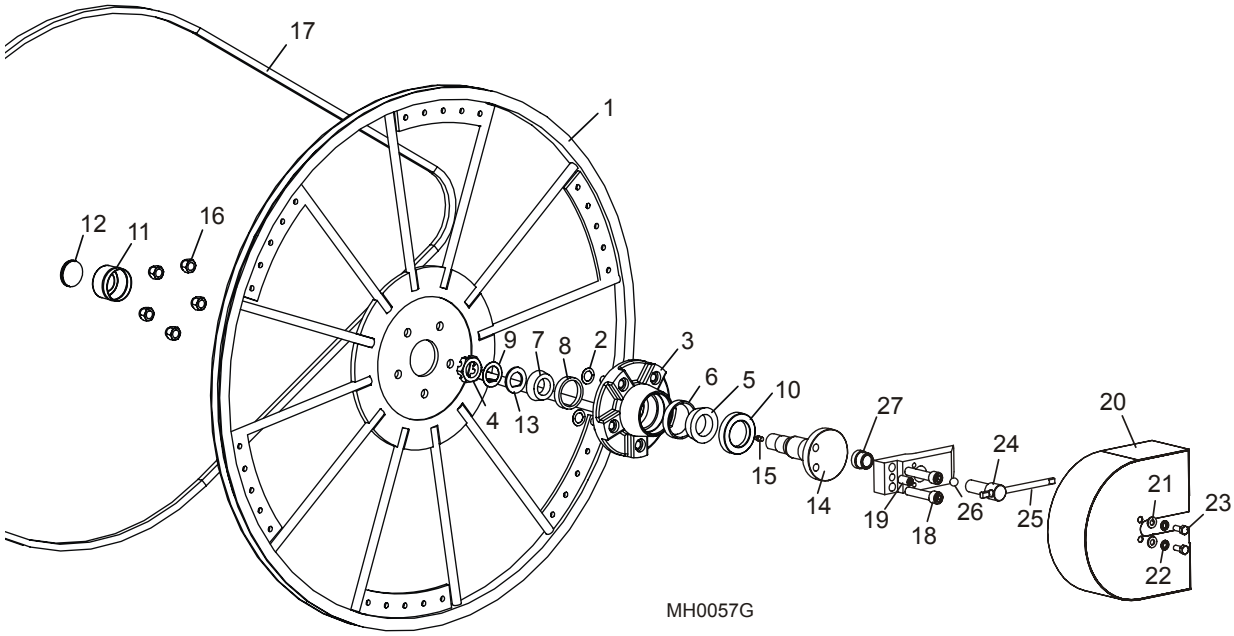

REF	DESCRIPCIÓN (◆ indica las piezas que están disponibles sólo en conjuntos)	PIEZA No	CANT. (*/cabezal)	
1	**POLEA PORTASIERRA MULTICABEZAL DE 34" (25HP)**	033390	1*	
	POLEA PORTASIERRA MULTICABEZAL DE 34" (15HP)	S22066	1*	
	CONJUNTO DE NÚCLEO, POLEA PORTASIERRA DEL MULTICABEZAL	A22608 [1]	1*	
2	Cuña de equilibrio, polea portasierra	P22611	2	
3	Núcleo, polea portasierra del Multicabezal	022106 [1]	1	◆
4	Tuerca almenada, núcleo del cojinete.	P22776	1	
	Juego de cojinete de reemplazo, núcleo del Multicabezal	A22594	1	
5	Cojinete, núcleo grande	P22572-1	1	◆
6	Funda de cojinete, núcleo grande	P22572-2	1	◆
7	Cojinete, núcleo pequeño	P22573-1	1	◆
8	Funda de cojinete, núcleo pequeño	P22573-2	1	◆
9	Retén, de cojinete, núcleo	P22686	1	
10	Sello de cojinete, núcleo trasero	P22574	1	
	Hoja de instrucciones, reemplazo del cojinete de núcleo	A22594-413	1	
	Conjunto de tapa de polvo, cojinete de núcleo	A22613	1	
11	Tapa de polvo, cojinete de núcleo	P22610	1	◆
12	Inserto de goma, tapa de cojinete de núcleo	P22612	1	◆
13	Arandela plana Dexter, #5-23	022105	1	
	Conjunto de huso, polea portasierra del Multicabezal con adaptador para lubricación	022263-1 [2]	1	

14	Huso, polea portasierra del Multicabezal	S22264	1	◆
15	Pico de engrase, 1/4-28	P05060	1	
16	Tuerca hexagonal de seguridad de nilón, 1/2-20	F05010-15 [3]	5	
17	**CORREA, 5VX1210 (25HP)**	033389 [4]	1	
	CORREA, BX120 (15HP)	P22305	1	
18	**TORNILLO DE SOMBRERETE DE CABEZA HUECA, 1/2-20 X 1 1/2"**	F05008-44	2*	
19	**TORNILLO DE FIJACIÓN DE NILÓN, PUNTA OVALADA 1/2-13 X 1"**	F05008-9	1*	
20	**SOLDADURA DE TAPA DEL COMPARTIMIENTO DE POLEA PORTASIERRA, LADO IMPULSOR**	W22061	1*	
21	**ARANDELA PLANA, 5/16" SAE**	F05011-17	2*	
22	**ARANDELA SECCIONADA DE SEGURIDAD, 5/16"**	F05011-13	2*	
23	**PERNO DE CABEZA HEXAGONAL, 51/6-18 X 3/4" GRADO 2**	F05006-5	2*	
	CONJUNTO DE MANGO DE INCLINACIÓN, POLEA IMPULSORA	A11309	1*	
24	Tornillo, ajuste de la inclinación	S11058	1	◆
25	Pasador de corredera, conjunto de inclinación	S22903	1	◆
26	Bola de seguridad, 1/2" diámetro	P02720	1	
27	**CASQUILLO ROSCADO, 3/4-32**	S22786 [5]	1*	

[1] Incluye núcleo mecanizado 022106. El nuevo núcleo ofrece una mayor duración que la pieza soldada W22217 suministrada originalmente.
[2] Sustituye al A22777 (10/94) y al P22263 (12/96). El huso de una pieza es más duradero e incluye adaptador para lubricación.
[3] Sustituye al P04931 (12/99) y al P04646 (5/01) suministrados previamente.
[4] La correa cambió de 5VX1230 a 5VX1210 (12/99) y se reemplazó en todos los Multicabezales existentes con correa antigua. La polea 033248 también cambió de 25V590SDS a 1/5V5.9SDS.
[5] El casquillo está soldado al bloque del bastidor en C. Se recomienda que el retiro y la instalación se hagan en la fábrica.

2.21 Conjunto de polea portasierra (lado conducido)

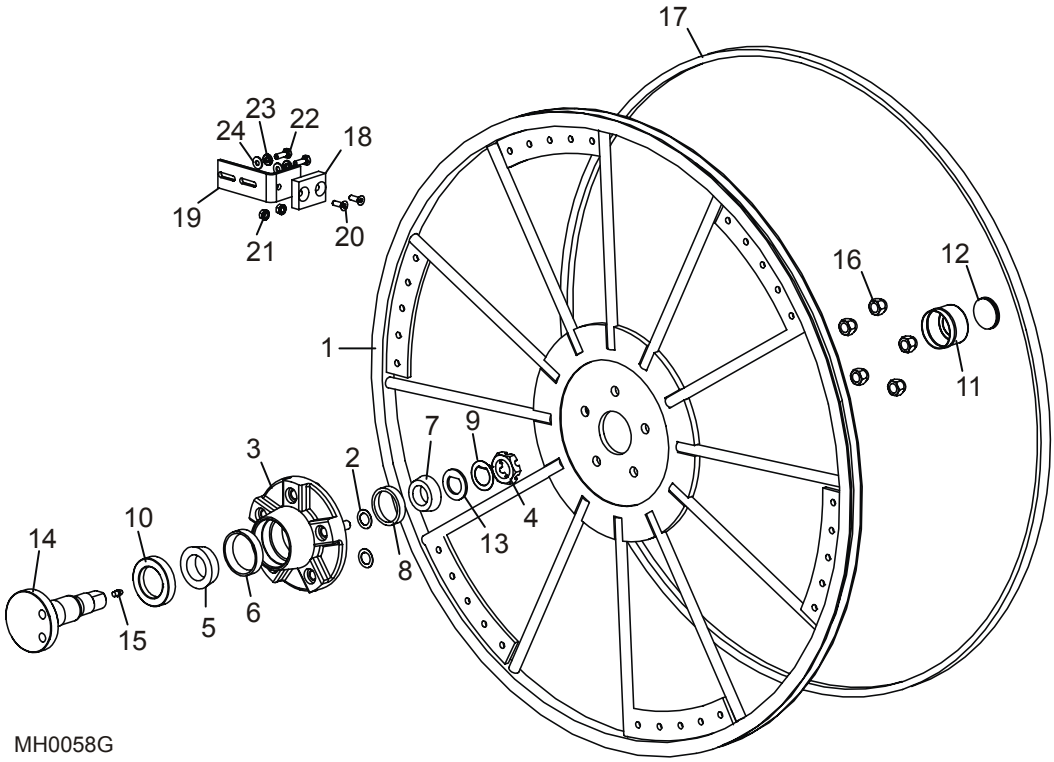

REF	DESCRIPCIÓN (◆ indica las piezas que están disponibles sólo en conjuntos)	PIEZA No	CANT. (*/cabezal)	
1	**POLEA PORTASIERRA MULTICABEZAL DE 34" (25HP)**	033390	1*	
	POLEA PORTASIERRA MULTICABEZAL DE 34" (15HP)	S22066	1*	
	CONJUNTO DE NÚCLEO, POLEA PORTASIERRA DEL MULTICABEZAL	A22608 [1]	2*	
2	Cuña de equilibrio, polea portasierra	P22611	2	
3	Núcleo, polea portasierra del Multicabezal	022106 [1]	1	◆
4	Tuerca almenada, núcleo del cojinete.	P22776	1	
	Juego de cojinete de reemplazo, núcleo del Multicabezal	A22594	1	
5	Cojinete, núcleo grande	P22572-1	1	◆
6	Funda de cojinete, núcleo grande	P22572-2	1	◆
7	Cojinete, núcleo pequeño	P22573-1	1	◆
8	Funda de cojinete, núcleo pequeño	P22573-2	1	◆
9	Retén, de cojinete, núcleo	P22686	1	
10	Sello de cojinete, núcleo trasero	P22574	1	
	Hoja de instrucciones, reemplazo del cojinete de núcleo	A22594-413	1	
	Conjunto de tapa de polvo, cojinete de núcleo	A22613	1	
11	Tapa de polvo, cojinete de núcleo	P22610	1	◆
12	Inserto de goma, tapa de cojinete de núcleo	P22612	1	◆

13	Arandela plana Dexter, #5-23	022105	1	
	Conjunto de huso, polea portasierra del Multicabezal con adaptador para lubricación	022263-1 [2]	1	
14	Huso, polea portasierra del Multicabezal	S22264	1	◆
15	Pico de engrase, 1/4-28	P05060	1	
16	Tuerca hexagonal de seguridad de nilón, 1/2-20	F05010-15 [3]	5	
17	**CORREA, 5VX1080 (25HP)**	033391	1	
	CORREA, BX105 (15HP)	P22306	1	
	CONJUNTO DE PASTILLA DE FRENO	A22520	1*	
	Conjunto de pastilla de freno	A22901	1	◆
18	Pastilla de freno, polea	S22200	1	
19	Soporte de montaje, pastilla de freno	S22201	1	
20	Tornillo de cabeza hueca plana, 1/4-20 x 3/4"	F05005-70	2	
21	Tuerca de cierre automático hexagonal, 1/4-20	F05010-9	2	
22	Perno de cabeza hexagonal, rosca completa, 1/4-20 x 1"	F05005-1	2	
23	Arandela seccionada de seguridad, 1/4"	F05011-14	2	
24	Arandela plana, 1/4" SAE	F05011-11	2	

[1] Incluye núcleo mecanizado 022106. El nuevo núcleo ofrece una mayor duración que la pieza soldada W22217 suministrada originalmente.
[2] Sustituye al A22777 (10/94) y al P22263 (12/96). El huso de una pieza es más duradero e incluye adaptador para lubricación.
[3] Sustituye al P04931 (12/99) y al P04646 (5/01) suministrados previamente.

2.22 Tapa del compartimiento de la sierra

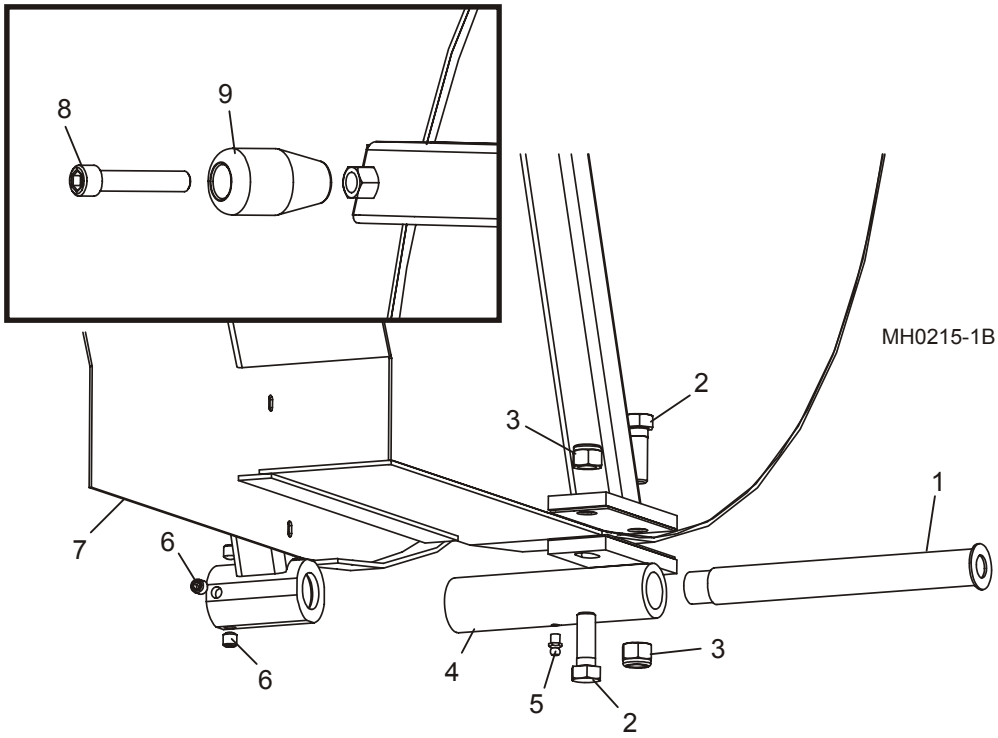

REF	DESCRIPCIÓN (◆ indica las piezas que están disponibles sólo en conjuntos)	PIEZA No	CANT. (*/cabezal)	
1	SOLDADURA DE PASADOR, PIVOTE DE TAPA	W22064	1	
2	PERNO SIN FORRO DE CABEZA HEXAGONAL, 1/2-13 X 1 1/2"	F05008-3	2	
3	TUERCA HEXAGONAL DE SEGURIDAD DE NILÓN, 1/2-13	F05010-8	2	
4	SOLDADURA DE TUBO, PIVOTE DE CUBIERTA	W22623	1	
5	PICO DE ENGRASE, 1/4-28	P05060	1	
6	TORNILLO DE FIJACIÓN DE CABEZA HUECA Y PUNTA OVALADA, 3/8-16 X 3/8"	F05007-13	4	
7	SOLDADURA DE CUBIERTA, COMPARTIMIENTO DE SIERRA DEL MULTICABEZAL (GARGANTA DE 12”)	W22435	1	
	SOLDADURA DE CUBIERTA, COMPARTIMIENTO DE SIERRA DEL MULTICABEZAL (GARGANTA DE 8”)	W22098	1	
8	TORNILLO DE CABEZA HUECA, 3/8-16 X 2"	F05007-58	1	
9	PERILLA, PIVOTE DE CUBIERTA	S08291-W	1	

2.23 Tolva de serrín

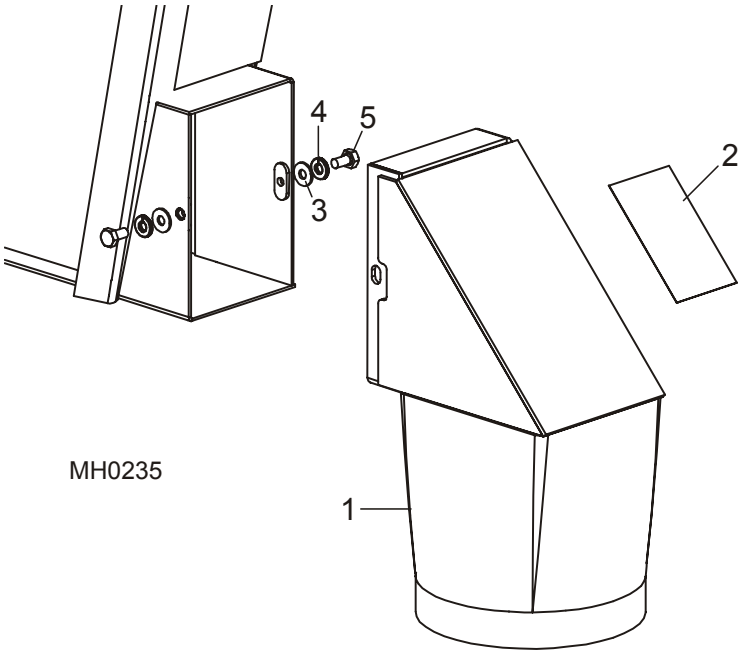

REF	DESCRIPCIÓN (◆ indica las piezas que están disponibles sólo en conjuntos)	PIEZA No	CANT. (*/cabezal)	
1	**SOLDADURA DE TOLVA, EXTENSIÓN PARA SERRÍN**	W22556	1	
2	**CALCOMANÍA, ADVERTENCIA DE LA TOLVA DE SERRÍN**	P11754	1	
3	**ARANDELA PLANA, 1/4" SAE**	F05011-11	2	
4	**ARANDELA SECCIONADA DE SEGURIDAD, 1/4"**	F05011-14	2	
5	**PERNO DE CABEZA HEXAGONAL, 1/4-20 X 1/2”**	F05005-15	2	

SECCIÓN 3 CARRIL DE AVANCE/PIEZAS DEL BASTIDOR

3.1 Conjunto de tensor hidráulico de la sierra

Rev A1.00 (11/99) +

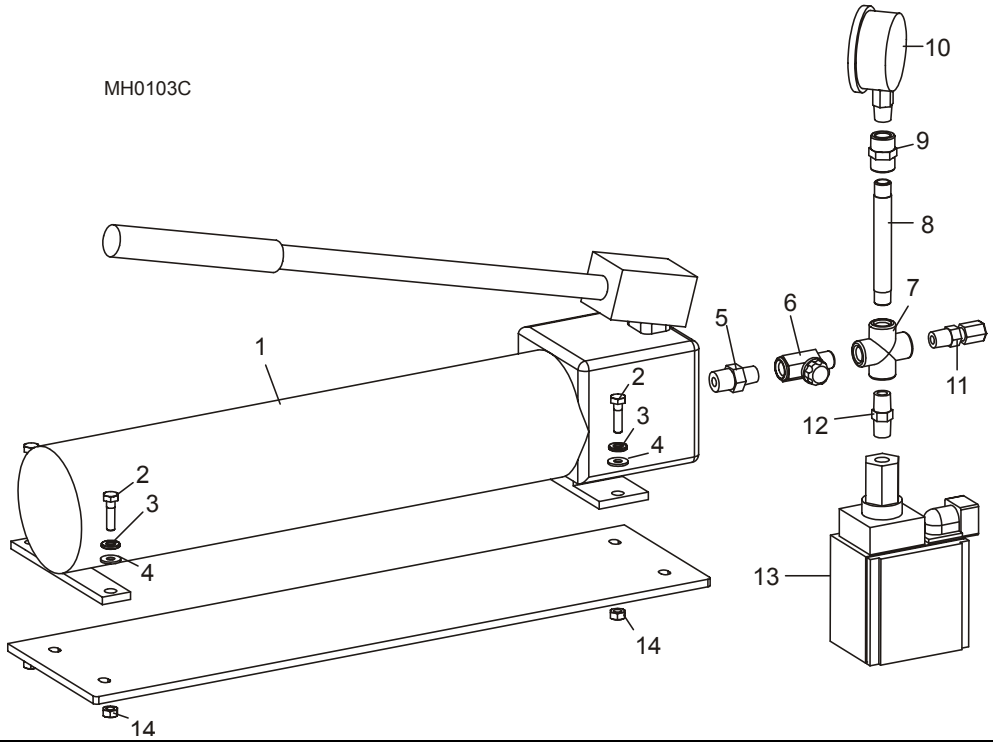

REF	DESCRIPCIÓN (◆ indica las piezas que están disponibles sólo en conjuntos)	PIEZA No	CANT.	
1	BOMBA MANUAL HIDRÁULICA DE 2 ETAPAS	P22302	1	
	BOMBA MANUAL HIDRÁULICA DE 2 ETAPAS (5-6 CABEZALES)	P22310 [1]	1	◆
2	PERNO DE CABEZA HEXAGONAL, 1/4-20 X 1"	F05005-101	4	
3	ARANDELA SECCIONADA DE SEGURIDAD, 1/4"	F05011-14	4	
4	ARANDELA PLANA, 1/4" SAE	F05011-11	4	
5	ADAPTADOR RECTO, 3/8" NPT - 1/4" NPT	P05381	1	
6	VÁLVULA DE CIERRE HIDRÁULICO	P22314	1	
7	ADAPTADOR EN CRUZ, 1/4” NPT	P22311	1	
8	ADAPTADOR DE MANGUITO ROSCADO, 1/4” NPT X 4”	016428	1	
9	ADAPTADOR DE ACOPLE, 1/4" NPT	P03420	1	
10	MEDIDOR HIDRÁULICO, 3000 PSI	P10052	1	
11	ADAPTADOR DE TUBO, 1/4" NPT X 1/4"	P22518	1	
12	ADAPTADOR RECTO, 1/4” NPT	P05389	1	
13	INTERRUPTOR DE CIERRE DE PRESIÓN HIDRÁULICA	E22726	1	
14	TUERCA HEXAGONAL, 1/4-20	F05010-63	4	

[1] La bomba manual P22310 usada en las máquinas con 5 y 6 cabezales anteriores a la Rev. A3.00 ya no está disponible. Use la P22302.

3.2 Conjunto de tensor hidráulico de la sierra

No. de serie 001 - Rev A1.00 (11/99)

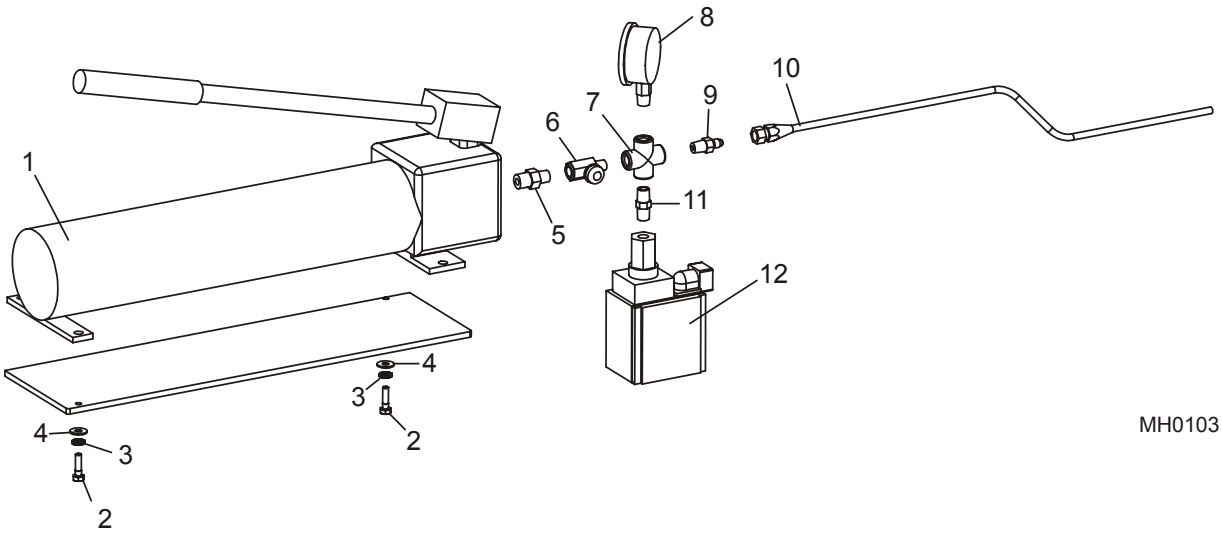

REF	DESCRIPCIÓN (◆ indica las piezas que están disponibles sólo en conjuntos)	PIEZA No	CANT.	
1	**BOMBA MANUAL HIDRÁULICA DE 2 ETAPAS (1-4 CABEZALES)**	P22302	1	
	BOMBA MANUAL HIDRÁULICA DE 2 ETAPAS (5-6 CABEZALES)	P22310	1	
2	**PERNO DE CABEZA HEXAGONAL, 1/4-20 X 1"**	F05005-101	2	
3	**ARANDELA SECCIONADA DE SEGURIDAD, 1/4"**	F05011-14	2	
4	**ARANDELA PLANA, 1/4" SAE**	F05011-11	2	
5	**ADAPTADOR RECTO, 3/8" NPT - 1/4" NPT**	P05381	1	
6	**VÁLVULA DE CIERRE HIDRÁULICO**	P22314	1	
7	**ADAPTADOR EN CRUZ, 1/4” NPT**	P22311	1	
8	**MEDIDOR HIDRÁULICO, 3000 PSI**	P10052	1	
9	**ADAPTADOR DE TUBO, 1/4" NPT - 1/4"**	P05390	1	
10	**MANGUERA HIDRÁULICA, 1/4” X 28”**	P05391	2	
11	**ADAPTADOR RECTO, 1/4” NPT**	P05389	1	
12	**INTERRUPTOR DE CIERRE DE PRESIÓN HIDRÁULICA**	E22726	1	

3.3 Conjunto de cerca perimetral

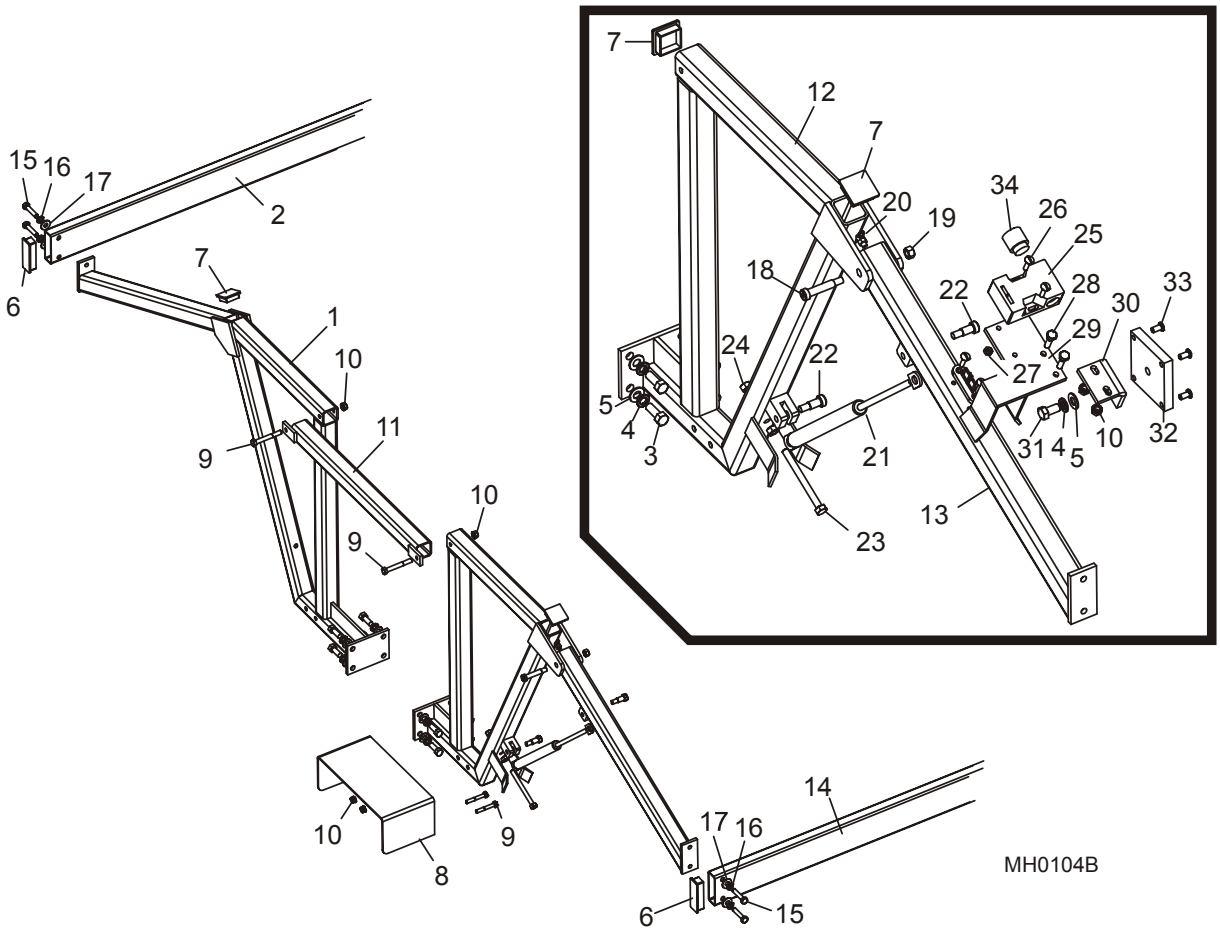

REF	DESCRIPCIÓN (◆ indica las piezas que están disponibles sólo en conjuntos)	PIEZA No	CANT.	
1	SOPORTE DE MONTAJE, CERCA PERIMETRAL FIJA	W22168	2	
2	TUBO DE CERCADO PERIMETRAL FIJO	S22167-X*	1	
3	PERNO DE CABEZA HEXAGONAL, 3/8-16 X 1"	F05007-7	16	
4	ARANDELA SECCIONADA DE SEGURIDAD, 3/8"	F05011-4	17	
5	ARANDELA PLANA, 3/8" SAE	F05011-3	17	
6	TAPÓN DE PLÁSTICO, 1” X 3”	P22522	4	
7	TAPÓN DE PLÁSTICO CUADRADO, 1 1/2"	P22321	5	
8	SOLDADURA DE PROTECTOR, INTERRUPTOR DE CONTROL REMOTO	W22081	1	
9	PERNO DE CABEZA HEXAGONAL, 5/16-18 X 2 1/2"	F05006-10	4	
10	TUERCA HEXAGONAL DE CIERRE AUTOMÁTICO, 5/16-18	F05010-20	4	
11	TUBO CRUZADO, CERCADO PERIMETRAL	W22185	1	
12	SOPORTE DE MONTAJE, CERCA PERIMETRAL BATIENTE	W22441	2	
13	BRAZO DE CERCADO PERIMETRAL BATIENTE	W22179	2	
14	TUBO DE CERCADO PERIMETRAL BATIENTE	S22164-X*	1	

15	PERNO DE CABEZA HEXAGONAL, ROSCA COMPLETA, 5/16-18 X 1 1/2"	F05006-2	8	
16	ARANDELA SECCIONADA DE SEGURIDAD, 5/16"	F05011-13	8	
17	ARANDELA PLANA, 5/16" SAE	F05011-17	8	
18	PERNO DE RESALTE, 3/8 X 2" (ROSCA DE 5/16-18)	F05006-26	2	
19	TUERCA DE SEGURIDAD, 5/16-18	F05010-6	2	
20	PICO DE ENGRASE, 1/4-28 90°	P04108	2	
21	PISTÓN A GAS, CERCADO PERIMETRAL	P22309	2	
22	PERNO DE RESALTE, 3/8" X 5/8" (ROSCA DE 5/16-18)	F05007-79	4	
23	PERNO DE CABEZA HEXAGONAL, ROSCA COMPLETA, 5/16-18 X 3 1/2"	F05006-3	2	
24	TUERCA HEXAGONAL, 5/16-18	F05010-17	4	
25	INTERRUPTOR DE SEGURIDAD, CERCA PERIMETRAL	E22711 [1]	1	
	LLAVE, SEGURIDAD PERIMETRAL	E22711-1 [1]	1	
26	TORNILLO DE CABEZA REDONDA RANURADA, #10-24 X 7/8"	F05004-33	4	
27	TUERCA HEXAGONAL DE CIERRE AUTOMÁTICO, #10-24	F05010-14	2	
28	PERNO DE CABEZA HEXAGONAL, 1/4-20 X 1" GRADO 5	F05005-101	2	
29	SOPORTE DE MONTAJE, INTERRUPTOR DE SEGURIDAD DE LA CERCA PERIMETRAL	W22246	1	
30	SOPORTE EN "L", INTERRUPTOR DE CERCA PERIMETRAL	S22243	1	
31	PERNO DE CABEZA HEXAGONAL, 3/8-16 X 3/4" GRADO 2	F05007-27	1	
32	PLACA DE INTERRUPTOR DE SEGURIDAD, CERCA PERIMETRAL	033398 [2]	1	
	PLACA DE INTERRUPTOR DE SEGURIDAD, CERCA PERIMETRAL	S22244 [2]	1	
33	TORNILLO CABEZA DE BOTÓN, 1/4-20 X 1/2”	F05005-59	4	
34	ADAPTADOR, C10 - 1/2" NPT	P22696	1	
*X =Número de cabezales de corte				

[1] El interruptor y la llave se compran como dos piezas separadas desde 3/00.
[2] Use la placa 033398 para la Rev. A1.00 y más reciente. Use la placa S22244 para las revisiones anteriores. Se reubicó el gabinete de control eléctrico, necesitándose una placa de montaje más gruesa para el interruptor de la cerca perimetral.

3.4 Conjunto de carril de avance

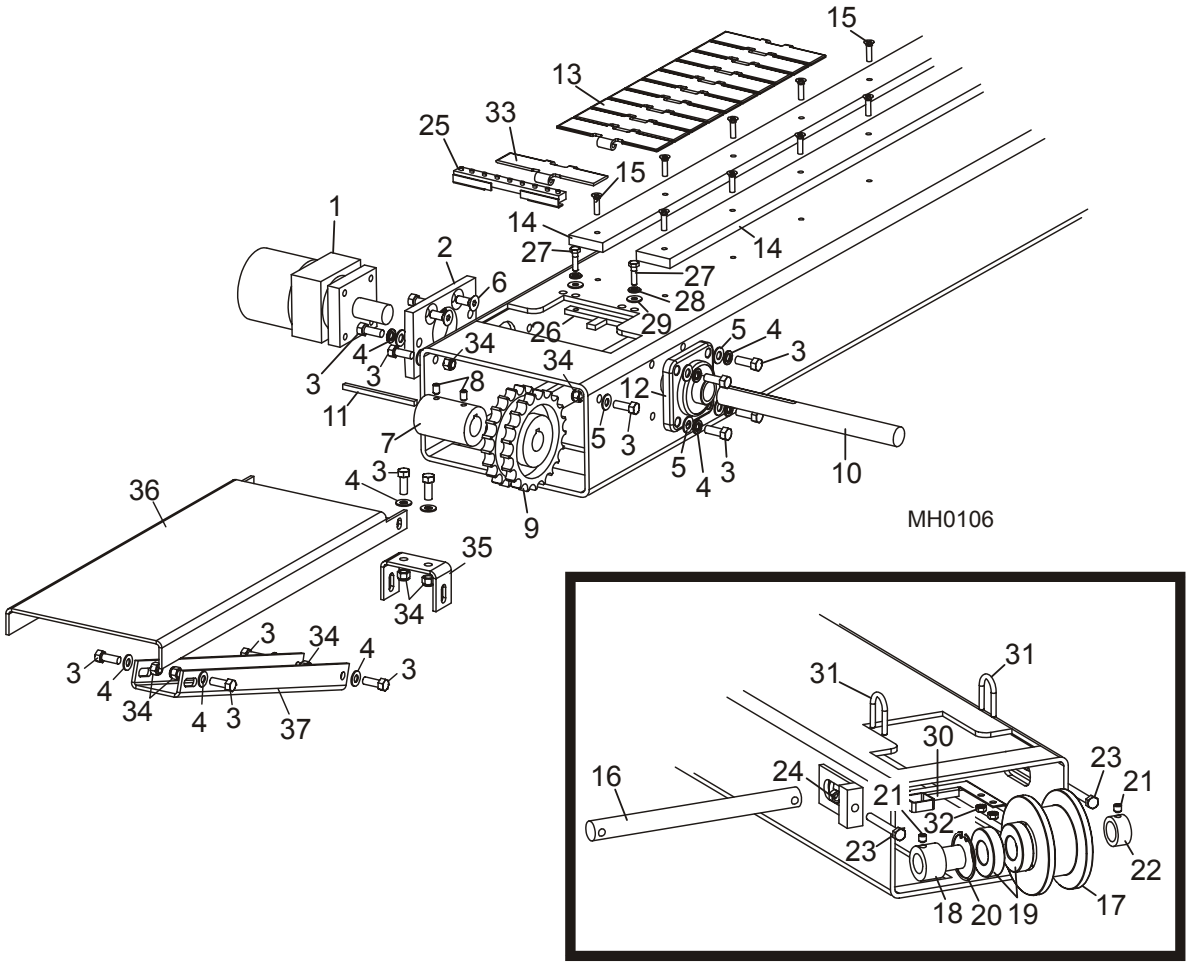

REF	DESCRIPCIÓN (◆ indica las piezas que están disponibles sólo en conjuntos)	PIEZA No	CANT.	
1	MOTOR HIDRÁULICO, MG10-13-10AAAB	P20206	1	
2	PLACA DE MONTAJE, MOTOR DEL CARRIL DE AVANCE	S20173	1	
3	PERNO DE CABEZA HEXAGONAL, 3/8-16 X 1"	F05007-7	14	
4	ARANDELA SECCIONADA DE SEGURIDAD, 3/8"	F05011-4	6	
5	ARANDELA PLANA, 3/8" SAE	F05011-3	14	
6	TORNILLO DE CABEZA HUECA PLANA, 3/8-16 X 1"	F05007-64	4	
7	ACOPLE DEL EJE, MOTOR DEL CARRIL DE AVANCE	S20185	1	
8	TORNILLO DE FIJACIÓN DE CABEZA HUECA, 5/16-18 X 1/2"	F05006-38	2	
9	RUEDA DENTADA IMPULSORA, CARRIL DE AVANCE 21-22T	P20202	1	
10	EJE IMPULSOR, CARRIL DE AVANCE	S22428	1	
11	CHAVETA CUADRADA, 1/4" X 4,25"	S22440	1	
12	COJINETE EMBRIDADO, VJC 1	P20201	1	

13	**CADENA DEL CARRIL DE AVANCE, 7.5" PLANA**	P22427 (1 pie)	Tal como se solicitó [1]	
	CADENA DEL CARRIL DE AVANCE, 6" PLANA	P20204 (1 pie) [2]	Tal como se solicitó [1]	
	Pasador de conexión del eslabón del carril	022424	Tal como se solicitó	
14	**PLACAS DE NILÓN DEL CARRIL DE AVANCE (*Vea la Sección 3.5*)**			
15	**PERNO DE CABEZA HEXAGONAL, 1/4-20 X 3/4" CON ARANDELA CÓNICA**	F05005-134	Tal como se solicitó	
16	**EJE CONDUCIDO, CARRIL DE AVANCE (CARRIL DE 7.5")**	S22425	1	
	EJE CONDUCIDO, CARRIL DE AVANCE (CARRIL DE 6")	S20285 [2]	1	
17	**POLEA CONDUCIDA, CARRIL DE AVANCE**	S20282	1	
18	**CASQUILLO CONDUCIDO, CARRIL DE AVANCE**	S20286	1	
19	**COJINETE, 6206-2RS**	P11035	2	
20	**ANILLO DE RETENCIÓN INTERIOR, 62MM**	F04254-12	1	
21	**TORNILLO DE FIJACIÓN DE PUNTA DE COPA, 3/8-16 X 3/8"**	F05007-68	2	
22	**CUELLO DE BLOQUEO**	S20159-1	1	
23	**PERNO DE CABEZA HEXAGONAL, ROSCA COMPLETA, 3/8-16 X 3"**	F05007-1	2	
24	**TUERCA HEXAGONAL, 3/8-16**	F05010-1	2	
	JUEGO DE ELIMINACIÓN DEL SERRÍN (12")	A22649-12	1	
	JUEGO DE ELIMINACIÓN DEL SERRÍN (8")	A22373 [3]	1	
25	Rastrillo de serrín, tubo de avance	W22641 [4]	1	
26	Rascador de la rueda dentada impulsora, carril de avance	W22644	1	
27	Perno de cabeza hexagonal, rosca completa, 1/4-20 x 3/4"	F05005-1	2	
28	Arandela seccionada de seguridad, 1/4"	F05011-14	2	
29	Arandela plana, 1/4" SAE	F05011-11	2	
30	Rascador de la polea conducida, carril de avance de 12"	W22652-12	1	
	Rascador de la polea conducida, carril de avance de 8"	W22652 [2]	1	
31	Perno en 'U', 1/4-20 x 1 1/4"	F05005-81	2	
32	Tuerca hexagonal de cierre automático, 1/4-20	F05010-9	4	
33	Cadena del carril de avance modificada, 7.5" plana	S22426	1	
	Cadena del carril de avance modificada, 6" plana	S22647 [2]	1	
	Hoja de instrucciones, juego de eliminación de serrín.	A22373-440	1	
34	**TUERCA HEXAGONAL DE SEGURIDAD DE NILÓN, 3/8-16**	F05010-10	8	
35	**SOPORTE DE MONTAJE, MESA DE DESCARGA**	S22085	1	
36	**SOLDADURA DE PLACA, MESA DE DESCARGA**	W22438	1	
37	**SOPORTE DE APOYO, MESA DE DESCARGA**	S22218	1	

[1] Las máquinas de 1 y 2 cabezales requieren 23 pies de cadena de carril; las máquinas de 3 y 4 cabezales, 34 pies; las máquinas de 5 y 6 cabezales, 46 pies.
[2] Piezas alternativas para Multicabezal de 8" de ancho disponibles antes de 11/99.
[3] Solicite el juego de modernización A22373 para Multicabezales de 8" que no estaban equipados originalmente con el juego de eliminación del serrín. Sustituye al A22649.
[4] Reemplaza al A22640 suministrado antes de 8/97. La pieza fue reestructurada para mejorar el enrutado en la fabricación.

3.5 Placas de nilón del carril de avance

Multicabezal con carril de avance de 7,5”

Modelo	Placas de nilón de 1/2" x 2 3/4" Véase Cant. a continuación para reemplazar el juego completo de placas de carril [1]	
	S22781 **(60”)**	S22782 **(56”)**
MH1D12 MH2D12	**4**	**--**
MH3D12 MH4D12	**4**	**2**
MH5D12 MH6D12	**4**	**4**

[1] Ya no se dispone de las bandas de longitud simple 022117, 022118 y 022119. Todas las placas deben reemplazarse en juegos completos.

Multicabezal con carril de avance de 6”

Modelo	Placas de nilón de 1/2" x 2" Véase Cant. a continuación para reemplazar el juego completo de placas de carril [1]	
	S22778 **(60”)**	S22779 **(56”)**
MH1D MH2D	**4**	**--**
MH3D MH4D	**4**	**2**
MH5D MH6D	**4**	**4**

[1] Todas las placas deben reemplazarse en juegos completos.

3.6 Conjunto de rodillo de avance (sin elevador por aire)

Rev. A3.02+

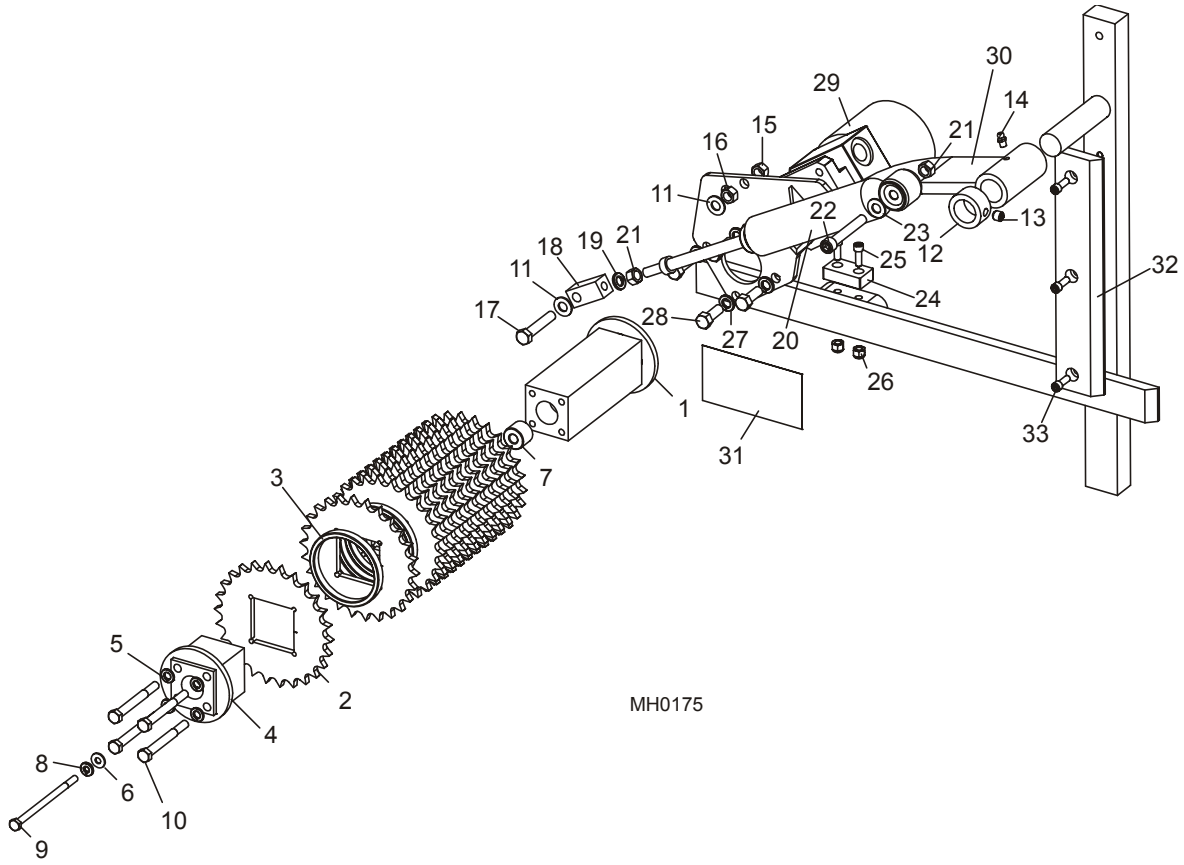

REF	DESCRIPCIÓN (◆ indica las piezas que están disponibles sólo en conjuntos)	PIEZA No	CANT. (*/cabezal)	
	CONJUNTO DE RODILLO DE AVANCE, MULTICABEZAL DE 12"	A22486-12	1	
1	Soldadura de eje, rodillo de avance	W22485	1	◆
2	Rueda dentada de eje cuadrado, rodillo de avance	S22480	13	
	Rueda dentada de eje cuadrado, rodillo de avance suave	016530	13	
3	Anillo espaciador, rueda dentada	S22481	12	
4	Soldadura de extensión de eje, rodillo de avance	W22485-12	1	◆
5	Arandela seccionada de seguridad, 5/16"	F05011-13	4	
6	Arandela plana, 1/4" SAE	F05011-11	1	
7	Espaciador de eje, rodillo de avance	S22487	1	
8	Arandela seccionada de seguridad, 1/4"	F05011-14	1	
9	Perno de cabeza hexagonal, 1/4-20 x 4 1/2" grado 5	F05005-76	1	
10	Perno de cabeza hexagonal, 5/16-18 x 3" grado 5	F05006-62	4	
	MANGO DE LEVANTE, RODILLO DE AVANCE	S22488	2 por máquina	◆
11	**ARANDELA PLANA, 3/8" SAE**	F05011-3	2	

12	**CUELLO DE BLOQUEO, RODILLO DE AVANCE**	S20159-1	1	
13	**TORNILLO DE FIJACIÓN CON PUNTA DE COPA 3/8-16 X 3/8"**	F05007-68	1	
14	**PICO DE ENGRASE, 1/4-28**	P05060	1	
15	**TUERCA HEXAGONAL, 3/8-16**	F05010-1	1	
16	**TUERCA HEXAGONAL DE SEGURIDAD, 3/8-16**	F05010-25	1	
17	**PERNO DE CABEZA HEXAGONAL, ROSCA COMPLETA, 3/8-16 X 2"**	F05007-16	1	
	CONJUNTO DE AMORTIGUADOR, RODILLO DE AVANCE	A22699	1	
18	Bloque de pivote del pistón, rodillo de avance	S20163	1	
19	Arandela seccionada de seguridad, 3/8"	F05011-4	1	
20	Amortiguador a gas, rodillo de avance J550 con paquete de casquillos 148 (P20263-1)	P20263	1	◆
21	Tuerca hexagonal, 3/8-16	F05010-1	2	
22	Perno de cabeza hueca, 3/8-16 x 2 1/2”	F05007-24	1	
23	Arandela plana, 3/8" SAE	F05011-3	1	
24	**PARAGOLPES, RODILLO DE AVANCE**	038898 [1]	1	
25	**PERNO DE CABEZA HUECA, 1/4-20 X 3/4"**	F05006-26	2	
26	**TUERCA HEXAGONAL DE SEGURIDAD DE NILÓN, 1/4-20**	F05010-69	2	
27	**ARANDELA SECCIONADA DE SEGURIDAD, 3/8"**	F05011-4	4	
28	**PERNO DE CABEZA HEXAGONAL, 3/8-16 X 1"**	F05007-7	4	
29	**MOTOR HIDRÁULICO, MG10-13-10AAAB**	P20206	1	
30	**BRAZO DE MONTAJE, RODILLO DE AVANCE**	W22113-1	1	
31	**CALCOMANÍA, PELIGRO DE SEGURIDAD PARA LAS MANOS**	S20040	1	
32	**BLOQUE DESLIZANTE DE PLÁSTICO**	033400	1	
33	**TORNILLO DE CABEZA HUECA, 1/4-20 X 3/4"**	F05005-26	3	

[1] El paragolpes 038898 reemplaza al paragolpes S20906 usado antes de la Rev. A3.02 (8/06). Use el juego 038901 para actualizar las revisiones anteriores. El juego incluye el soporte de montaje de actualización

3.7 Conjunto de rodillo de avance (sin elevador por aire)

8/94 - Rev. A3.01

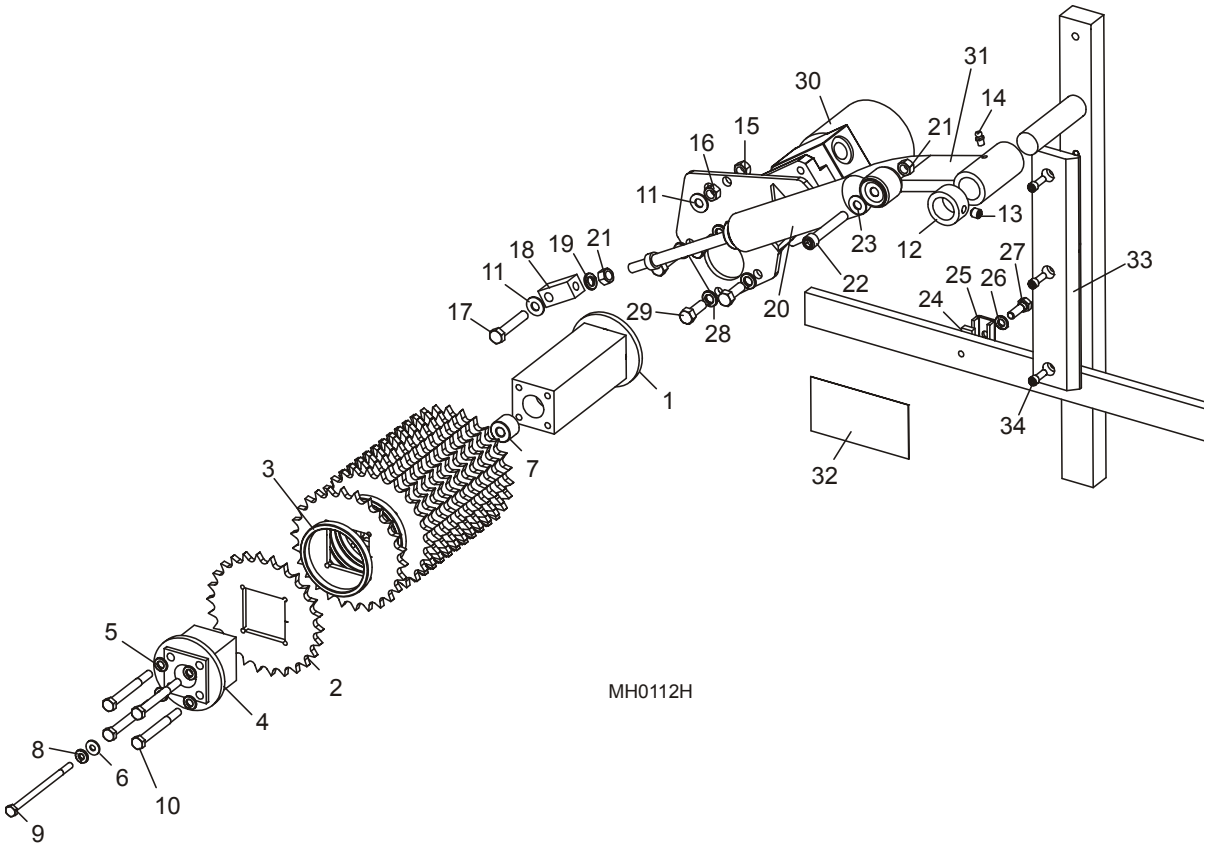

REF	DESCRIPCIÓN (◆ indica las piezas que están disponibles sólo en conjuntos)	PIEZA No	CANT. (*/cabezal)	
	CONJUNTO DE RODILLO DE AVANCE, MULTICABEZAL DE 12"	A22486-12	1	
	CONJUNTO DE RODILLO DE AVANCE, MULTICABEZAL DE 8"	A22486-8 [1]	1	
1	Soldadura de eje, rodillo de avance	W22485	1	◆
2	Rueda dentada de eje cuadrado, rodillo de avance	S22480	10/13 [1]	
	Rueda dentada de eje cuadrado, rodillo de avance suave	016530	10/13 [1]	
3	Anillo espaciador, rueda dentada	S22481	9/12 [1]	
4	Soldadura de extensión de eje, rodillo de avance	W22485-12	1	◆
	Placa de retención, rueda dentada	S22483 [1]	1	
5	Arandela seccionada de seguridad, 5/16"	F05011-13	4	
6	Arandela plana, 1/4" SAE	F05011-11	1	
7	Espaciador de eje, rodillo de avance	S22487	1	
8	Arandela seccionada de seguridad, 1/4"	F05011-14	1	
9	Perno de cabeza hexagonal, 1/4-20 x 4 1/2" grado 5	F05005-76	1	
10	Perno de cabeza hexagonal, 5/16-18 x 3" grado 5	F05006-62	4	

	Perno de cabeza hexagonal, 5/16-18 x 1" grado 2	F05006-1 [1]	4	
	MANGO DE LEVANTE, RODILLO DE AVANCE	S22488	2 por máquina	◆
11	**ARANDELA PLANA, 3/8" SAE**	F05011-3	2	
12	**CUELLO DE BLOQUEO, RODILLO DE AVANCE**	S20159-1	1	
13	**TORNILLO DE FIJACIÓN CON PUNTA DE COPA 3/8-16 X 3/8"**	F05007-68	1	
14	**PICO DE ENGRASE, 1/4-28**	P05060	1	
15	**TUERCA HEXAGONAL, 3/8-16**	F05010-1	1	
16	**TUERCA HEXAGONAL DE SEGURIDAD, 3/8-16**	F05010-25	1	
17	**PERNO DE CABEZA HEXAGONAL, ROSCA COMPLETA, 3/8-16 X 2"**	F05007-16	1	
	CONJUNTO DE AMORTIGUADOR, RODILLO DE AVANCE	A22699	1	
18	Bloque de pivote del pistón, rodillo de avance	S20163	1	
19	Arandela seccionada de seguridad, 3/8"	F05011-4	1	
20	Amortiguador a gas, rodillo de avance J550 con paquete de casquillos 148 (P20263-1)	P20263	1	◆
21	Tuerca hexagonal, 3/8-16	F05010-1	2	
22	Perno de cabeza hueca, 3/8-16 x 2 1/2”	F05007-24	1	
23	Arandela plana, 3/8" SAE	F05011-3	1	
24	**PARAGOLPES, RODILLO DE AVANCE**	S20906 [2]	1	
25	**SOPORTE DE PARAGOLPES, RODILLO DE AVANCE**	S20310	1	
26	**ARANDELA SECCIONADA DE SEGURIDAD, 5/16"**	F05011-13	1	
27	**PERNO DE CABEZA HEXAGONAL, 5/16-24 X 1" GRADO 5**	F05006-77	1	
28	**ARANDELA SECCIONADA DE SEGURIDAD, 3/8"**	F05011-4	4	
29	**PERNO DE CABEZA HEXAGONAL, 3/8-16 X 1"**	F05007-7	4	
30	**MOTOR HIDRÁULICO, MG10-13-10AAAB**	P20206	1	
31	**BRAZO DE MONTAJE, RODILLO DE AVANCE**	W22113-1	1	
32	**CALCOMANÍA, PELIGRO DE SEGURIDAD PARA LAS MANOS**	S20040	1	
33	**BLOQUE DESLIZANTE DE PLÁSTICO**	033400 [3]	1	
34	**TORNILLO DE CABEZA HUECA, 1/4-20 X 3/4"**	F05005-26	3	

[1] Piezas/cantidades alternas para Multicabezal de 8” de ancho disponibles antes de 11/99. El A22486-8 sustituye al A22695 suministrado originalmente antes de 7/94.
[2] Reemplaza al R02215. Juego de modernización 038901 para remplazar el paragolpes original con el paragolpes más resistente disponible en agosto de 2006 (*Vea la Sección 3.6*).
[3] Bloque agregado en la Rev A1.00 (11/99).

3.8 Conjunto de rodillo de avance (sin elevador por aire)

1/92 - 7/94

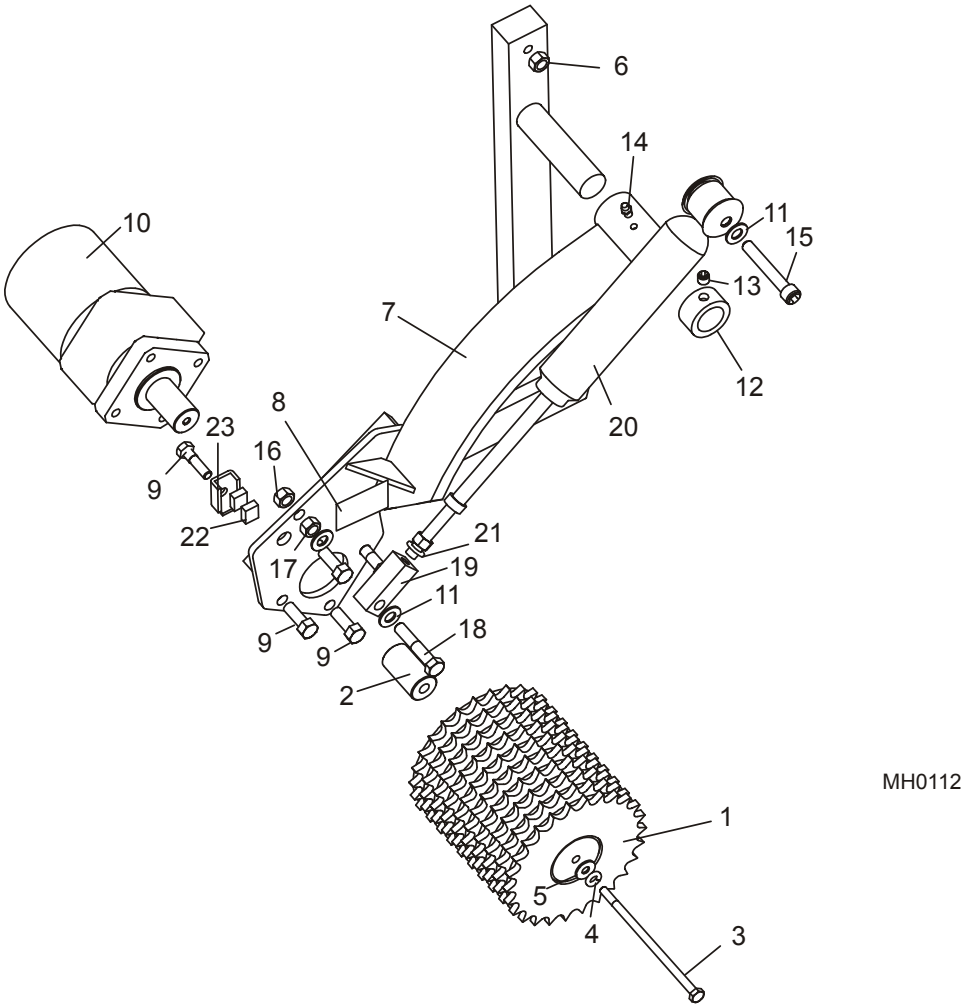

REF	DESCRIPCIÓN (◆ indica las piezas que están disponibles sólo en conjuntos)	PIEZA No	CANT. (*/cabezal)	
	CONJUNTO DE RODILLO DE AVANCE	A22695 [1]	1	◆
1	Soldadura de rodillo de avance	W20304 [1]	1	◆
2	Espaciador, rodillo de avance	S22654	1	
3	Perno de cabeza hexagonal grado 5, 1/4-20 x 1 1/2"	F05005-82	1	
4	Arandela plana, 1/4" SAE	F05011-11	1	
5	Arandela seccionada de seguridad, 1/4"	F05011-14	1	
6	Tuerca hexagonal libre, 3/8-16	F05010-1	1	
7	**BRAZO DE MONTAJE, RODILLO DE AVANCE**	W22113-1	1	
8	**CALCOMANÍA DE ADVERTENCIA DE MANTENER ALEJADAS LAS MANOS**	S20040	1	

9	**PERNO DE CABEZA HEXAGONAL, 3/8-16 X 1"**	F05007-7	5	
10	**MOTOR HIDRÁULICO, MG10-13-10AAAB**	P20206	1	
11	**ARANDELA PLANA, 3/8" SAE**	F05011-3	3	
12	**CUELLO DE BLOQUEO, RODILLO DE AVANCE**	S20159-1	1	
13	**TORNILLO DE FIJACIÓN CON PUNTA DE COPA 3/8-16 X 3/8"**	F05007-68	1	
14	**PICO DE ENGRASE, 1/4-28**	P05060	1	
15	**PERNO DE CABEZA HEXAGONAL HUECA, 3/8-16 X 2" DE ÓXIDO NEGRO**	F05007-58	1	
16	**TUERCA HEXAGONAL, 3/8-16**	F05010-1	1	
17	**TUERCA HEXAGONAL DE SEGURIDAD, 3/8-16**	F05010-25	1	
18	**PERNO DE CABEZA HEXAGONAL, ROSCA COMPLETA, 3/8-16 X 2"**	F05007-16	1	
	CONJUNTO DE AMORTIGUADOR, RODILLO DE AVANCE	A22699 [2]	1	
19	Bloque de pivote del pistón, rodillo de avance	S20163	1	
20	Amortiguador a gas J550, rodillo de avance	P20263	1	◆
21	Arandela seccionada de seguridad, 3/8"	F05011-4	1	
22	**PARAGOLPES, RODILLO DE AVANCE**	R02215	.053 pies	
23	**SOPORTE DE PARAGOLPES, RODILLO DE AVANCE**	S20310	1	

[1] El conjunto de rodillo A22695 ya no está disponible (8/94). Use el rodillo multiplaca A22486-8 como reemplazo (*Vea la Sección 3.7*).
[2] El conjunto de amortiguador incluye ahora aditamentos de montaje adicionales (*Vea la Sección 3.7*).

3.9 Conjunto de rodillo de avance (elevador por aire)

Rev. A3.02+

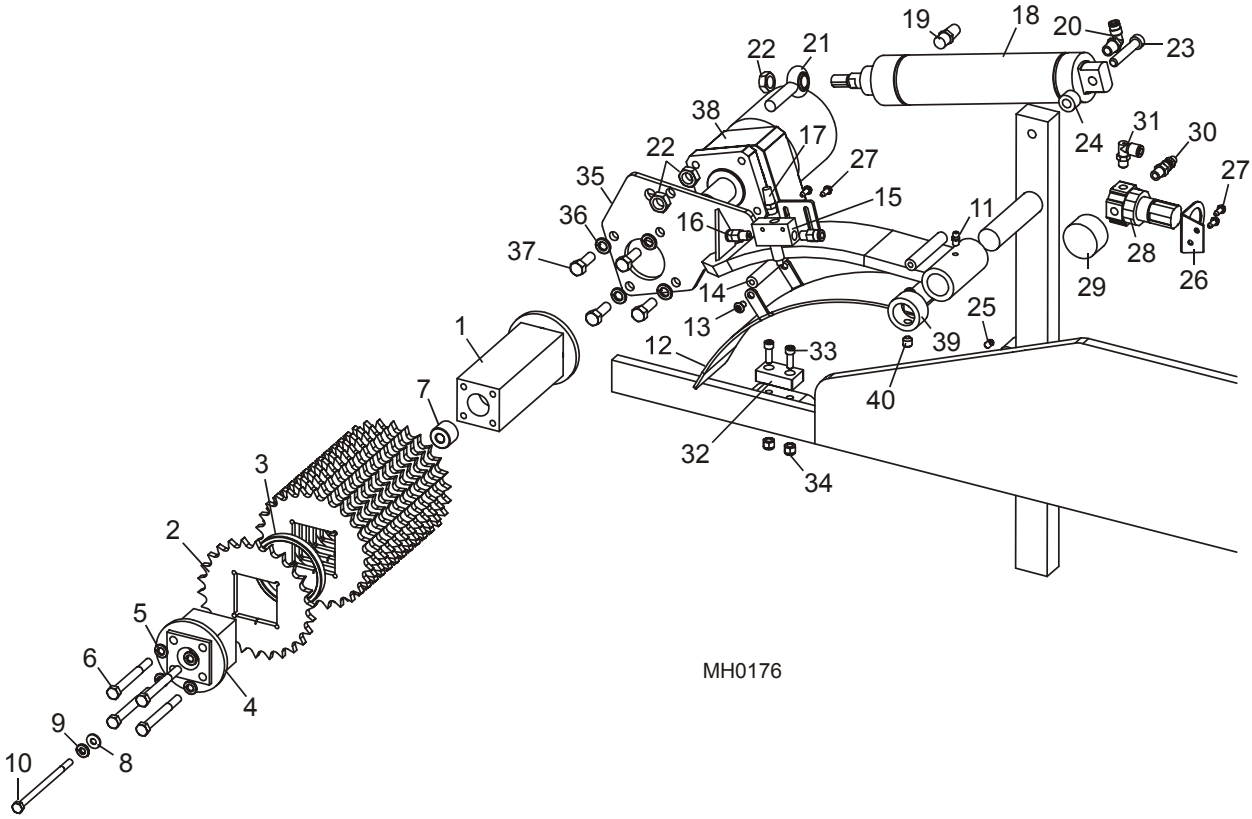

REF	DESCRIPCIÓN (◆ indica las piezas que están disponibles sólo en conjuntos)	PIEZA No	CANT.	
	CONJUNTO DE RODILLO DE AVANCE, MULTICABEZAL DE 12"	A22486-12	1	
1	Soldadura de eje, rodillo de avance	W22485	1	◆
2	Rueda dentada de eje cuadrado, rodillo de avance	S22480	13	
	Rueda dentada de eje cuadrado, rodillo de avance suave	016530	13	
3	Anillo espaciador, rueda dentada	S22481	12	
4	Soldadura de extensión de eje, rodillo de avance	W22485-12	1	◆
5	Arandela seccionada de seguridad, 5/16"	F05011-13	4	
6	Perno de cabeza hexagonal, 5/16-18 x 3" grado 5	F05006-72	4	
7	Espaciador de eje, rodillo de avance	S22487	1	
8	Arandela plana, 1/4" SAE	F05011-11	1	
9	Arandela seccionada de seguridad, 1/4"	F05011-14	1	
10	Perno de cabeza hexagonal, 1/4-20 x 4 1/2" grado 5	F05005-76	1	
	MANGO DE LEVANTE, RODILLO DE AVANCE	S22488	2 por máquina	◆
11	**PICO DE ENGRASE, 1/4-28**	P05060	1	

12	**SOPORTE DEL ACCIONADOR DEL RODILLO DE AVANCE, ELEVADOR POR AIRE**	S22189	1	
13	**TORNILLO CABEZA DE BOTÓN, 1/4-20 X 3/8"**	F05005-62	4	
14	**RODILLO, PARADA DEL RODILLO DE AVANCE**	S20786	1	
15	**INTERRUPTOR DE AIRE, RODILLO DE AVANCE**	P20900	1	
16	**ADAPTADOR DE TUBO RECTO, 1/4" NPT - 1/4"**	P03078	2	
17	**SILENCIADOR DE AIRE, 1/8" NPT**	P20902	1	
	TUBO DE AIRE, 1/4"	R01869	16,5 pies	
18	**CILINDRO DE AIRE, 4DP6**	P20901	1	
19	**SILENCIADOR DE AIRE, 1/4" NPT**	P20904	1	
20	**ADAPTADOR DE CODO DE TUBO, 1/4" NPT - 1/4"**	P21519	1	
21	**EXTREMO DE VARILLA, 1/2-20**	P09137	1	
22	**CONTRATUERCA HEXAGONAL, 1/2-20**	F05010-16	3	
23	**PASADOR DE PIVOTE, CILINDRO DE AIRE DEL RODILLO DE AVANCE**	S20793	1	
24	**ESPACIADOR, MONTAJE DEL CILINDRO DE AIRE**	S22625	1	
25	**TORNILLO DE FIJACIÓN CON PUNTA DE COPA, 1/4-20 X 3/8"**	F05005-47	1	
26	**SOPORTE, MONTAJE DEL REGULADOR DE AIRE**	P20799	1	
27	**TORNILLO HEXAGONAL RANURADO, 1/8-32 X 1/2"**	F05015-18	4	
28	**REGULADOR DE FLUJO DE AIRE, 300 PSI**	P02765	1	
29	**MEDIDOR DE AIRE, 160 PSI**	P02766	1	
30	**ADAPTADOR DE ACOPLE MACHO, 1/8" NPT**	P22681	1	
31	**ADAPTADOR DE TUBO, 1/8" NPT - 1/4" CODO 90°**	P09736	1	
32	**PARAGOLPES, RODILLO DE AVANCE**	038898 [1]	1	
33	**PERNO DE CABEZA HUECA, 1/4-20 X 3/4"**	F05006-26	2	
34	**TUERCA HEXAGONAL DE SEGURIDAD DE NILÓN, 1/4-20**	F05010-69	2	
35	**BRAZO DE MONTAJE, RODILLO DE AVANCE**	W22113	1	
	CALCOMANÍA DE ADVERTENCIA DE MANTENER ALEJADAS LAS MANOS	S20040	1	
36	**ARANDELA SECCIONADA DE SEGURIDAD, 3/8"**	F05011-4	4	
37	**PERNO DE CABEZA HEXAGONAL, 3/8-16 X 1"**	F05007-7	4	
38	**MOTOR HIDRÁULICO, MG10-13-10AAAB**	P20206	1	
39	**CUELLO DE BLOQUEO, RODILLO DE AVANCE**	S20159-1	1	
40	**TORNILLO DE FIJACIÓN CON PUNTA DE COPA 3/8-16 X 3/8"**	F05007-68	1	

[1] El paragolpes 038898 reemplaza al paragolpes S20906 usado antes de la Rev. A3.02 (8/06). Use el juego 038901 para actualizar las revisiones anteriores. El juego incluye el soporte de montaje de actualización

3.10 Conjunto de rodillo de avance (elevador por aire)

8/94 - A3.01

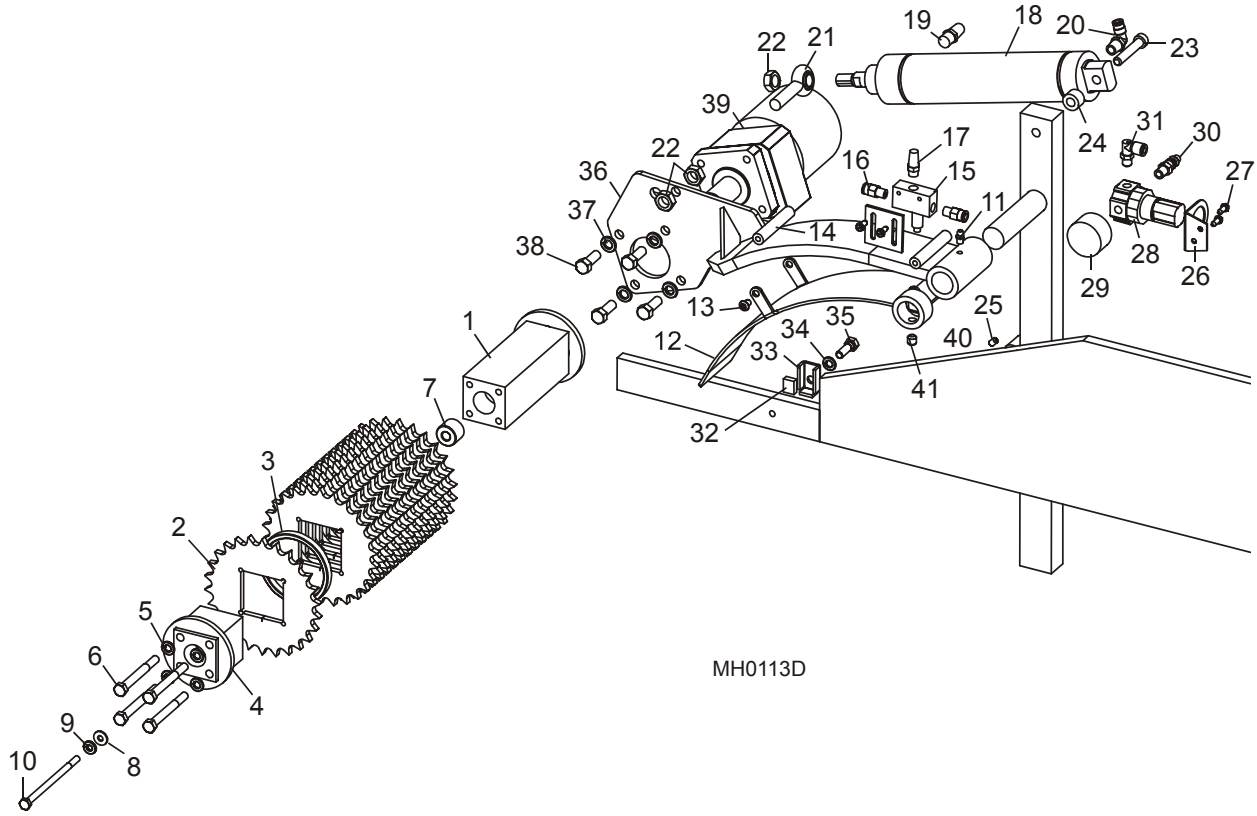

REF	DESCRIPCIÓN (◆ indica las piezas que están disponibles sólo en conjuntos)	PIEZA No	CANT.	
	CONJUNTO DE RODILLO DE AVANCE, MULTICABEZAL DE 12"	A22486-12	1	
	CONJUNTO DE RODILLO DE AVANCE, MULTICABEZAL DE 8"	A22486-8 [1]	1	
1	Soldadura de eje, rodillo de avance	W22485	1	◆
2	Rueda dentada de eje cuadrado, rodillo de avance	S22480	10/13 [1]	
	Rueda dentada de eje cuadrado, rodillo de avance suave	016530	10/13 [1]	
3	Anillo espaciador, rueda dentada	S22481	9/12 [1]	
4	Soldadura de extensión de eje, rodillo de avance	W22485-12	1	◆
	Placa de retención, rueda dentada	S22483 [1]	1	
5	Arandela seccionada de seguridad, 5/16"	F05011-13	4	
6	Perno de cabeza hexagonal, 5/16-18 x 3" grado 5	F05006-72	4	
	Perno de cabeza hexagonal, 5/16-18 x 1" grado 2	F05006-1 [1]	4	
7	Espaciador de eje, rodillo de avance	S22487	1	
8	Arandela plana, 1/4" SAE	F05011-11	1	
9	Arandela seccionada de seguridad, 1/4"	F05011-14	1	
10	Perno de cabeza hexagonal, 1/4-20 x 4 1/2" grado 5	F05005-76	1	

	MANGO DE LEVANTE, RODILLO DE AVANCE	S22488	2 por máquina	◆
11	**PICO DE ENGRASE, 1/4-28**	P05060	1	
12	**SOPORTE DEL ACCIONADOR DEL RODILLO DE AVANCE, ELEVADOR POR AIRE**	S22189	1	
13	**TORNILLO CABEZA DE BOTÓN, 1/4-20 X 3/8"**	F05005-62	4	
14	**RODILLO, PARADA DEL RODILLO DE AVANCE**	S20786	1	
15	**INTERRUPTOR DE AIRE, RODILLO DE AVANCE**	P20900	1	
16	**ADAPTADOR DE TUBO RECTO, 1/4" NPT - 1/4"**	P03078	2	
17	**SILENCIADOR DE AIRE, 1/8" NPT**	P20902	1	
	TUBO DE AIRE, 1/4"	R01869	16,5 pies	
18	**CILINDRO DE AIRE, 4DP6**	P20901	1	
19	**SILENCIADOR DE AIRE, 1/4" NPT**	P20904	1	
20	**ADAPTADOR DE CODO DE TUBO, 1/4" NPT - 1/4"**	P21519	1	
21	**EXTREMO DE VARILLA, 1/2-20**	P09137	1	
22	**CONTRATUERCA HEXAGONAL, 1/2-20**	F05010-16	3	
23	**PASADOR DE PIVOTE, CILINDRO DE AIRE DEL RODILLO DE AVANCE**	S20793	1	
24	**ESPACIADOR, MONTAJE DEL CILINDRO DE AIRE**	S22625	1	
25	**TORNILLO DE FIJACIÓN CON PUNTA DE COPA, 1/4-20 X 3/8"**	F05005-47	1	
26	**SOPORTE, MONTAJE DEL REGULADOR DE AIRE**	P20799	1	
27	**TORNILLO HEXAGONAL RANURADO, 1/8-32 X 1/2"**	F05015-18	4	
28	**REGULADOR DE FLUJO DE AIRE, 300 PSI**	P02765	1	
29	**MEDIDOR DE AIRE, 160 PSI**	P02766	1	
30	**ADAPTADOR DE ACOPLE MACHO, 1/8" NPT**	P22681	1	
31	**ADAPTADOR DE TUBO, 1/8" NPT - 1/4" CODO 90°**	P09736	1	
32	**PARAGOLPES, RODILLO DE AVANCE**	S20906 [2]	1	
33	**SOPORTE DE PARAGOLPES, RODILLO DE AVANCE**	S20310	1	
34	**ARANDELA SECCIONADA DE SEGURIDAD, 5/16"**	F05011-13	1	
35	**PERNO DE CABEZA HEXAGONAL, 5/16-24 X 1" GRADO 5**	F05006-77	1	
36	**BRAZO DE MONTAJE, RODILLO DE AVANCE**	W22113	1	
	CALCOMANÍA DE ADVERTENCIA DE MANTENER ALEJADAS LAS MANOS	S20040	1	
37	**ARANDELA SECCIONADA DE SEGURIDAD, 3/8"**	F05011-4	4	
38	**PERNO DE CABEZA HEXAGONAL, 3/8-16 X 1"**	F05007-7	4	
39	**MOTOR HIDRÁULICO, MG10-13-10AAAB**	P20206	1	
40	**CUELLO DE BLOQUEO, RODILLO DE AVANCE**	S20159-1	1	
41	**TORNILLO DE FIJACIÓN CON PUNTA DE COPA 3/8-16 X 3/8"**	F05007-68	1	

[1] Piezas/cantidades alternas para Multicabezal de 8” de ancho disponibles antes de 11/99. El A22486-8 sustituye al A22695 suministrado originalmente antes de 7/94.

[2] Reemplaza al material en bruto R02215. Juego de modernización 038901 para remplazar el paragolpes original con el paragolpes más resistente disponible en agosto de 2006 (*Vea la Sección 3.9*).

3.11 Conjunto de rodillo de avance (elevador por aire)

1/92 - 7/94

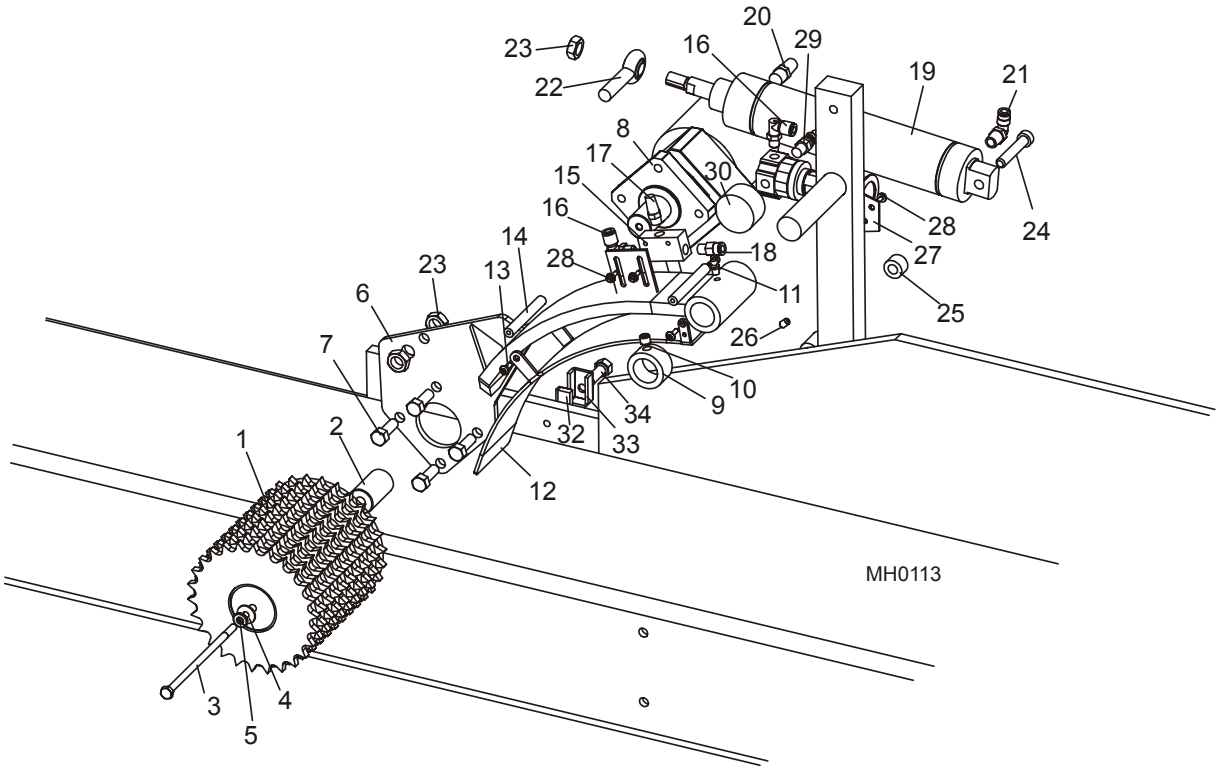

REF	DESCRIPCIÓN (◆ indica las piezas que están disponibles sólo en conjuntos)	PIEZA No	CANT.	
	CONJUNTO DE RODILLO DE AVANCE	A22695 [1]	1	◆
1	Soldadura de rodillo de avance	W20304 [1]	1	◆
2	Espaciador, rodillo de avance	S22654	1	
3	Perno de cabeza hexagonal, 1/4-20 x 5 1/2" grado 5	F05005-82	1	
4	Arandela plana, 1/4" SAE	F05011-11	1	
5	Arandela seccionada de seguridad, 1/4"	F05011-14	1	
6	**BRAZO DE MONTAJE, RODILLO DE AVANCE**	W22113	1	
	CALCOMANÍA DE ADVERTENCIA DE MANTENER ALEJADAS LAS MANOS	S20040	1	
7	**PERNO DE CABEZA HEXAGONAL, 3/8-16 X 1"**	F05007-7	4	
8	**MOTOR HIDRÁULICO, MG10-13-10AAAB**	P20206	1	
9	**CUELLO DE BLOQUEO, RODILLO DE AVANCE**	S20159-1	1	
10	**TORNILLO DE FIJACIÓN CON PUNTA DE COPA 3/8-16 X 3/8"**	F05007-68	1	
11	**PICO DE ENGRASE, 1/4-28**	P05060	1	
12	**SOPORTE DEL ACCIONADOR DEL RODILLO DE AVANCE, ELEVADOR POR AIRE**	S22189	1	
13	**TORNILLO CABEZA DE BOTÓN, #10-24 X 1/2"**	F05004-35	4	
14	**RODILLO, PARADA DEL RODILLO DE AVANCE**	S20786	1	
15	**INTERRUPTOR DE AIRE, RODILLO DE AVANCE**	P20900	1	

16	**ADAPTADOR DE TUBO, 1/8" NPT - 1/4" CODO 90°**	P09736	2	
17	**SILENCIADOR DE AIRE, 1/8" NPT**	P20902	1	
	TUBO DE AIRE, 1/4"	R01869	16,5 pies	
18	**ADAPTADOR DE TUBO RECTO, 1/4" NPT - 1/4"**	P03078	1	
19	**CILINDRO DE AIRE, 4DP6**	P20901	1	
20	**SILENCIADOR DE AIRE, 1/4" NPT**	P20904	1	
21	**ADAPTADOR DE CODO DE TUBO, 1/4" NPT - 1/4"**	P21519	1	
22	**EXTREMO DE VARILLA, 1/2-20**	P09137	1	
23	**CONTRATUERCA HEXAGONAL, 1/2-20**	F05010-16	3	
24	**PASADOR DE PIVOTE, CILINDRO DE AIRE DEL RODILLO DE AVANCE**	S20793	1	
25	**ESPACIADOR, MONTAJE DEL CILINDRO DE AIRE**	S22625	1	
26	**TORNILLO DE FIJACIÓN CON PUNTA DE COPA, 1/4-20 X 3/8"**	F05005-47	1	
27	**SOPORTE, MONTAJE DEL REGULADOR DE AIRE**	P20799	1	
28	**TORNILLO HEXAGONAL RANURADO, 1/8-32 X 1/2"**	F05015-18	4	
29	**REGULADOR DE FLUJO DE AIRE, 300 PSI**	P02765	1	
30	**MEDIDOR DE AIRE, 160 PSI**	P02766	1	
31	**ADAPTADOR DE TAPÓN MACHO, 1/8" NPT**	P22681	1	
32	**PARAGOLPES, RODILLO DE AVANCE**	R02215	.053 pies	
33	**SOPORTE DE PARAGOLPES, RODILLO DE AVANCE**	S20310	1	
34	**PERNO DE CABEZA HEXAGONAL, 3/8-16 X 1"**	F05007-7	1	

[1] El conjunto de rodillo A22695 ya no está disponible (8/94). Use el rodillo multiplaca A22486-8 como reemplazo (*Vea la Sección 3.10*).

3.12 Conjunto de tanque hidráulico

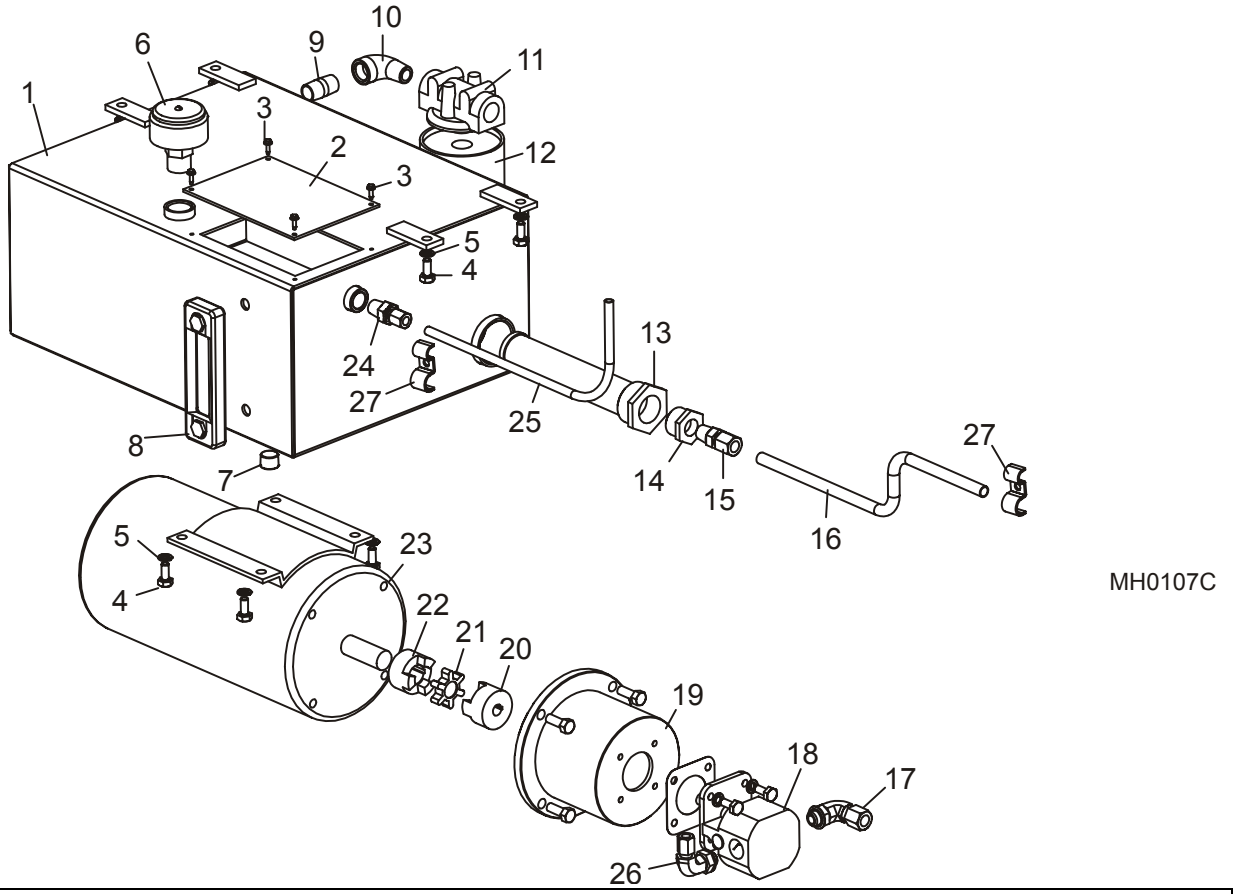

REF	DESCRIPCIÓN (◆ indica las piezas que están disponibles sólo en conjuntos)	PIEZA No	CANT.	
	LÍQUIDO, EXXON UNIVIS HVI 26 [1] HIDRÁULICO PARA TODA ESTACIÓN (1 GALÓN)	P12823 [2]	5	
1	**TANQUE, LÍQUIDO HIDRÁULICO**	W22108	1	
2	**TAPA DE ACCESO, TANQUE DE LÍQUIDO HIDRÁULICO**	S20331	1	
3	**TORNILLO DE CABEZA HEXAGONAL RANURADA, #8-32 X 1/2"**	F05015-18	4	
4	**PERNO DE CABEZA HEXAGONAL, 5/16-18 X 3/4" GRADO 2**	F05006-5	8	
5	**ARANDELA SECCIONADA DE SEGURIDAD, 5/16"**	F05011-13	8	
6	**TAPA DE LLENADO/RESPIRADERO, TANQUE HIDRÁULICO**	P20212	1	
7	**ADAPTADOR DE TAPÓN MACHO, 1/2" NPT**	P26258	1	
8	**MEDIDOR DE MIRILLA, NIVEL DEL LÍQUIDO HIDRÁULICO**	P20211	1	
9	**ADAPTADOR DE MANGUITO ROSCADO LARGO, 1 1/2" NPT X 1 1/2"**	P20237	1	
10	**ADAPTADOR, 1/2" NPT CODO 90°**	P22684	1	
11	**MÚLTIPLE DE FILTRO, CARTUCHO HIDRÁULICO**	P22683	1	
12	Filtro de cartucho hidráulico S28	P20301	1	
13	**FILTRO DE SUCCIÓN, TANQUE HIDRÁULICO**	P20210	1	
14	**ADAPTADOR REDUCTOR, 1" NPT - 1/2" NPT**	P20239	1	

15	**ADAPTADOR DE TUBO, 1/2" NPT - 1/2"**	P20243	1	
16	**TUBO HIDRÁULICO, 1/2"**	R01629	Tal como se solicitó	
17	**ADAPTADOR, 1/2" TUBO - 1/2" ANILLO “O”, CODO 90°**	P20245	1	
18	**BOMBA HIDRÁULICA**	P20213	1	
19	**ADAPTADOR, MOTOR/BOMBA HIDRÁULICA**	P20215	1	
20	**ACOPLE, EJE DE 1/2”**	P20217	1	
21	**ACOPLE, ARAÑA L075**	P20218	1	
22	**ACOPLE, EJE DE 7/8”**	P20216	1	
23	**MOTOR, 4HP ADAPTADO TRIFÁSICO CON TERMOSTATOS**	P22735	1	
	MOTOR, 4HP 575V ADAPTADO TRIFÁSICO CON TERMOSTATOS	P22689 [3]	1	
24	**ADAPTADOR DE TUBO RECTO, 1/2" NPT - 3/8"**	P20242	1	
25	**TUBO HIDRÁULICO, 3/8"**	R01628	Tal como se solicitó	
26	**ADAPTADOR, 1/2" TUBO - 3/8" TUBO, CODO 90°**	P20244	1	
27	**ABRAZADERA DE MANGUERA, 1/2" X 3/8"**	S02845	Tal como se solicitó	

[1] Anteriormente llamado J26.
[2] Sustituye al Amoco Rycon Oil MV o Mobil Multipurpose ATF usado antes de 11/99.
[3] Para Multicabezales de 575 voltios

3.13 Conjunto de válvula hidráulica (2 y 4 cabezales)

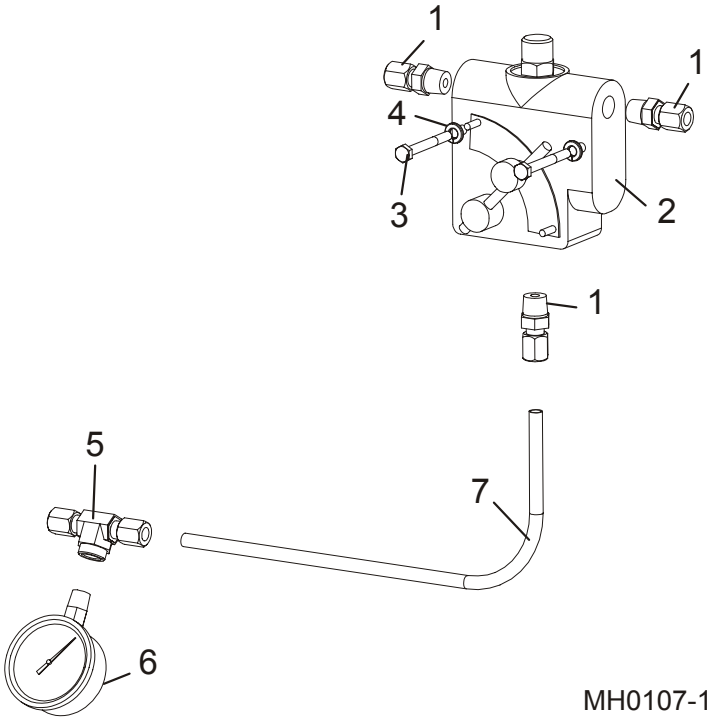

REF	DESCRIPCIÓN (◆ indica las piezas que están disponibles sólo en conjuntos)	PIEZA No	CANT.	
1	**ADAPTADOR RECTO, 3/8" TUBO - 3/8" NPT**	P20744	3	
2	**VÁLVULA, CONTROL DE FLUJO HIDRÁULICO**	P20743	1	
3	**PERNO DE CABEZA HEXAGONAL, 1/4-20 X 2 1/2”**	F05005-72	2	
4	**ARANDELA SECCIONADA DE SEGURIDAD, 1/4"**	F05011-14	2	
5	**ADAPTADOR, 3/8" TUBO - 1/4" NPT - 3/8" TUBO 'T'**	P20345	1	
6	**MEDIDOR DE 3000 PSI CON CARA DE CÓDIGO DE COLORES**	P10052	1	
7	**TUBO HIDRÁULICO, 3/8"**	R01628	Tal como se solicitó	

3.14 Conjunto de válvula hidráulica (6 cabezales)

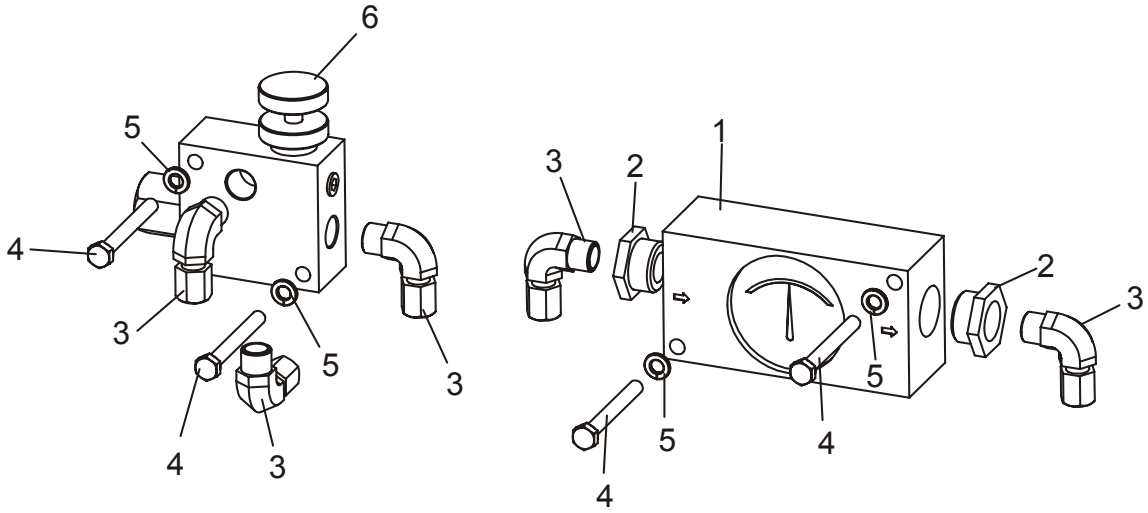

MH0107-2

REF	DESCRIPCIÓN (◆ indica las piezas que están disponibles sólo en conjuntos)	PIEZA No	CANT.	
1	MEDIDOR DE FLUJO	033414	1	
2	CASQUILLO, 3/4” MPT X 3/8” FPT	033415	2	
3	ADAPTADOR, 3/8" MPT X 3/8" TUBO 90°	033416	5	
4	PERNO DE CABEZA HEXAGONAL, 5/16-18 X 2" GRADO 5	F05006-79	4	
5	ARANDELA SECCIONADA DE SEGURIDAD, 5/16"	F05011-13	4	
6	VÁLVULA DE CONTROL DE CARRUSEL, 6 CABEZALES	033413	1	

3.15 Conjunto de cerca de guía

Rev. A2.01+

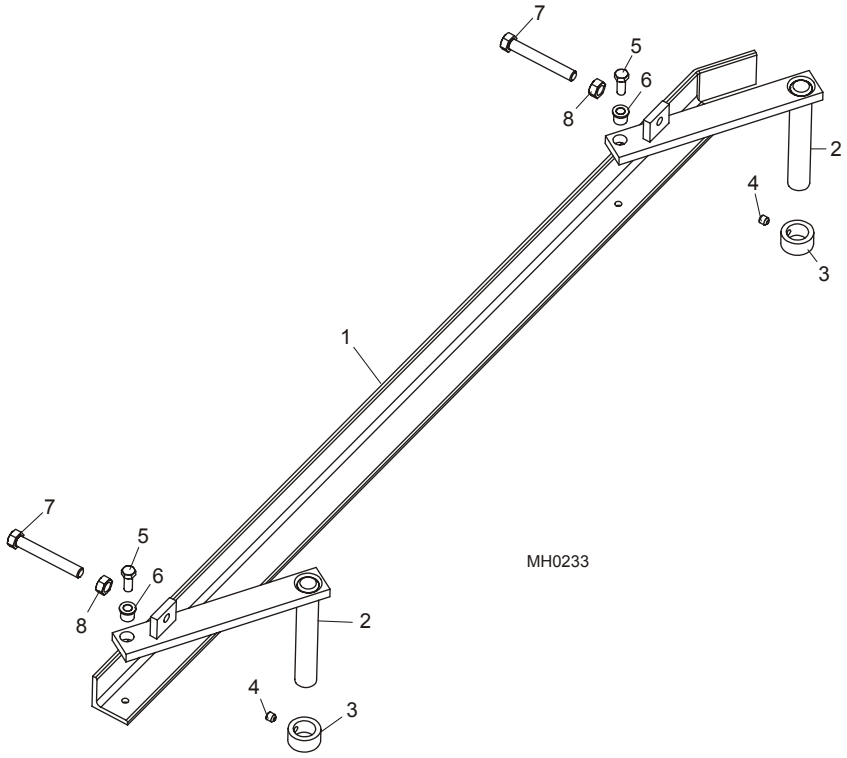

REF	DESCRIPCIÓN (◆ indica las piezas que están disponibles sólo en conjuntos)	PIEZA No	CANT.	
1	CERCA DE GUÍA DE AVANCE	S22260	1	
2	SOPORTE DE EXTREMO, PUNTO DE GIRO DE CERCA DE GUÍA	036338	2	
3	CUELLO DE BLOQUEO	S20159	2	
4	TORNILLO DE FIJACIÓN CON PUNTA DE COPA 3/8-16 X 3/8"	F05007-68	2	
5	PERNO DE CABEZA HEXAGONAL, 3/8-16 X 7/8" GRADO 5	F05007-185	2	
6	CASQUILLO EMBRIDADO, 3/4” X 0,505”	036336	2	
7	PERNO DE CABEZA HEXAGONAL, ROSCA COMPLETA, 1/2-13 X 3 1/2"	F05008-11	2	
8	TUERCA HEXAGONAL, 1/2-13	F05010-35	2	

3.16 Conjunto de cerca de guía

Rev. A1.00 - A2.00

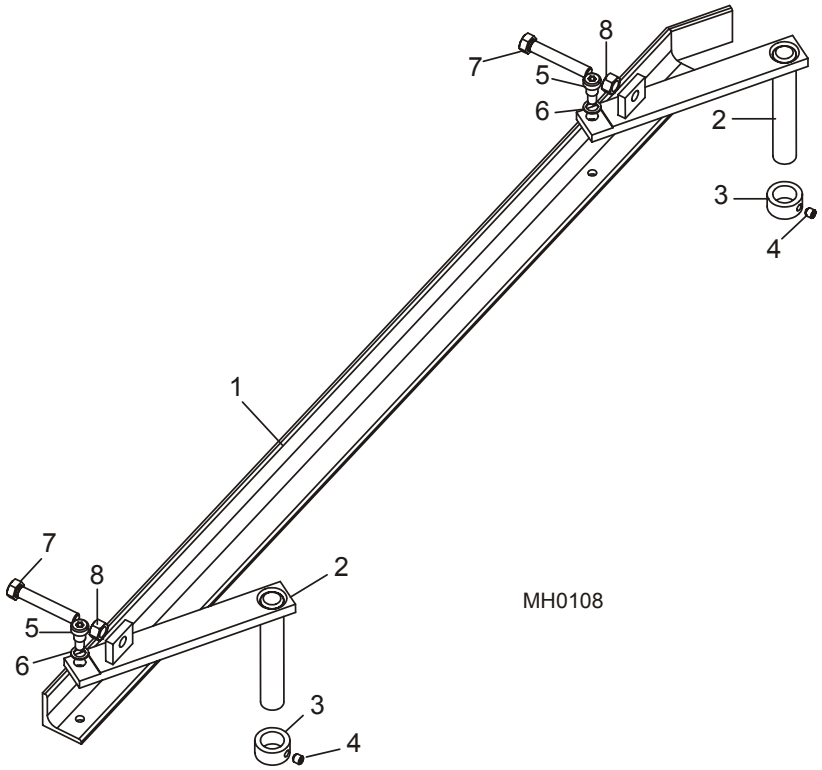

REF	DESCRIPCIÓN (◆ indica las piezas que están disponibles sólo en conjuntos)	PIEZA No	CANT.	
1	CERCA DE GUÍA DE AVANCE	S22260	1	
2	SOPORTE DE EXTREMO, PUNTO DE GIRO DE CERCA DE GUÍA	W22252 [1]	2	
3	CUELLO DE BLOQUEO	S20159	2	
4	TORNILLO DE FIJACIÓN CON PUNTA DE COPA 3/8-16 X 3/8"	F05007-68	2	
5	PERNO CON REBORDE, 1/2" X 1/2"	F05008-63 [1]	2	
6	ARANDELA DE NILÓN, 1/2" D.I. X 3/4" D.E. X .062" GRUESO	P05251-1 [1]	2	
7	PERNO DE CABEZA HEXAGONAL, ROSCA COMPLETA, 1/2-13 X 3 1/2"	F05008-11	2	
8	TUERCA HEXAGONAL, 1/2-13	F05010-35	2	

[1] Soportes de pivote, pernos y arandelas de montaje, revisado en Rev. A2.01 (*Vea la Sección 3.15*).

3.17 Conjunto de rodillo lateral

1/92 - 5/94

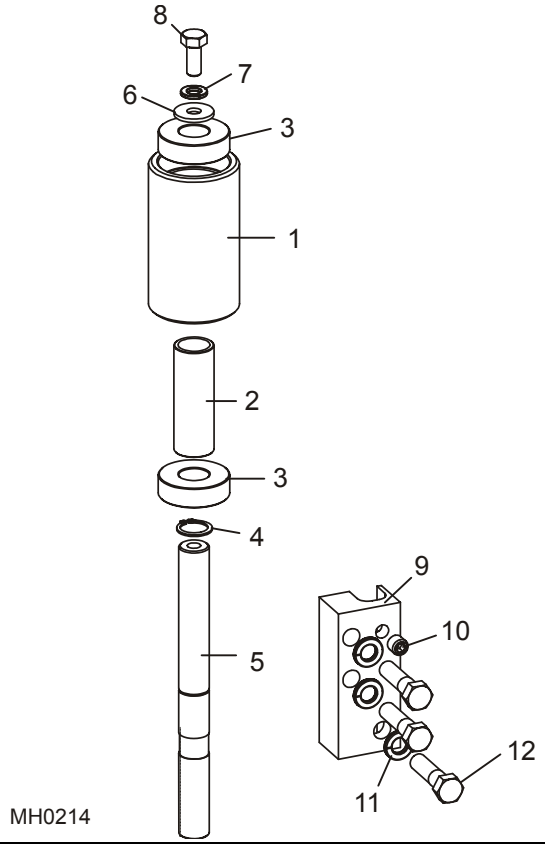

REF	DESCRIPCIÓN (◆ indica las piezas que están disponibles sólo en conjuntos)	PIEZA No	CANT.	
	JUEGO DE RODILLO, LATERAL	*A22661* [1]	1	
	Conjunto de rodillo lateral	A22655	1	◆
1	Compartimiento, rodillo lateral	S22659	1	
2	Espaciador, rodillo lateral	S22656	1	
3	Cojinete, 6203-2NSL 17mm SRI-2 ABEC-1	P06030-2	2	
4	Anillo de retención exterior, 17mm	F04254-16	1	
5	Eje de rodillo lateral	S22657	1	
6	Arandela plana estándar, 5/16"	F05011-16	1	
7	Arandela seccionada de seguridad, 5/16"	F05011-13	1	
8	Perno de cabeza hexagonal, 5/16-18 x 3/4" grado 2	F05006-5	1	
9	**BLOQUE DE MONTAJE, RODILLO LATERAL**	S22660	1	
10	**TORNILLO DE FIJACIÓN DE CABEZA HUECA Y PUNTA OVALADA, 3/8-16 X 3/8"**	F05007-13	1	
11	**ARANDELA SECCIONADA DE SEGURIDAD, 3/8"**	F05011-4	3	
12	**PERNO DE CABEZA HEXAGONAL, 3/8-16 X 1 1/2", GRADO 2**	F05007-3	3	
13	**HOJA DE INSTRUCCIONES, ACTUALIZACIÓN DE RODILLO LATERAL**	A22661-344	1	

[1] Reemplaza al rodillo lateral S22192 suministrado originalmente antes de 4/93. El nuevo rodillo mejora la duración. Los rodillos laterales se discontinuaron en 12/99.

INDEX

C

carril de avance 3-5

cerca 3-24, 3-25

cerca perimetral 3-3

E

espaciadores del carril de avance 3-7

G

guíasierra
- exterior (sierra de 1 1/4") 2-28, 2-30, 2-32
- exterior (sierra de 1") 2-18, 2-20, 2-22
- interior (sierra de 1 1/4") 2-24, 2-26
- interior (sierra de 1") 2-14, 2-16

L

lista de piezas
- cómo utilizar 1-1

M

montaje del cabezal de corte 2-9

motor de sierra 2-10, 2-12

P

polea portasierra
- lado conducido 2-40
- lado impulsor 2-38

R

rodillo de avance
- elevador por aire 3-14, 3-16, 3-18
- estándar 3-8, 3-10, 3-12

rodillo lateral 3-26

T

tanque hidráulico 3-20

tapa del compartimiento de la sierra 2-42

tensor de la sierra
- bomba del cabezal 2-5, 3-1, 3-2
- conjunto de bloque 2-1, 2-3
- mango de desenganche 2-7

tolva de serrín 2-43

V

válvula hidráulica 3-22, 3-23

vertical 2-34, 2-36