Wood-Mizer Industries
Nagórna 114, 62-600
Kolo, Poland

Wood-Mizer®

Project name / Nazwa projektu:	B-Mill System
Project description / Opis:	B-Mill System
Responsible for project / Osoba odpowiedzialna:	Daniel Milewski

Creator / Utworzył:	MilDan	Created date / Data utworzenia:	12.05.2023
Last editor / Ostatnio modyfikowal:	BETART	Edit date / Data edycji:	20.06.2024
Total pages / Liczba stron:	25		

Total Power / Calkowita moc:	9kW	Frequency / Czestotliwosc:	-
Total Amperage / Calkowity prad:	125A	Voltage / Napiecie:	72VDC

Certification / Certyfikacja:	CE
Diagram revision / Wersja schematu:	A1.00

Electric cabinet/s location/number/revision:
Skrzynka/i elektryczne lokalizacja/numer/wersja:

L3 / 586880 / REV. A

Revision overview / Przeglad wersji

Revision name Nazwa wersji	Date Data	Revision description Opis wersji	Drawn By Rysowane Przez	Checked By Sprzawdzone Przez
A1.00	2024-03-07	Version 11 - Electric diagram changes	MilDan	WozArt

Structure identifier overview / Przeglad identyfikatorow struktury

Designation / Oznaczenie	Type / Typ	Structure description / Opis struktury
&DAA	Document type	Global Reports
&DEA	Document type	Electrical Documentation
+DOC	Location designation	Documentation
+L1	Location designation	Junction Box
+L2	Location designation	Controller Box/HMI
+L3	Location designation	Machine
+LMP	Location designation	Additional parts
=B-Mill System	Function designation	Battery Mill

Table of contents / Spis zawartosci

Page Strona	Page description Opis strony	Page type Typ strony	Date Data	Edited by Edytowany przez
&DAA/A1	Title page	Title page / cover sheet	27.12.2022	WOZART
&DAA/B1	Revision History	Overview	07.03.2024	MILDAN
&DAA/C1	Structure identifier overview	Structure identifier overview	06.03.2024	MILDAN
&DAA/D1	Table of contents	Table of contents	20.06.2024	BETART
&DEA=B-Mill System/G1	MC1 Layout	Graphic	06.03.2024	MILDAN
&DEA=B-Mill System+L1/1	Main	Schematic multi-line	07.03.2024	MILDAN
&DEA=B-Mill System+L1/2	Feed motors	Schematic multi-line	06.03.2024	MILDAN
&DEA=B-Mill System+L1/3	Control	Schematic multi-line	06.03.2024	MILDAN
&DEA=B-Mill System+L1/4	Panel layout	Panel layout	06.03.2024	MILDAN
&DEA=B-Mill System+L1/5	Panel layout	Panel layout	06.03.2024	MILDAN
&DEA=B-Mill System+L1/6	Panel layout	Panel layout	20.06.2024	BETART
&DEA=B-Mill System+L1/7	Panel layout	Panel layout	06.03.2024	MILDAN
&DEA=B-Mill System+L2/1	Operator panel	Schematic multi-line	07.03.2024	MILDAN
&DEA=B-Mill System+L2/2	Operator panel	Schematic multi-line	06.03.2024	MILDAN
&DEA=B-Mill System+L2/3	Operator console layout	Panel layout	07.03.2024	MILDAN
&DEA=B-Mill System+L2/4	Operator console layout	Panel layout	07.03.2024	MILDAN
&DEA=B-Mill System+L2/5	Operator console layout	Panel layout	06.03.2024	MILDAN
&DEA=B-Mill System+DOC/1	Parts list : L1	Parts list	06.03.2024	MILDAN
&DEA=B-Mill System+DOC/2	Parts list : L2	Parts list	07.03.2024	MILDAN
&DEA=B-Mill System+DOC/3	Parts list : L3	Parts list	06.03.2024	MILDAN
&DEA=B-Mill System+DOC/4	Parts list : LMP	Parts list	20.06.2024	BETART
&DEA=B-Mill System+DOC/5	Cable overview : L1	Cable overview	06.03.2024	MILDAN
&DEA=B-Mill System+DOC/6	Cable overview : L2	Cable overview	06.03.2024	MILDAN
&DEA=B-Mill System+DOC/7	Cable overview : L3	Cable overview	06.03.2024	MILDAN
&DEA=B-Mill System+DOC/8	Terminal line-up diagram +L1-X1	Terminal line-up diagram	06.03.2024	MILDAN

Components placement on machine +L3 location/
Rozmieszczenie komponentów na lokalizacji +L3 maszyny

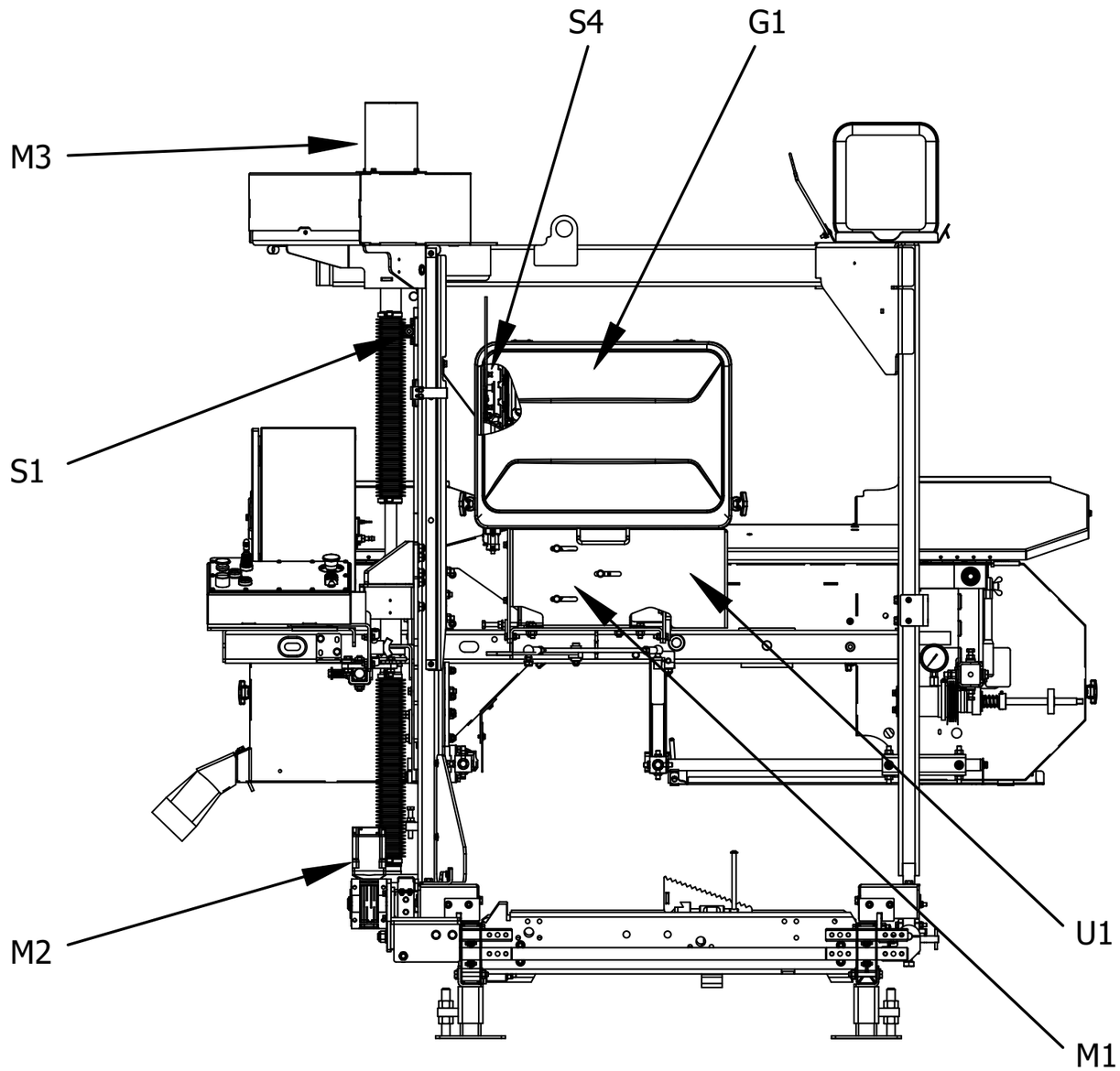

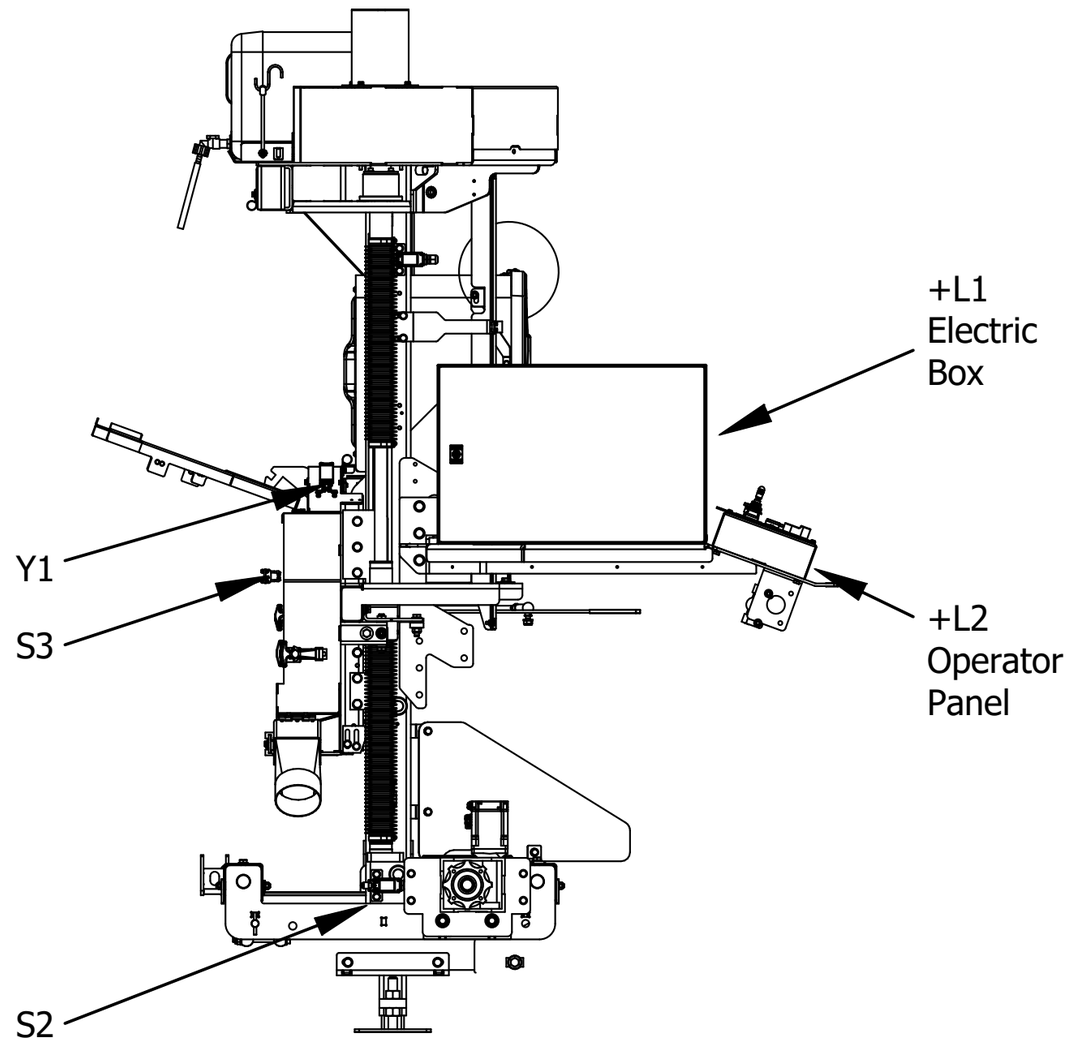

Project Name / Nazwa projektu B-Mill System	Page Description / Zawartość Graphic Total Pages/Wszystkich stron 25	Page/Strona G1	Location/Lokalizacja
Project Description / Opis projektu B-Mill System	Prev. Pg/Poprz. Str &DAA=/D1 Changed by/Zmienione przez MILDAN	Next Pg/Nast. Str +L1/1 Mod. date/Data zmiany 06.03.2024	Diagram Revision/Wersja schematu A1.00

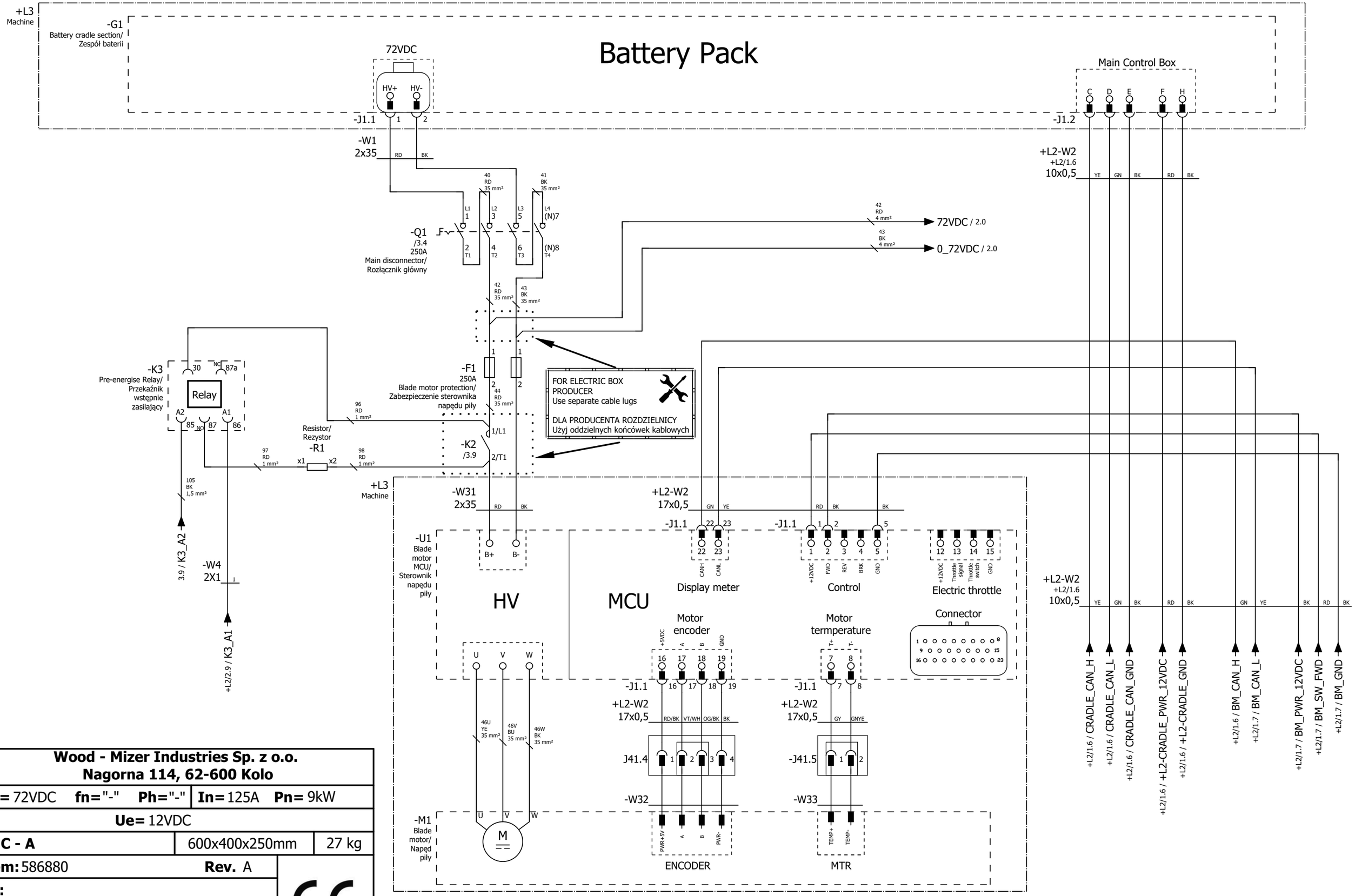

Wood - Mizer Industries Sp. z o.o. **Nagorna 114, 62-600 Kolo**		
Un= 72VDC **fn=**"-" **Ph=**"-"	**In=** 125A **Pn=** 9kW	
Ue= 12VDC		
EMC - A	600x400x250mm	27 kg
Item: 586880	**Rev.** A	
SN:		
Date:	**IP** 54	
PN-EN 60204-1:2018-12	**PN-EN 61439-1,2:2021-10**	

Project Name / Nazwa projektu B-Mill System	Page Description / Zawartość Schematic multi-line		Mounting Location/Lokalizacja montażowa L1 Junction Box
	Total Pages/Wszystkich stron 25	Page/Strona 1	
Project Description / Opis projektu B-Mill System	Prev. Pg/Poprz. Str +/G1	Next Pg/Nast. Str 2	Diagram Revision/Wersja schematu
	Changed by/Zmienione przez MILDAN	Mod. date/Data zmiany 07.03.2024	A1.00

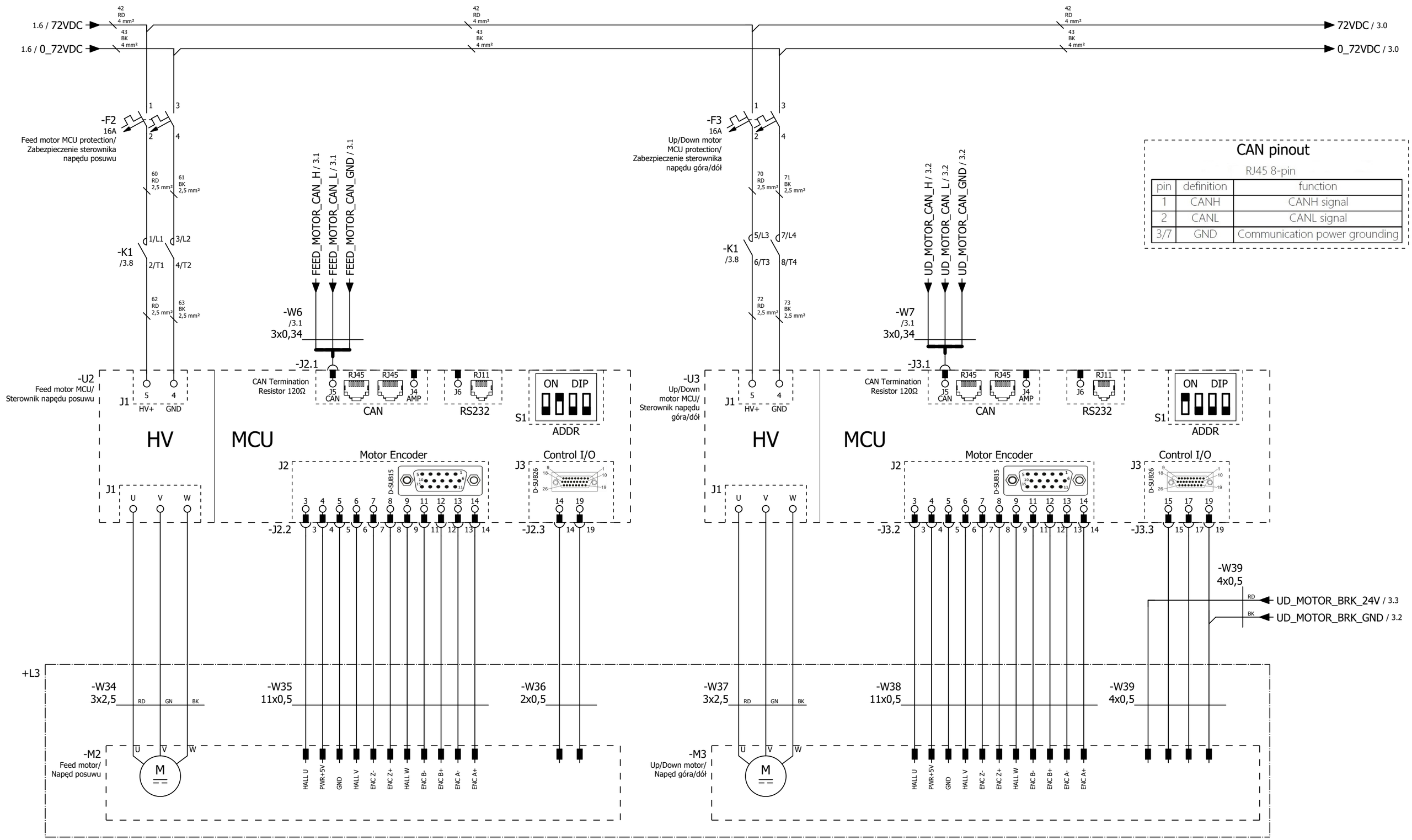

CAN pinout

RJ45 8-pin

pin	definition	function
1	CANH	CANH signal
2	CANL	CANL signal
3/7	GND	Communication power grounding

Project Name / Nazwa projektu B-Mill System	Page Description / Zawartość: Schematic multi-line		Mounting Location/Lokalizacja montażowa L1 Junction Box
	Total Pages/Wszystkich stron 25	Page/Strona 2	
Project Description / Opis projektu B-Mill System	Prev. Pg/Poprz. Str 1	Next Pg/Nast. Str 3	Diagram Revision/Wersja schematu A1.00
	Changed by/Zmienione przez MILDAN	Mod. date/Data zmiany 06.03.2024	

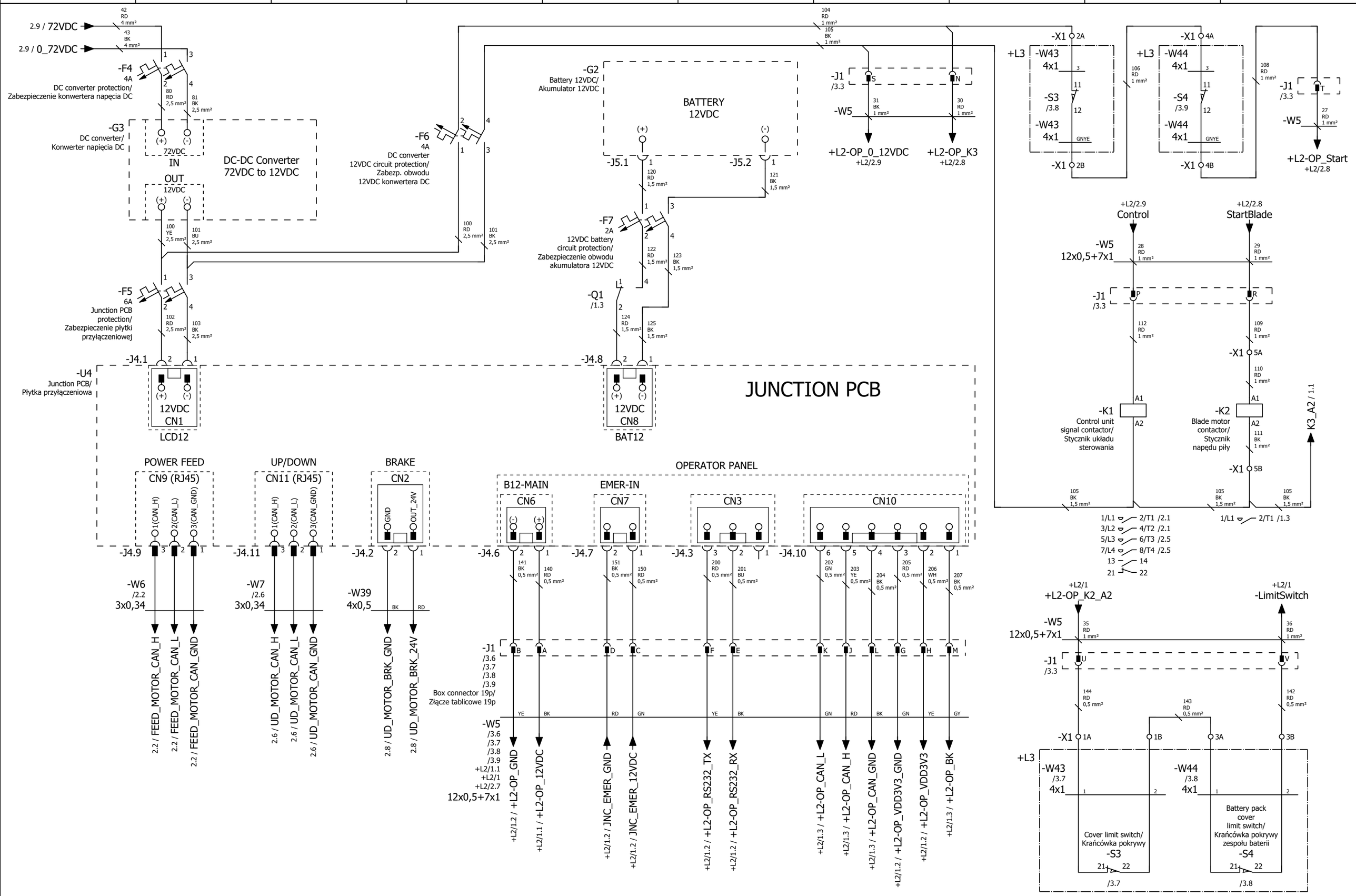

Project Name / Nazwa projektu B-Mill System	Page Description / Zawartość: Schematic multi-line		Mounting Location/Lokalizacja montażowa L1 Junction Box
	Total Pages/Wszystkich stron 25	Page/Strona 3	
Project Description / Opis projektu B-Mill System	Prev. Pg/Poprz. Str 2	Next Pg/Nast. Str 4	Diagram Revision/Wersja schematu A1.00
	Changed by/Zmienione przez MILDAN	Mod. date/Data zmiany 06.03.2024	

FOR ELECTRIC BOX PRODUCER
Attach connector labels (101045)
with marks to the connector rail

DLA PRODUCENTA ROZDZIELNICY
Umieścić etykiety złączy (101045)
z oznaczeniami na listwie złączek

EXAMPLE/PRZYKLAD: 1 2 3 4 5

FOR ELECTRIC BOX PRODUCER
Place the resistor and the relay on
the front of the cover according
to the following example.

DLA PRODUCENTA ROZDZIELNICY
Umieścić rezystor oraz przekaźnik
na froncie osłony zgodnie
z poniższym przykładem.

EXAMPLE/PRZYKLAD:

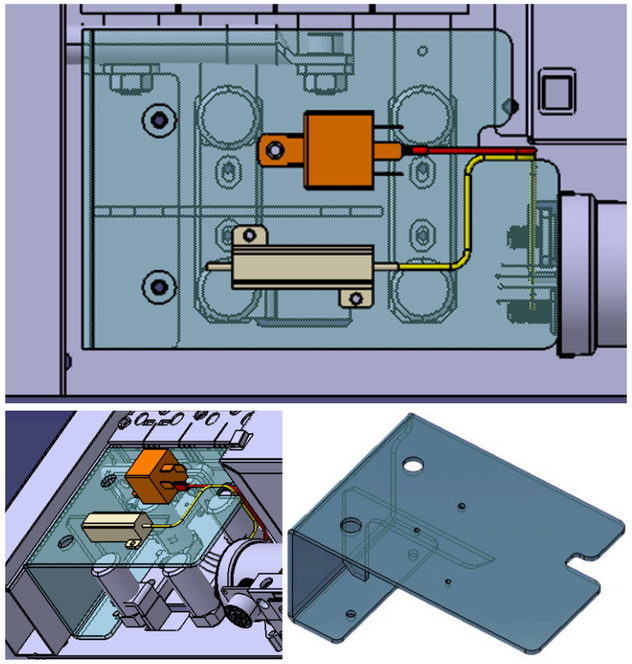

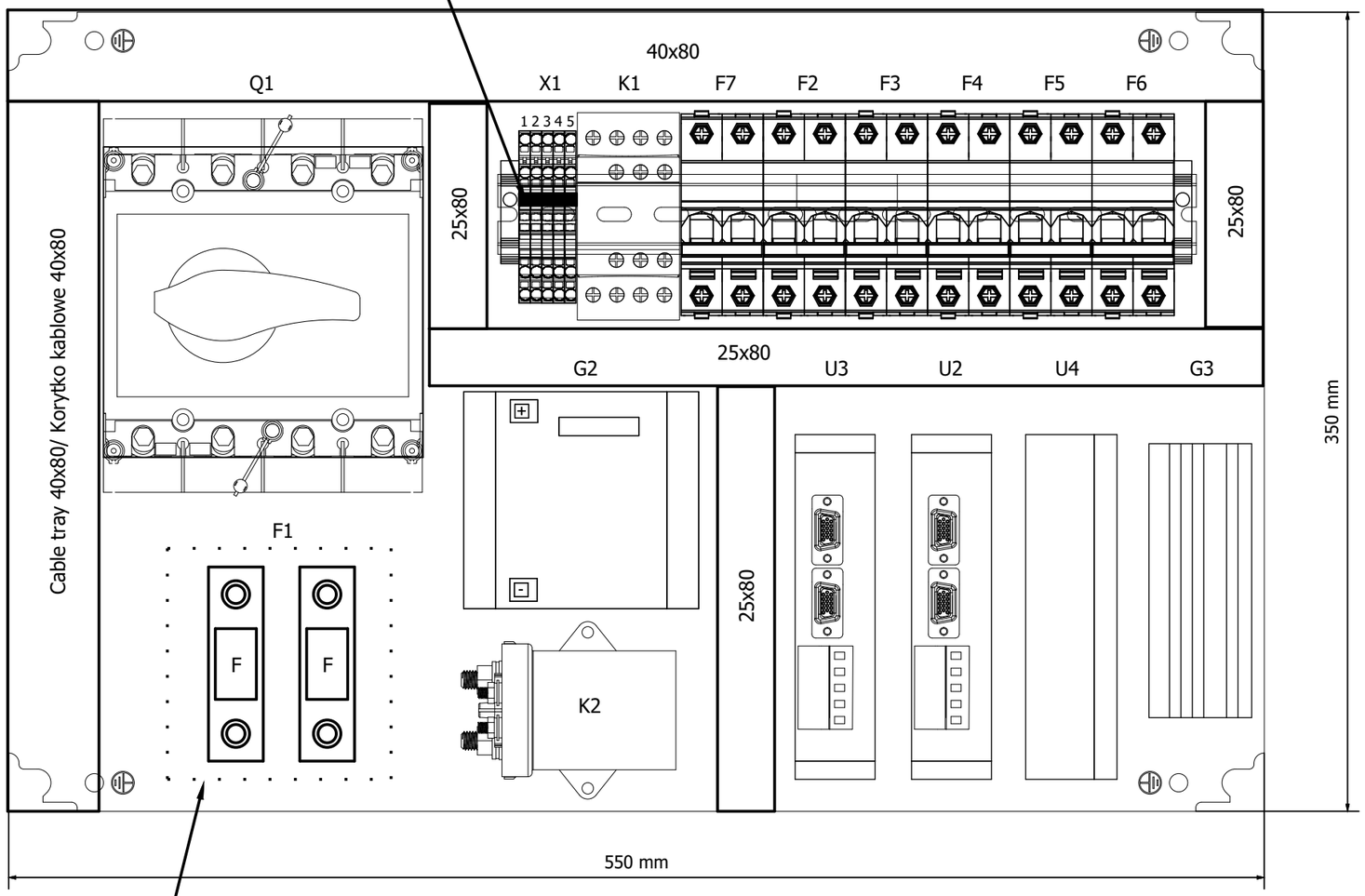

FOR ELECTRIC BOX PRODUCER
ANL fuse sockets
cover with a cover made of
transparent material

DLA PRODUCENTA ROZDZIELNICY
Gniazda z bezpiecznikami ANL
przykryć osłoną wykonaną
z przeźroczystego materiału

Length of cable trays/
Długości koryt kablowych
1) 25x80 - 360mm
2) 25x80 - 190mm
3) 25x80 - 100mm
4) 25x80 - 100mm
5) 40x80 - 550mm
6) 40x80 - 310mm

Project Name / Nazwa projektu B-Mill System	Page Description / Zawartość Panel layout		Mounting Location/Lokalizacja montażowa L1 Junction Box
	Total Pages/Wszystkich stron 25	Page/Strona 4	
Project Description / Opis projektu B-Mill System	Prev. Pg/Poprz. Str 3	Next Pg/Nast. Str 5	Diagram Revision/Wersja schematu A1.00
	Changed by/Zmienione przez MILDAN	Mod. date/Data zmiany 06.03.2024	

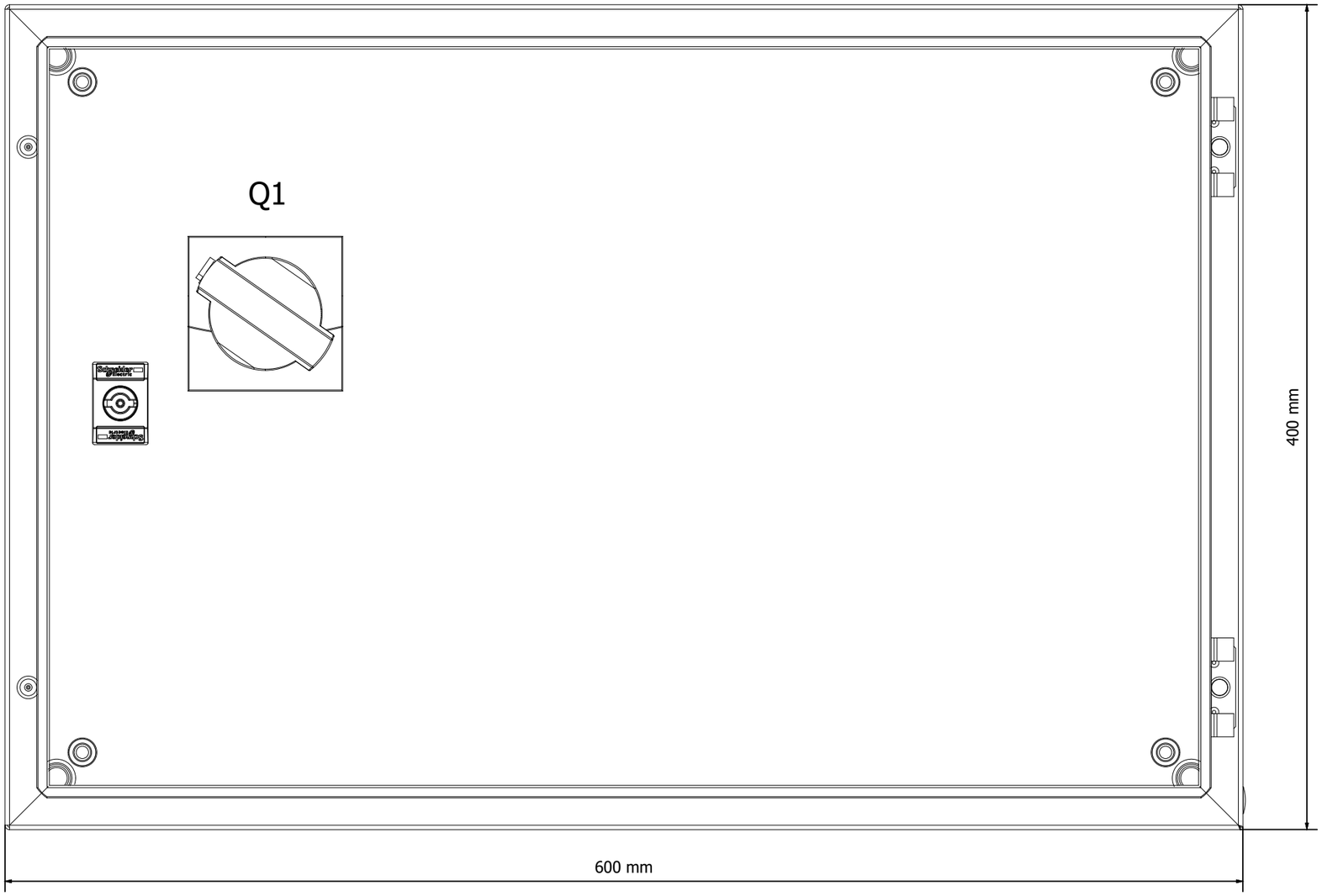

WM	Project Name / Nazwa projektu B-Mill System	Page Description / Zawartość Panel layout		Mounting Location/Lokalizacja montażowa L1 Junction Box
		Total Pages/Wszystkich stron 25	Page/Strona 5	
	Project Description / Opis projektu B-Mill System	Prev. Pg/Poprz. Str 4	Next Pg/Nast. Str 6	Diagram Revision/Wersja schematu A1.00
		Changed by/Zmienione przez MILDAN	Mod. date/Data zmiany 06.03.2024	

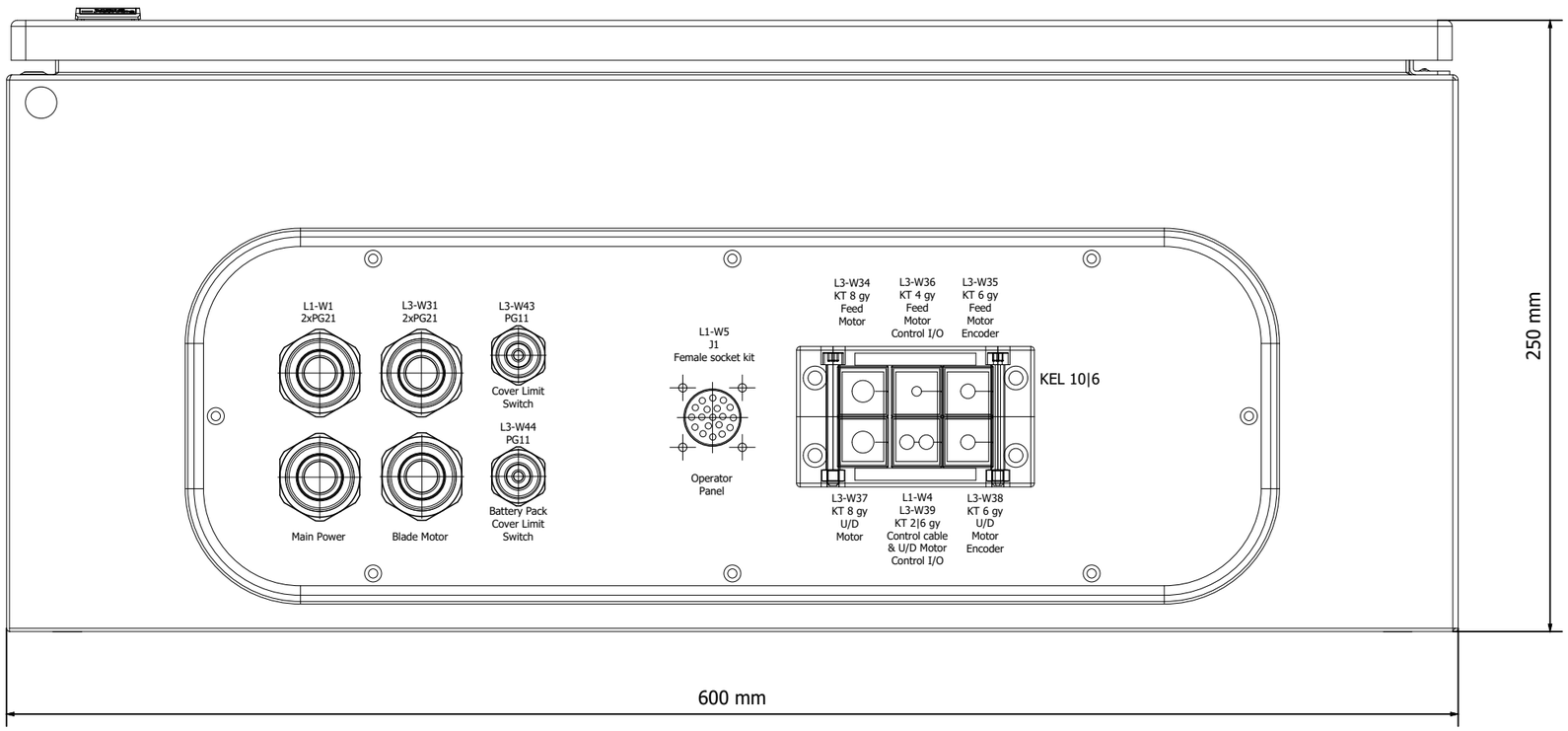

Project Name / Nazwa projektu B-Mill System	Page Description / Zawartość Panel layout Total Pages/Wszystkich stron 25	Page/Strona 6	Mounting Location/Lokalizacja montażowa L1 Junction Box
Project Description / Opis projektu B-Mill System	Prev. Pg/Poprz. Str 5 Changed by/Zmienione przez BETART	Next Pg/Nast. Str 7 Mod. date/Data zmiany 20.06.2024	Diagram Revision/Wersja schematu A1.00

FOR ELECTRIC BOX
PRODUCER
Place the electric box data sticker
in the indicated place

DLA PRODUCENTA ROZDZIELNICY
Umieść we wskazanym miejscu nalepkę z danymi
znamionowymi skrzynki elektryczej

FOR ELECTRIC BOX
PRODUCER
Place second the electric box data sticker
inside of the electric box in a visible place

DLA PRODUCENTA ROZDZIELNICY
Umieść drugą tabliczkę znamkionową
wewnątrz skrzynki w widocznym miejscu

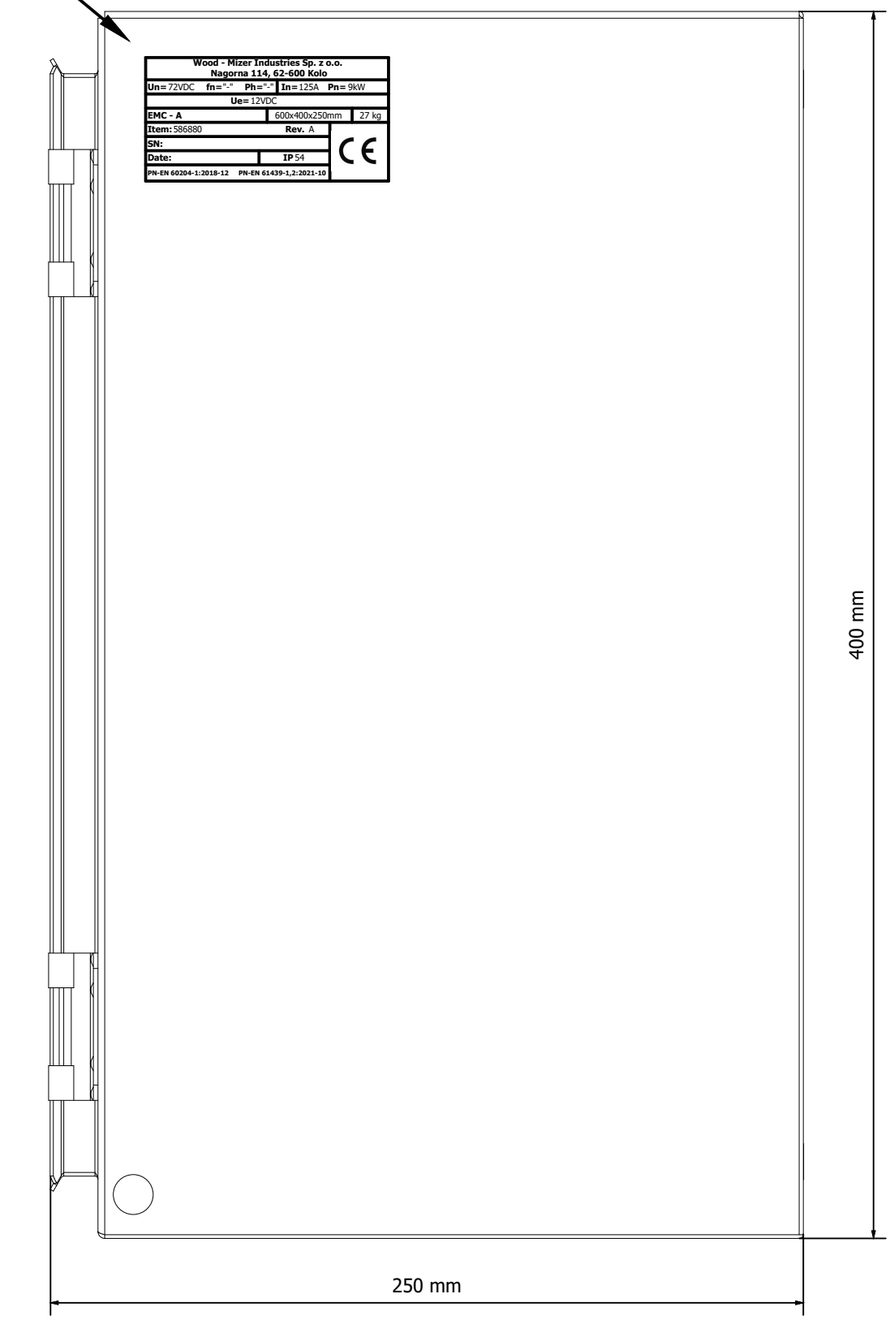

Project Name / Nazwa projektu B-Mill System	Page Description / Zawartość Panel layout		Mounting Location/Lokalizacja montażowa L1 Junction Box
	Total Pages/Wszystkich stron 25	Page/Strona 7	
Project Description / Opis projektu B-Mill System	Prev. Pg/Poprz. Str 6	Next Pg/Nast. Str +L2/1	Diagram Revision/Wersja schematu A1.00
	Changed by/Zmienione przez MILDAN	Mod. date/Data zmiany 06.03.2024	

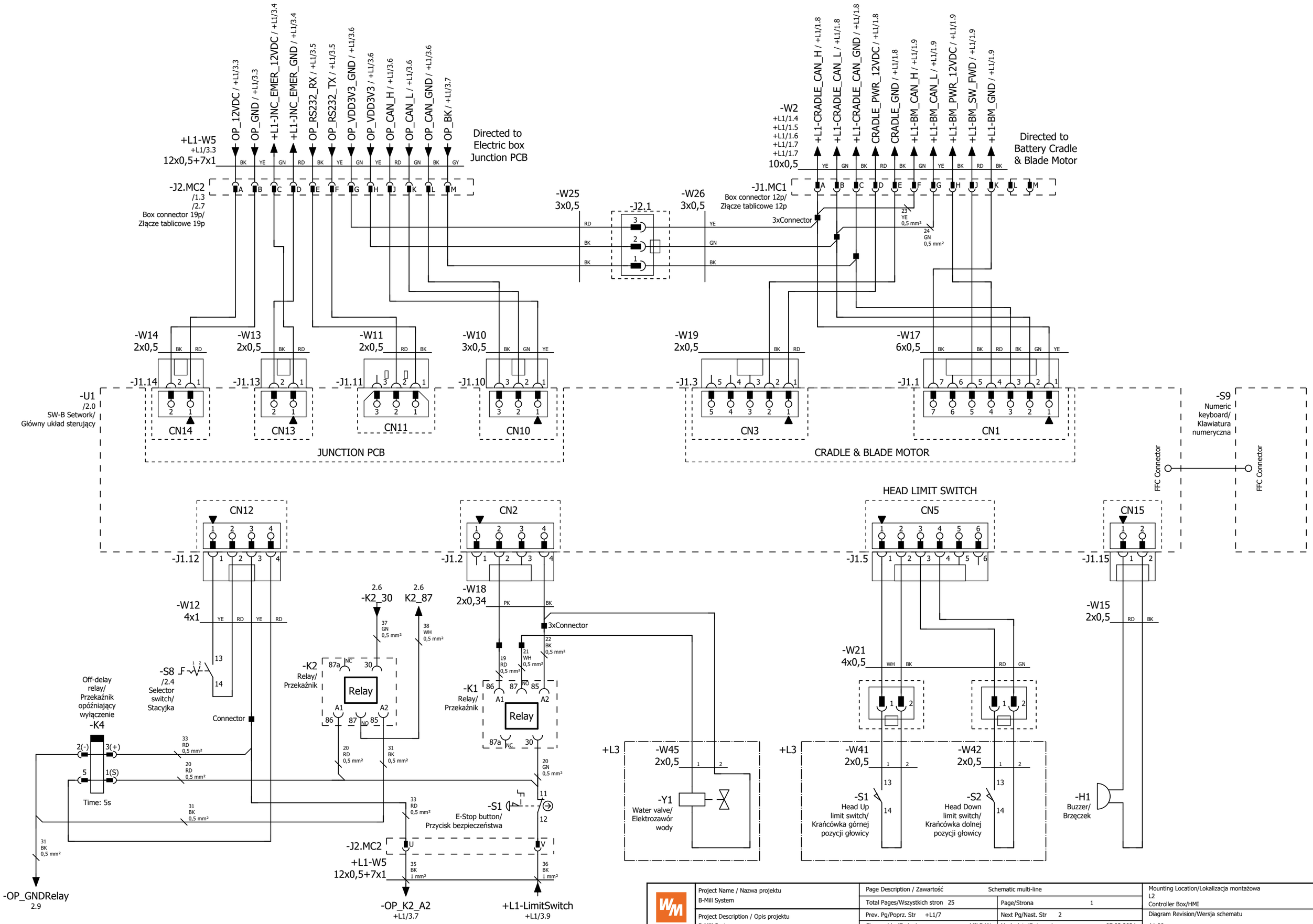

Project Name / Nazwa projektu B-Mill System	Page Description / Zawartość: Schematic multi-line		Mounting Location/Lokalizacja montażowa L2 Controller Box/HMI
	Total Pages/Wszystkich stron: 25	Page/Strona: 1	
Project Description / Opis projektu B-Mill System	Prev. Pg/Poprz. Str: +L1/7	Next Pg/Nast. Str: 2	Diagram Revision/Wersja schematu A1.00
	Changed by/Zmienione przez: MILDAN	Mod. date/Data zmiany: 07.03.2024	

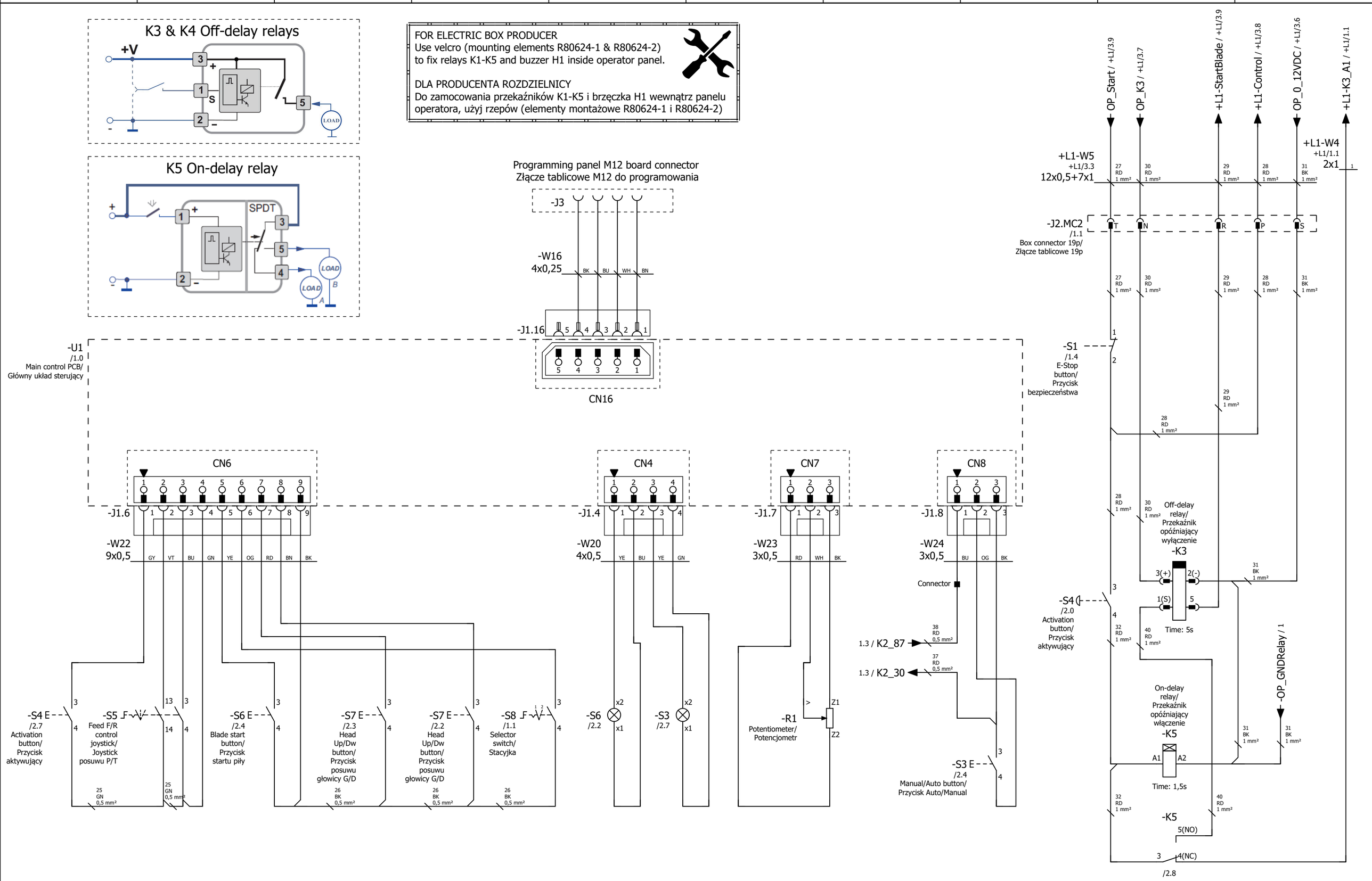

Project Name / Nazwa projektu B-Mill System	Page Description / Zawartość Schematic multi-line		Mounting Location/Lokalizacja montażowa L2 Controller Box/HMI
	Total Pages/Wszystkich stron 25	Page/Strona 2	
Project Description / Opis projektu B-Mill System	Prev. Pg/Poprz. Str 1	Next Pg/Nast. Str 3	Diagram Revision/Wersja schematu
	Changed by/Zmienione przez MILDAN	Mod. date/Data zmiany 06.03.2024	A1.00

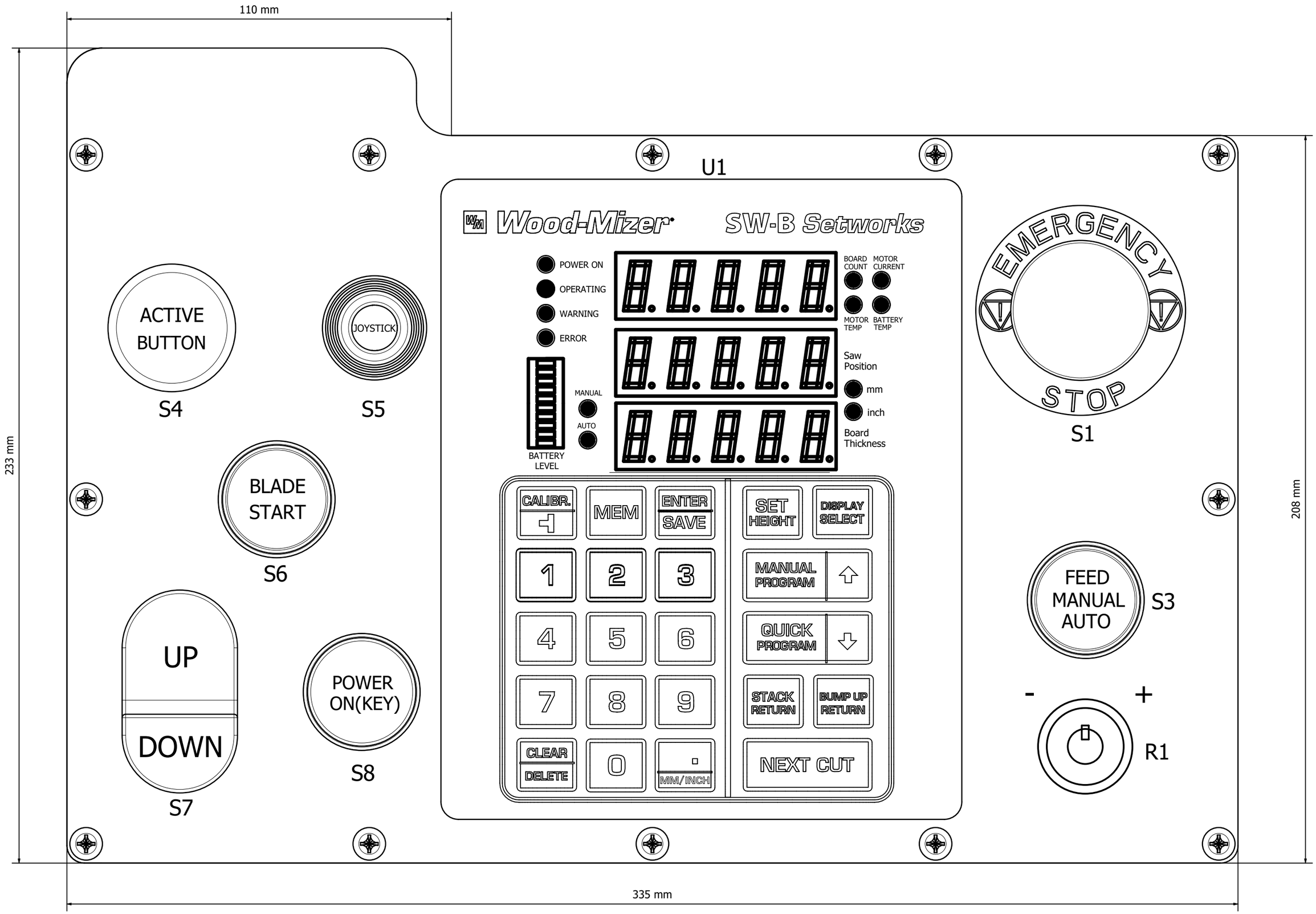

Project Name / Nazwa projektu B-Mill System	Page Description / Zawartość Panel layout		Mounting Location/Lokalizacja montażowa L2 Controller Box/HMI
	Total Pages/Wszystkich stron 25	Page/Strona 3	
Project Description / Opis projektu B-Mill System	Prev. Pg/Poprz. Str 2	Next Pg/Nast. Str 4	Diagram Revision/Wersja schematu
	Changed by/Zmienione przez MILDAN	Mod. date/Data zmiany 07.03.2024	A1.00

Operator panel sticker template/
Wzór nalepki pulpitu operatora

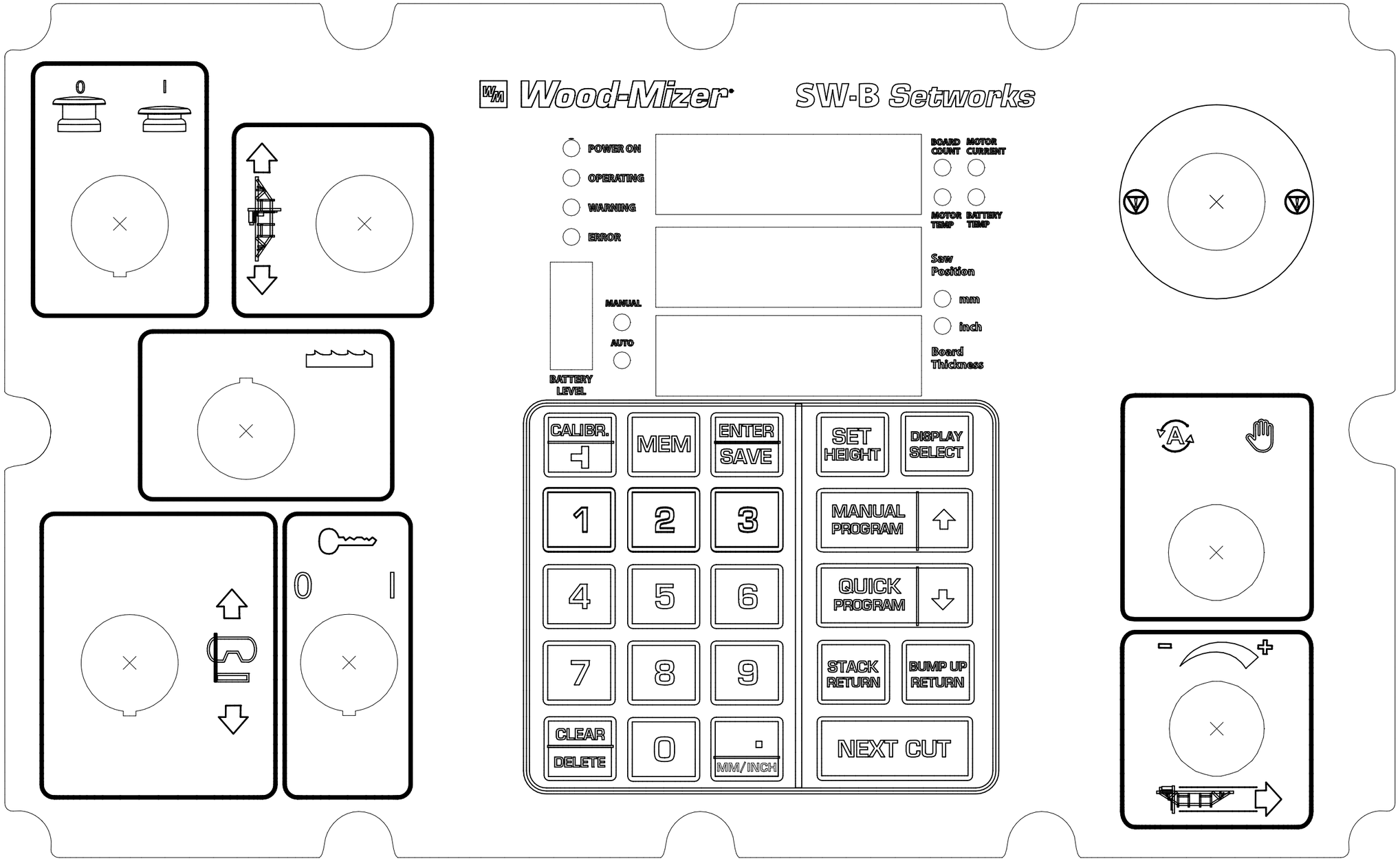

Project Name / Nazwa projektu B-Mill System	Page Description / Zawartość Panel layout		Mounting Location/Lokalizacja montażowa L2 Controller Box/HMI
	Total Pages/Wszystkich stron 25	Page/Strona 4	
Project Description / Opis projektu B-Mill System	Prev. Pg/Poprz. Str 3	Next Pg/Nast. Str 5	Diagram Revision/Wersja schematu
	Changed by/Zmienione przez MILDAN	Mod. date/Data zmiany 07.03.2024	A1.00

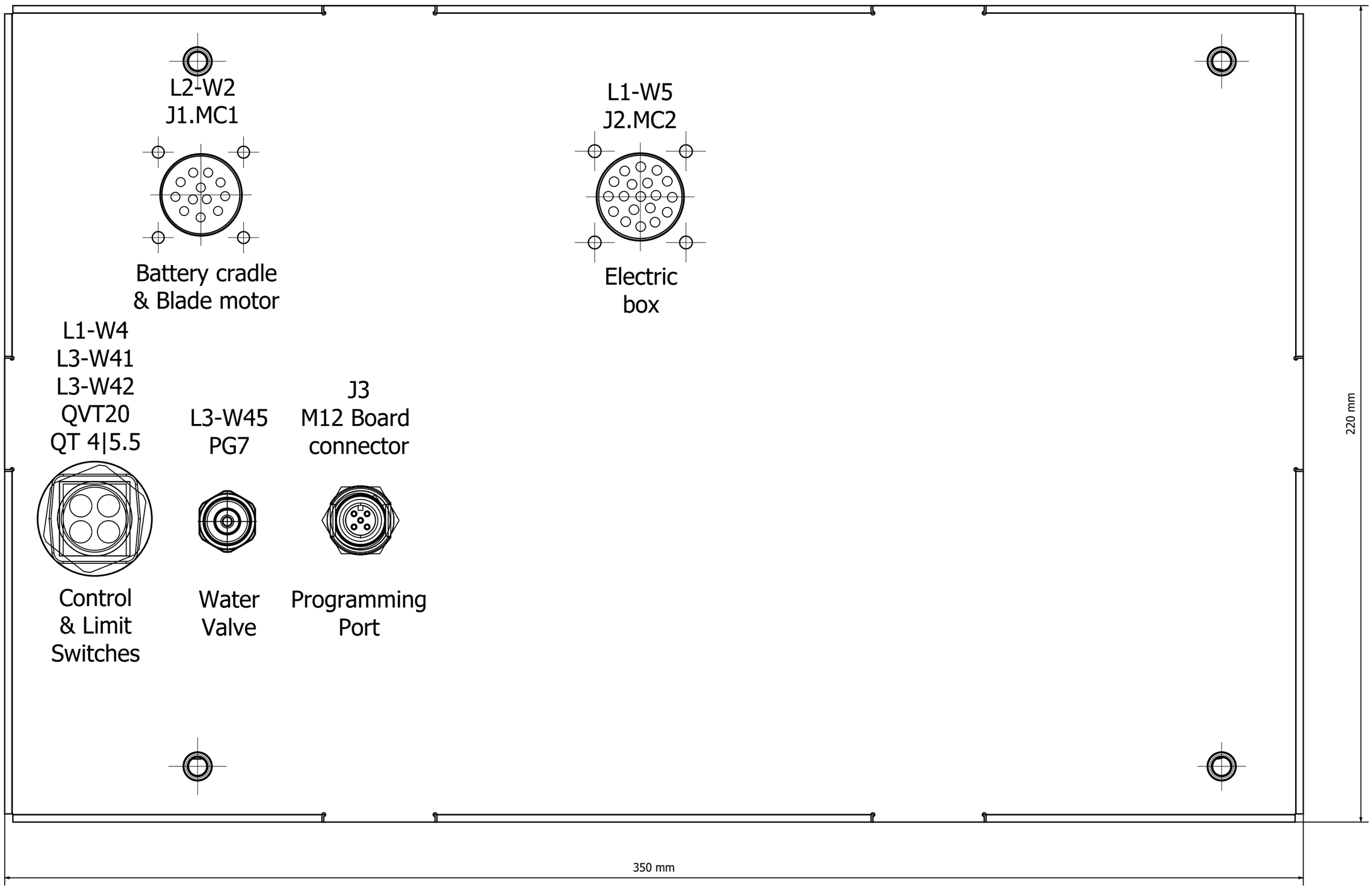

Project Name / Nazwa projektu B-Mill System	Page Description / Zawartość Panel layout		Mounting Location/Lokalizacja montażowa L2 Controller Box/HMI
	Total Pages/Wszystkich stron 25	Page/Strona 5	
Project Description / Opis projektu B-Mill System	Prev. Pg/Poprz. Str 4	Next Pg/Nast. Str +DOC/1	Diagram Revision/Wersja schematu A1.00
	Changed by/Zmienione przez MILDAN	Mod. date/Data zmiany 06.03.2024	

Parts list / Lista czesci

Device tag Oznaczenie	Location Lokalizacja	Function Funkcja	Manufacturer Order Number Numer Zamowieniowy Producenta	Wood-Mizer Part Number Numer czesci	Wood-Mizer Part Description Opis czesci	Qty. Ilosc	X-Ref Odnosnik
-F1	L1	Blade motor protection/ Zabezpieczenie sterownika napędu piły	177.5701.0001	595947	GNIAZDO BEZPIECZNIKA ANL	2	+L1/1.3
-F1	L1	=	9005805.250	595948	BEZPIECZNIK ANL 250A	2	+L1/1.3
-F2	L1	Feed motor MCU protection/ Zabezpieczenie sterownika napędu posuwu	A9F04216	595949	WYLACZNIK NADPRADOWY 2P C16A	1	+L1/2.1
-F3	L1	Up/Down motor MCU protection/ Zabezpieczenie sterownika napędu góra/dół	A9F04216	595949	WYLACZNIK NADPRADOWY 2P C16A	1	+L1/2.5
-F4	L1	DC converter protection/ Zabezpieczenie konwertera napęcia DC	A9F04204	595950	WYLACZNIK NADPRADOWY 2P C4A	1	+L1/3.1
-F5	L1	Junction PCB protection/ Zabezpieczenie płytki przyłączeniowej	A9F04206	595951	WYLACZNIK NADPRADOWY 2P C6A	1	+L1/3.1
-F6	L1	DC converter 12VDC circuit protection/ Zabezp. obwodu 12VDC konwertera DC	A9F04204	595950	WYLACZNIK NADPRADOWY 2P C4A	1	+L1/3.3
-F7	L1	12VDC battery circuit protection/ Zabezpieczenie obwodu akumulatora 12VDC	A9F04202	595952	WYLACZNIK NADPRADOWY 2P C2A	1	+L1/3.4
-G2	L1	Battery 12VDC/ Akumulator 12VDC	595971	595971	B-MILL AKUMULATOR 12VDC	1	+L1/3.4
-G3	L1	DC converter/ Konwerter napięcia DC	595972	595972	B-MILL KONWERTER 72-12VDC	1	+L1/3.0
-J1	L1	Box connector 19p/ Złącze tablicowe 19p	RT001619SNH-K	595953-1	GNIAZDO TABLICOWE ŻEŃSKIE 19P ZESTAW	1	+L1/3.3
-J1	L1	=	RT061619PNHEC	595953-12	WTYCZKA KABLOWA MESKA 19P	1	+L1/3.3
-K1	L1	Control unit signal contactor/ Stycznik układu sterowania	LC1DT40JD	595954	STYCZNIK 4P 40A 12VDC	1	+L1/3.8
-K2	L1	Blade motor contactor/ Stycznik napędu piły	LEV200A4ANF	595955-1	STYCZNIK DC 12VDC 1P 500A	1	+L1/3.9
-K3	L1	Pre-energise Relay/ Przekaźnik wstępnie zasilający	MAH-S-112-A-4	595961-13	PRZEKAŹNIK 1NO MAH-S-112-A-4	1	+L1/1.1
-Q1	L1	Main disconnector/ Rozłącznik główny	31107	595956	ROZLACZNIK GLOWNY 4P 250A	1	+L1/1.3
-Q1	L1	=	LV429516	595956-1	OSLONA ROZLACZNIKA INS250 4P	2	+L1/1.3
-Q1	L1	=	LV431050	595956-3	PORETLO ROZLACZNIKA INS250	1	+L1/1.3
-Q1	L1	=	29450	595956-4	STYK POMOCNICZY ROZLACZNIKA INS250	1	+L1/1.3
-R1	L1	Resistor/ Rezystor	AHP50W-220RF	603394	REZYSTOR AHP50W-220RF	1	+L1/1.2
-U2	L1	Feed motor MCU/ Sterownik napędu posuwu	DCPC-09016-E	595973	B-MILL STEROWNIK NAPEDU POSUWU	1	+L1/2.0
-U3	L1	Up/Down motor MCU/ Sterownik napędu góra/dół	DCPC-09016-E	595973	B-MILL STEROWNIK NAPEDU POSUWU	1	+L1/2.5
-U4	L1	Junction PCB/ Płytka przyłączeniowa	595974	595974	B-MILL PYTKA PRZYLACZENIOWA PCB	1	+L1/3.0

Parts list / Lista czesci

Device tag Oznaczenie	Location Lokalizacja	Function Funkcja	Manufacturer Order Number Numer Zamowieniowy Producenta	Wood-Mizer Part Number Numer czesci	Wood-Mizer Part Description Opis czesci	Qty. Ilosc	X-Ref Odnosnik
-H1	L2	Buzzer/ Brzęczek	595979	595979	B-MILL BRZECZEK	1	+L2/1.8
-J1.MC1	L2	Box connector 12p/ Złącze tablicowe 12p	RT001412SNH-K	595958-1	GNIAZDO TABLICOWE ŻEŃSKIE 12P ZESTAW	1	+L2/1.6
-J1.MC1	L2	=	RT061412PNHEC	595958-12	WTYCZKA KABLOWA MESKA 12P	1	+L2/1.6
-J2.MC2	L2	Box connector 19p/ Złącze tablicowe 19p	RT001619SNH-K	595953-1	GNIAZDO TABLICOWE ŻEŃSKIE 19P ZESTAW	1	+L2/1.1
-J2.MC2	L2	=	RT061619PNHEC	595953-12	WTYCZKA KABLOWA MESKA 19P	1	+L2/1.1
-J3	L2	Programming port/ Złącze do programowania	BCC099C	595960	ZLACZE TABLICOWE M12 4P	1	+L2/2.4
-J3	L2	=	BAM CS-XA-002-M12-A	563915-12	ZAŚLEPKA PORTU M12	1	+L2/2.4
-K1	L2	Relay/ Przekaźnik	MAH-S-112-A-1	595961-11	PRZEKAŹNIK 1NO MAH-S-112-A-1	1	+L2/1.3
-K2	L2	=	MAH-S-112-A-1	595961-11	PRZEKAŹNIK 1NO MAH-S-112-A-1	1	+L2/1.2
-K3	L2	Off-delay relay/ Przekaźnik opóźniający wyłączenie	P3SRP5C-W4	603392	PRZEKAZNIK CZASOWY P3SRP5C-W4	1	+L2/2.8
-K4	L2	=	P3SRP5C-W4	603392	PRZEKAZNIK CZASOWY P3SRP5C-W4	1	+L2/1.0
-K5	L2	On-delay relay/ Przekaźnik opóźniający włączenie	1TP1.5C-W4	603902	PRZEKAZNIK CZASOWY 1TP1.5C-W4	1	+L2/2.8
-R1	L2	Potentiometer/ Potencjometr	MT-305B	068077	POTENCJOMETR 5k MT-305B	1	+L2/2.6
-S1	L2	E-Stop button/ Przycisk bezpieczeństwa	XB5AS8442	595962	PRZYCISK E-STOP	1	+L2/1.4
-S1	L2	=	ZBE102	086810	ZESTYK NC ZBE102	1	+L2/1.4
-S3	L2	Manual/Auto button/ Przycisk Auto/Manual	ZB5AW333	536055	PRZYCISK ZIELONY PODSW. ZB5AW333	1	+L2/2.7
-S3	L2	=	ZB5AZ009	519635	LACZNIK MOCUJACY ZB5AZ009	1	+L2/2.7
-S3	L2	=	ZBE101	087817	NO - CONTACT, XB5	1	+L2/2.7
-S3	L2	=	ZBVJ1	595963	BLOK SWIETLNY LED 12V AC/DC	1	+L2/2.7
-S3	L2	=	ZBPA	595964	PRZEZROCZYSTA OSLONA NA PRZYCISK	1	+L2/2.7
-S4	L2	Activation button/ Przycisk aktywujący	ZB5AC3	595965	NAPED PRZYCISKU GRZYBKOWEGO	1	+L2/2.0
-S4	L2	=	ZB5AZ009	519635	LACZNIK MOCUJACY ZB5AZ009	1	+L2/2.0
-S4	L2	=	ZBE101	087817	NO - CONTACT, XB5	2	+L2/2.0
-S5	L2	Feed F/R control joystick/ Joystick posuwu P/T	XD5PA22	595966	MANUPULATOR (JOYSTICK) 3-POZYCYJNY	1	+L2/2.1
-S6	L2	Blade start button/ Przycisk startu piły	ZB5AW333	536055	PRZYCISK ZIELONY PODSW. ZB5AW333	1	+L2/2.2
-S6	L2	=	ZB5AZ009	519635	LACZNIK MOCUJACY ZB5AZ009	1	+L2/2.2
-S6	L2	=	ZBE101	087817	NO - CONTACT, XB5	1	+L2/2.2
-S6	L2	=	ZBVJ1	595963	BLOK SWIETLNY LED 12V AC/DC	1	+L2/2.2
-S6	L2	=	ZBPA	595964	PRZEZROCZYSTA OSLONA NA PRZYCISK	1	+L2/2.2
-S7	L2	Head Up/Dw button/ Przycisk posuwu głowicy G/D	ZB5AW7A1724	595967	NAPED PRZYCISKU PODWOJNEGO	1	+L2/2.3
-S7	L2	=	ZB5AZ009	519635	LACZNIK MOCUJACY ZB5AZ009	1	+L2/2.3
-S7	L2	=	ZBE101	087817	NO - CONTACT, XB5	2	+L2/2.3
-S7	L2	=	ZBA708	595968	PRZEZROCZYSTA OSLONA PRZYCISKU 2-POZ	1	+L2/2.3
-S8	L2	Selector switch/ Stacyjka	XB5AG21	595970	PRZELACZNIK KLUCZYKOWY ZESTAW	1	+L2/1.1
-S8	L2	=	ZBE101	087817	NO - CONTACT, XB5	1	+L2/1.1
-S9	L2	Numeric keyboard/ Klawiatura numeryczna	595975-1	595975-1	B-MILL KEYBOARD	1	+L2/1.9
-U1	L2	SW-B Setwork/ Główny układ sterujący	595975	595975	B-MILL SW-B Setwork	1	+L2/1.0

Parts list / Lista czesci

Device tag Oznaczenie	Location Lokalizacja	Function Funkcja	Manufacturer Order Number Numer Zamowieniowy Producenta	Wood-Mizer Part Number Numer czesci	Wood-Mizer Part Description Opis czesci	Qty. Ilosc	X-Ref Odnosnik
-G1	L3	Battery cradle section/ Zespół baterii	586966	586966	B-MILL SKRZYNIA NA BATERIE	1	+L1/1.1
-G1	L3	=	586812	586812	B-MILL BATERIA	6	+L1/1.1
-J1.2	L3	Connector/ Złącze	RT001412PNH-K	595957-1	GNIAZDO TABLICOWE MĘSKIE 12P ZESTAW	1	+L1/1.8
-J1.2	L3	=	RT061412SNHEC	595957-12	WTYCZKA KABLOWA ŻEŃSKA 12P	1	+L1/1.8
-M1	L3	Blade motor/ Napęd piły	586814	586814	B-MILL SILNIK 7,5kW 72V	1	+L1/1.3
-M2	L3	Feed motor/ Napęd posuwu	D80M-02430	586810	B-MILL SILNIK 0,5kW 8,5A 72V	1	+L1/2.0
-M3	L3	Up/Down motor/ Napęd góra/dół	D80M-02430	586801	B-MILL SILNIK 0,5kW 72V + BRAKE	1	+L1/2.5
-S1	L3	Head Up limit switch/ Krańcówka górnej pozycji głowicy	KMB2S11	100910	WYLACZNIK KRANCOWY KMB2S11	1	+L2/1.6
-S2	L3	Head Down limit switch/ Krańcówka dolnej pozycji głowicy	KMB2S11	100910	WYLACZNIK KRANCOWY KMB2S11	1	+L2/1.7
-S3	L3	Cover limit switch/ Krańcówka pokrywy	101133968	595969	KRANCOWKA BEZP AZ17-02ZRK	1	+L1/3.8
-S3	L3	=	AZ17/170-B5	094422	ZWORA KATOWA AZ17/170-B5	1	+L1/3.8
-S4	L3	Battery pack cover limit switch/ Krańcówka pokrywy zespołu baterii	101133968	595969	KRANCOWKA BEZP AZ17-02ZRK	1	+L1/3.9
-S4	L3	=	AZ17/170-B5	094422	ZWORA KATOWA AZ17/170-B5	1	+L1/3.9
-U1	L3	Blade motor MCU/ Sterownik napędu piły	SDJ-7240	586813	B-MILL STEROWNIK NAPEDU AC	1	+L1/1.3
-Y1	L3	Water valve/ Elektrozawór wody	VX212FZ1DAXB	509113	ELEKTROZAWOR VX212FZ1DAXB 12VDC	1	+L2/1.5

Parts list / Lista czesci

Device tag Oznaczenie	Location Lokalizacja	Function Funkcja	Manufacturer Order Number Numer Zamowieniowy Producenta	Wood-Mizer Part Number Numer czesci	Wood-Mizer Part Description Opis czesci	Qty. Ilosc	X-Ref Odnosnik
+LMP-LP1	LMP		495049	F81086-4	SCIANKA KRANCOWA KD3 GREY	2	+L1/6.9
+LMP-LP1	LMP		DP 11/H	085388	DLAWIK PG11	2	+L1/6.9
+LMP-LP1	LMP		DP 21/H	F81096-3	DLAWIK DP 21/H	4	+L1/6.9
+LMP-LP1	LMP		42216.200	F81096-78	RAMA PRZEPUSTOWA 10|6 V2A ŚRUBA NIERDZ.	1	+L1/6.9
+LMP-LP1	LMP		41204	F81096-79	MODUL USZCZELNIAJACY KT4 41204	1	+L1/6.9
+LMP-LP1	LMP		41206	F81096-84	MODUL USZCZELNIAJACY KT6 41206	2	+L1/6.9
+LMP-LP1	LMP		41201	F81096-62	MODUL USZCZELNIAJACY KT2/6 41201	1	+L1/6.9
+LMP-LP1	LMP		41208	F81096-61	MODUL USZCZELNIAJACY KT8 41208	2	+L1/6.9
+LMP-LP1	LMP		NSYCRN46250P	595980	OBUDOWA SKRZYNKI 400x600x250	1	+L1/6.9
+LMP-LP1	LMP		KOPD 25*80/2	R80640-24	KORYTKO PERFOROWANE KOPD 25*80/2	1	+L1/6.9
+LMP-LP1	LMP		KOPD 40*80/2	R80640-31	KORYTKO PERFOROWANE KOPD 40*80/2	1	+L1/6.9
+LMP-LP1	LMP		TS 35_7,5	R80367-1	MOUNTING RAIL EN EN 50 022 (35x7,5)	1	+L1/6.9
+LMP-LP1	LMP		OZNACZNIK DG 10 X 5 BLANK	101045	OZNACZNIK DG 10 X 5 BLANK	1	+L1/6.9
+LMP-LP2	LMP		DP 7/H	F81096-11	DLAWIK PG7	1	+L2/5.9
+LMP-LP2	LMP		45695	F81096-20	DLAWIK DZIELONY QVT20 M20 SZARY	1	+L2/5.9
+LMP-LP2	LMP		42585	F81096-27	MODUL USZCZELNIAJACY QT 4/5,5	1	+L2/5.9
+LMP-LP2	LMP		476949	R80624-2	ELEMENT MOCUJACY (PAZURKI) nr 476949	6	+L2/5.9
+LMP-LP2	LMP		476957	R80624-1	ELEMENT MOCUJACY (PETELKA) nr 476957	6	+L2/5.9

Cable overview / Przeglad przewodow

Cable name Oznaczenie przewodu	Location Lokalizacja	Function Funkcja	Wood-Mizer Part Number Numer czesci	Wood-Mizer Part Description Opis czesci	Length [m] Dlugosc [m]	X-Ref Odnosnik
-W1	L1	Blade MCU power cable/ Przewód zasilający sterownika napędu piły				+L1/1.2
-W4	L1	Blade motor MCU control cable/ Przewód sterujący MCU napędu piły				+L1/1.1
-W5	L1	Electric box-HMI control cable/ Przewód sterowniczy skrzynka-panel				+L1/3.3
-W6	L1	Feed MCU control cable/ Przewód sterowania sterownika posuwu				+L1/2.2
-W7	L1	U/D MCU control cable/ Przewód sterowania sterownika posuwu G/D				+L1/2.6

Cable overview / Przeglad przewodow

Cable name Oznaczenie przewodu	Location Lokalizacja	Function Funkcja	Wood-Mizer Part Number Numer czesci	Wood-Mizer Part Description Opis czesci	Length [m] Dlugosc [m]	X-Ref Odnosnik
-W2	L2	Operator panel control cable/ Przewod sterowniczy panelu operatora				+L2/1.6
-W10	L2	Control signals cable/ Przewód sterowiczy				+L2/1.3
-W11	L2	=				+L2/1.3
-W12	L2	Operator panel buttons cable/ Przewód przyłączeniowy przycisków				+L2/1.1
-W13	L2	Control signals cable/ Przewód sterowiczy				+L2/1.2
-W14	L2	=				+L2/1.1
-W15	L2	Buzzer cable/ Przewód brzęczka				+L2/1.8
-W16	L2	Operator panel buttons cable/ Przewód przyłączeniowy przycisków				+L2/2.4
-W17	L2	Control signals cable/ Przewód sterowniczy				+L2/1.7
-W18	L2	Relay connection cable/ Przewód przyłączeniowy przekaźnika				+L2/1.3
-W19	L2	Control signals cable/ Przewód sterowiczy				+L2/1.5
-W20	L2	Operator panel buttons cable/ Przewód przyłączeniowy przycisków				+L2/2.4
-W21	L2	U/D Limit switch connection cable/ Przewód przyłączeniowy do krańcówek G/D				+L2/1.6
-W22	L2	Operator panel buttons cable/ Przewód przyłączeniowy przycisków				+L2/2.0
-W23	L2	=				+L2/2.5
-W24	L2	=				+L2/2.6
-W25	L2	Control signals cable/ Przewód sterowiczy				+L2/1.4
-W26	L2	=				+L2/1.5

Cable overview / Przeglad przewodow

Cable name Oznaczenie przewodu	Location Lokalizacja	Function Funkcja	Wood-Mizer Part Number Numer czesci	Wood-Mizer Part Description Opis czesci	Length [m] Dlugosc [m]	X-Ref Odnosnik
-W31	L3	Blade MCU power cable/ Przewód zasilający sterownika napędu piły				+L1/1.3
-W32	L3	Blade motor cable/ Przewód napędu piły				+L1/1.4
-W34	L3	Feed motor cable/ Przewód napędu posuwu				+L1/2.0
-W35	L3	Feed motor encoder cable/ Przewód enkodera napędu posuwu				+L1/2.2
-W36	L3	Feed motor control cable/ Przewód sterowania napędu posuwu				+L1/2.3
-W37	L3	U/D motor cable/ Przewód napędu posuwu G/D				+L1/2.5
-W38	L3	U/D motor encoder cable/ Przewód enkoderowy napędu posuwu G/D				+L1/2.6
-W39	L3	U/D motor control cable/ Przewód sterowania napędu posuwu G/D				+L1/2.8
-W41	L3	Head Up limit switch cable/ Przewód krańcówki górnej				+L2/1.6
-W42	L3	Head Down limit switch cable/ Przewód krańcówki dolnej				+L2/1.7
-W43	L3	Blade cover limit switch cable/ Przewód krańcówki pokrywy piły				+L1/3.7
-W44	L3	Battery cover limit switch cable/ Przewód krańcówki pokrywy baterii				+L1/3.8
-W45	L3	Water valve cable/ Przewód zaworu wody				+L2/1.5

Terminal line-up diagram / Plan zaciskow

Terminal strip / Listwa zaciskowa =B-Mill System+L1-X1

Terminal / Zlaczka				Jumper / Zwora			End Plate / Scianka koncowa		Remark / Uwaga	X-Ref Odnosnik
Designation Oznaczenie	Level Poziom	Wood-Mizer Part number Numer czesci	Wood-Mizer Part Description Opis czesci	Diagram Schemat	Wood-Mizer Part number Numer czesci	Wood-Mizer Part Description Opis czesci	Wood-Mizer Part number Numer czesci	Wood-Mizer Part Description Opis czesci		
1A	1	F81086-94	ZLACZKA PYK 2,5-2F GREY							+L1/3.7
1B	2									+L1/3.8
2A	1	F81086-94	ZLACZKA PYK 2,5-2F GREY							+L1/3.7
2B	2									+L1/3.7
3A	1	F81086-94	ZLACZKA PYK 2,5-2F GREY							+L1/3.8
3B	2									+L1/3.9
4A	1	F81086-94	ZLACZKA PYK 2,5-2F GREY							+L1/3.8
4B	2									+L1/3.8
5A	1	F81086-94	ZLACZKA PYK 2,5-2F GREY				F81096-95	BOCZEK DO ZLACZKI NPP/PYK 2,5-2FT GREY		+L1/3.9
5B	2									+L1/3.9