Wood-Mizer Industries
Nagórna 114, 62-600
Kolo, Poland

Wood-Mizer®

Project name / Nazwa projektu:	MR200EC80U_560618-80U
Project description / Opis:	MR200EH80U
Responsible for project / Osoba odpowiedzialna:	KORKRZ
Creator / Utworzył:	BETART
Created date / Data utworzenia:	07.02.2015
Last editor / Ostatnio modyfikowal:	KORKRZ
Edit date / Data edycji:	05.06.2023
Total pages / Liczba stron:	26
Total Power / Calkowita moc:	61,5 kW
Frequency / Czestotliwosc:	60 Hz
Total Amperage / Calkowity prad:	112 A
Voltage / Napiecie:	460 V
Certification / Certyfikacja:	UL
Diagram revision / Wersja schematu:	B1.01

Electric cabinet/s location/number/revision:
Skrzynka/i elektryczne lokalizacja/numer/wersja:

560618-80U Revision B

Revision overview / Przeglad wersji

Revision name Nazwa wersji	Date Data	Revision description Opis wersji	Drawn By Rysowane Przez	Checked By Sprzawdzone Przez
A1.00	2015-02-07	Project Release.	KORKRZ	KORKRZ
B1.01	2022-10-07	Project update - New template	KORKRZ	KORKRZ

Structure identifier overview / Przeglad identyfikatorow struktury

Designation / Oznaczenie	Type / Typ	Structure description / Opis struktury
&DAA	Document type	Global Reports
&DEA	Document type	Electrical Documentation
+24	Location designation	
+DOC	Location designation	Documentation
+L1	Location designation	Cabinet - Machine
+L2	Location designation	Layout
=MR200	Function designation	Machine center

Table of contents / Spis zawartosci

Page Strona	Page description Opis strony	Page type Typ strony	Date Data	Edited by Edytowany przez
&DAA/A1	Title page	Title page / cover sheet	07.12.2022	BETART
&DAA/B1	Revision History	Overview	17.02.2023	BETART
&DAA/C1	Structure identifier overview	Structure identifier overview	17.02.2023	KORKRZ
&DAA/D1	Table of contents	Table of contents	05.06.2023	KORKRZ
&DEA=MR200/G1	MC1 Layout	Graphic	18.02.2023	KORKRZ
&DEA=MR200+L1/1	Zasilanie silników głównych	Schematic multi-line	23.05.2023	KORKRZ
&DEA=MR200+L1/2	Zasilanie posuwu i sterowania	Schematic multi-line	23.05.2023	KORKRZ
&DEA=MR200+L1/3	Obwody bezpieczenstwa	Schematic multi-line	05.06.2023	KORKRZ
&DEA=MR200+L1/4	Kontrola obrotów	Schematic multi-line	23.05.2023	KORKRZ
&DEA=MR200+L1/5	Sterowanie silników głównych	Schematic multi-line	23.05.2023	KORKRZ
&DEA=MR200+L1/6	Sterowanie napędów	Schematic multi-line	23.05.2023	KORKRZ
&DEA=MR200+L1/7	Sterowanie posuwem	Schematic multi-line	23.05.2023	KORKRZ
&DEA=MR200+L1/8	Operator panel	Schematic multi-line	23.05.2023	KORKRZ
&DEA=MR200+L2/1	Main_box_mounting_plate_layout	Panel layout	23.05.2023	KORKRZ
&DEA=MR200+L2/2	Operator_panel_layout	Panel layout	17.02.2023	BETART
&DEA=MR200+L2/3	Main box front panel	Panel layout	17.02.2023	BETART
&DEA=MR200+L2/4	Main box bottom panel side	Panel layout	17.02.2023	BETART
&DEA=MR200+L2/5	Box	Panel layout	17.02.2023	BETART
&DEA=MR200+DOC/I1	Parts list : L1	Parts list	23.05.2023	KORKRZ
&DEA=MR200+DOC/I1.1	Parts list : L1	Parts list	23.05.2023	KORKRZ
&DEA=MR200+DOC/J1	Cable overview : L1	Cable overview	05.06.2023	KORKRZ
&DEA=MR200+DOC/K4	Terminal line-up diagram +L1-X3	Terminal line-up diagram	23.05.2023	KORKRZ
&DEA=MR200+DOC/K5	Terminal line-up diagram +L1	Terminal line-up diagram	18.02.2023	KORKRZ
&DEA=MR200+DOC/K5.1	Terminal line-up diagram +L1	Terminal line-up diagram	17.02.2023	BETART
&DEA=MR200+DOC/K6	Terminal line-up diagram +L1-X5	Terminal line-up diagram	23.05.2023	KORKRZ
&DEA=MR200+DOC/K6.1	Terminal line-up diagram +L1-X5	Terminal line-up diagram	17.02.2023	BETART

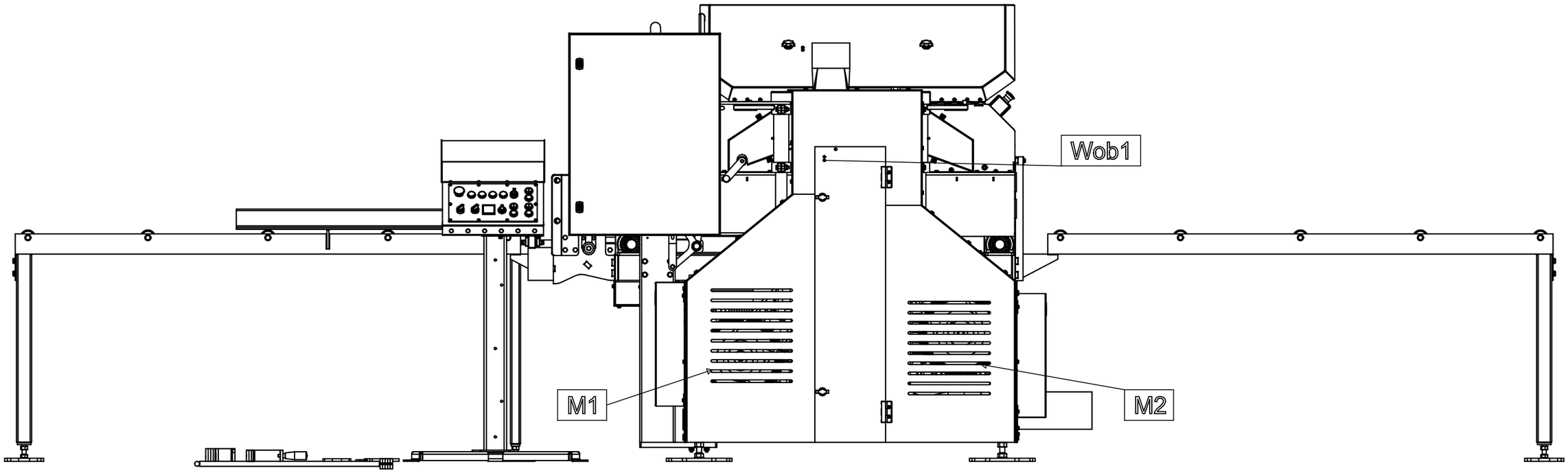

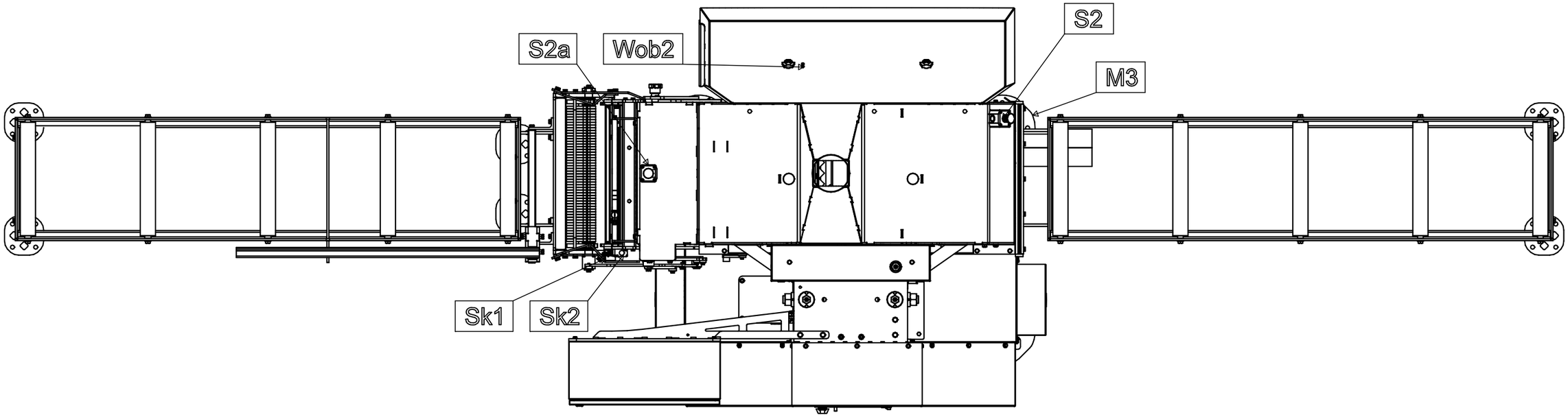

WM	Project Name / Nazwa projektu MR200EC80U_560618-80U	Page Description / Zawartość Graphic		Mounting Location/Lokalizacja montażowa
		Total Pages/Wszystkich stron 26	Page/Strona G1	
	Project Description / Opis projektu MR200EH80U	Prev. Pg/Poprz. Str &DAA=/D1	Next Pg/Nast. Str +L1/1	Diagram Revision/Wersja schematu
		Changed by/Zmienione przez KORKRZ	Mod. date/Data zmiany 18.02.2023	B1.01

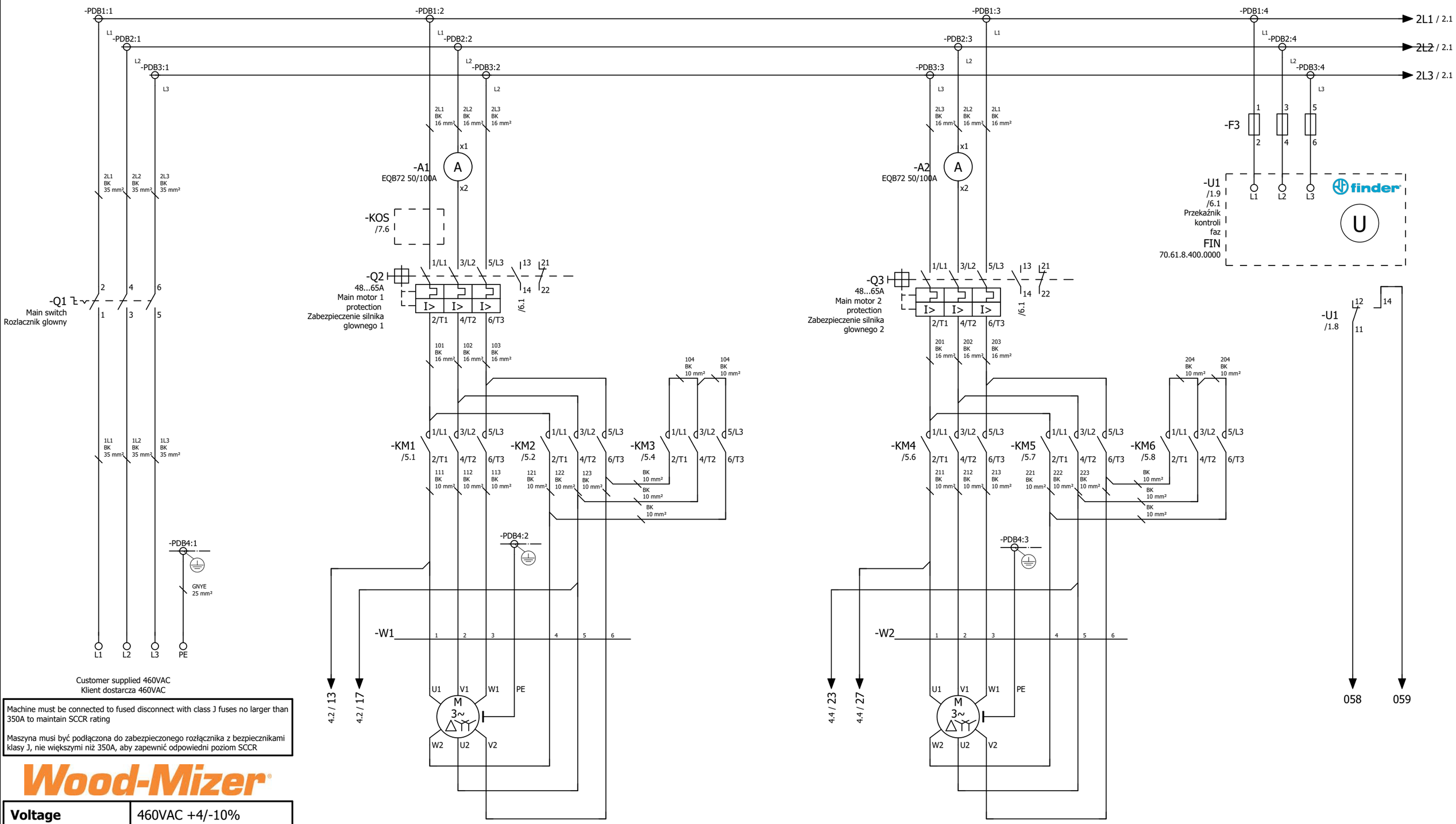

Customer supplied 460VAC
Klient dostarcza 460VAC

Machine must be connected to fused disconnect with class J fuses no larger than 350A to maintain SCCR rating

Maszyna musi być podłączona do zabezpieczonego rozłącznika z bezpiecznikami klasy J, nie większymi niż 350A, aby zapewnić odpowiedni poziom SCCR

Wood-Mizer

Voltage	460VAC +4/-10%
Phase	3Ph
Frequency	60Hz
FLA Machine	113A
FLA Largest Load	53,9A
Wiring Diagram	560618-80U
SCCR	10kA

Project Name / Nazwa projektu MR200EC80U_560618-80U	Page Description / Zawartość	Schematic multi-line	Mounting Location/Lokalizacja montażowa L1 Cabinet - Machine
	Total Pages/Wszystkich stron 26	Page/Strona 1	
Project Description / Opis projektu MR200EH80U	Prev. Pg/Poprz. Str +/G1	Next Pg/Nast. Str 2	Diagram Revision/Wersja schematu B1.01
	Changed by/Zmienione przez KORKRZ	Mod. date/Data zmiany 23.05.2023	

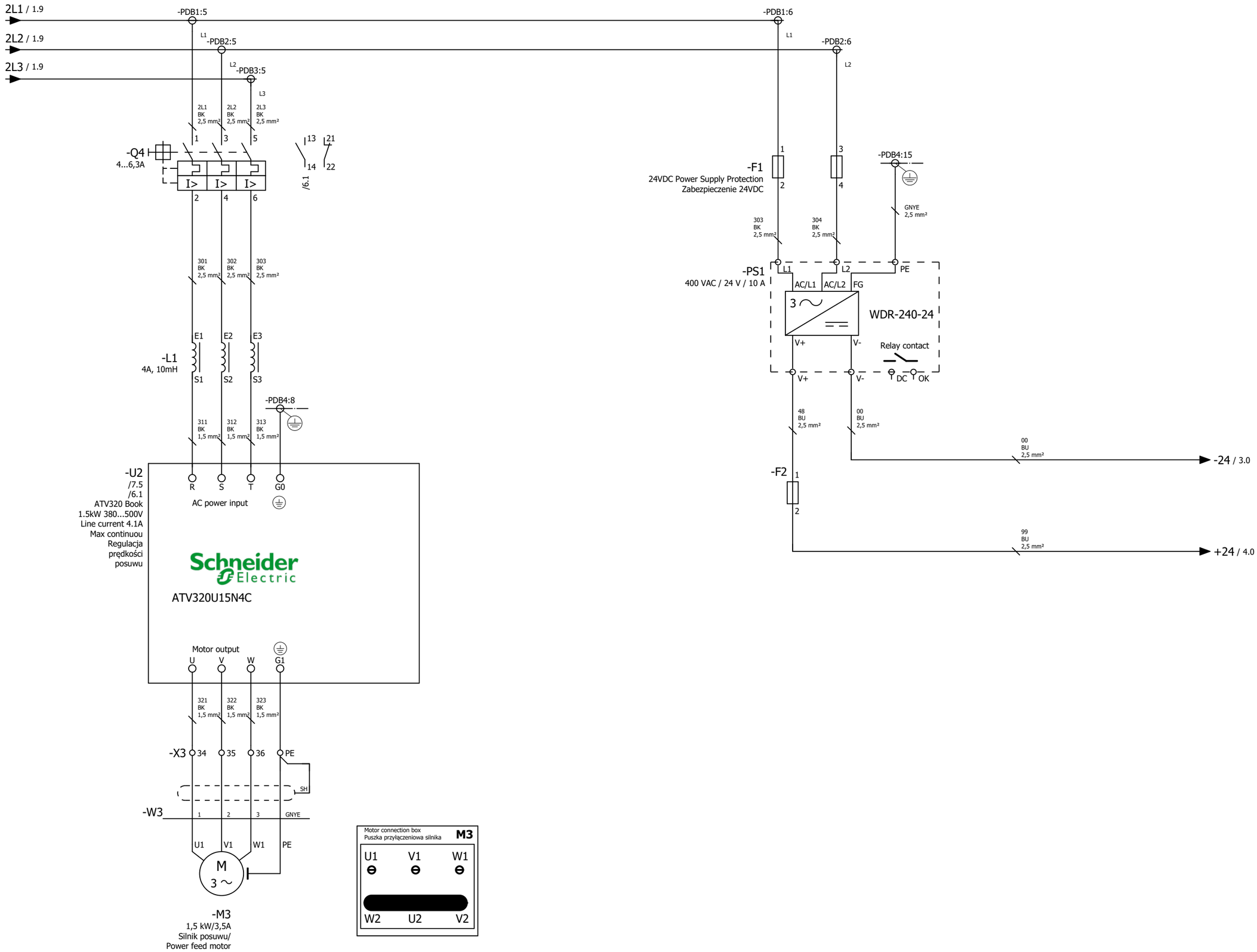

Project Name / Nazwa projektu MR200EC80U_560618-80U	Page Description / Zawartość: Schematic multi-line		Mounting Location/Lokalizacja montażowa L1 Cabinet - Machine
	Total Pages/Wszystkich stron 26	Page/Strona 2	
Project Description / Opis projektu MR200EH80U	Prev. Pg/Poprz. Str 1	Next Pg/Nast. Str 3	Diagram Revision/Wersja schematu
	Changed by/Zmienione przez KORKRZ	Mod. date/Data zmiany 23.05.2023	B1.01

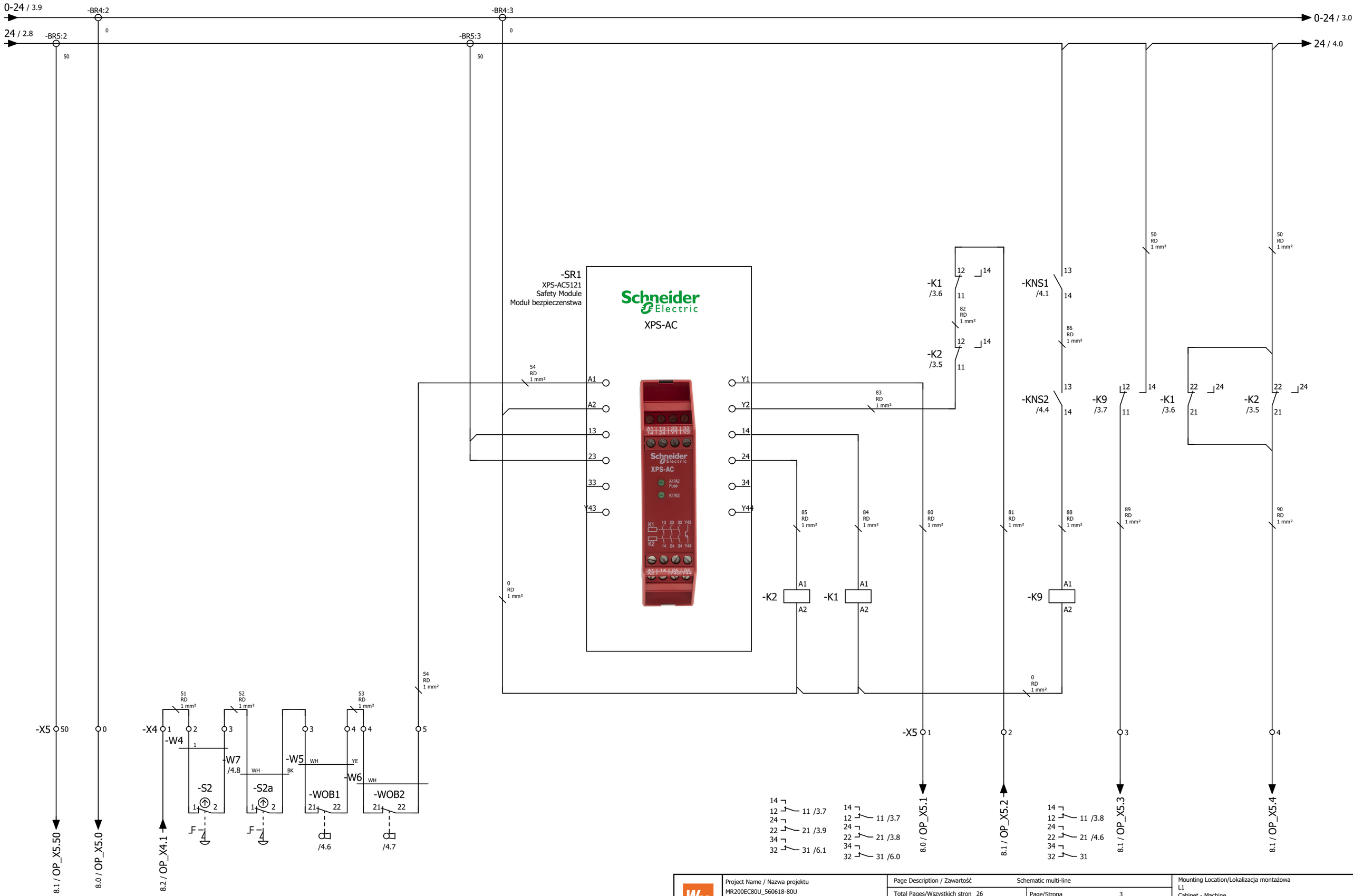

Project Name / Nazwa projektu MR200EC80U_560618-80U	Page Description / Zawartość: Schematic multi-line		Mounting Location/Lokalizacja montażowa L1 Cabinet - Machine
	Total Pages/Wszystkich stron 26	Page/Strona 3	
Project Description / Opis projektu MR200EH80U	Prev. Pg/Poprz. Str 2	Next Pg/Nast. Str 4	Diagram Revision/Wersja schematu B1.01
	Changed by/Zmienione przez KORKRZ	Mod. date/Data zmiany 05.06.2023	

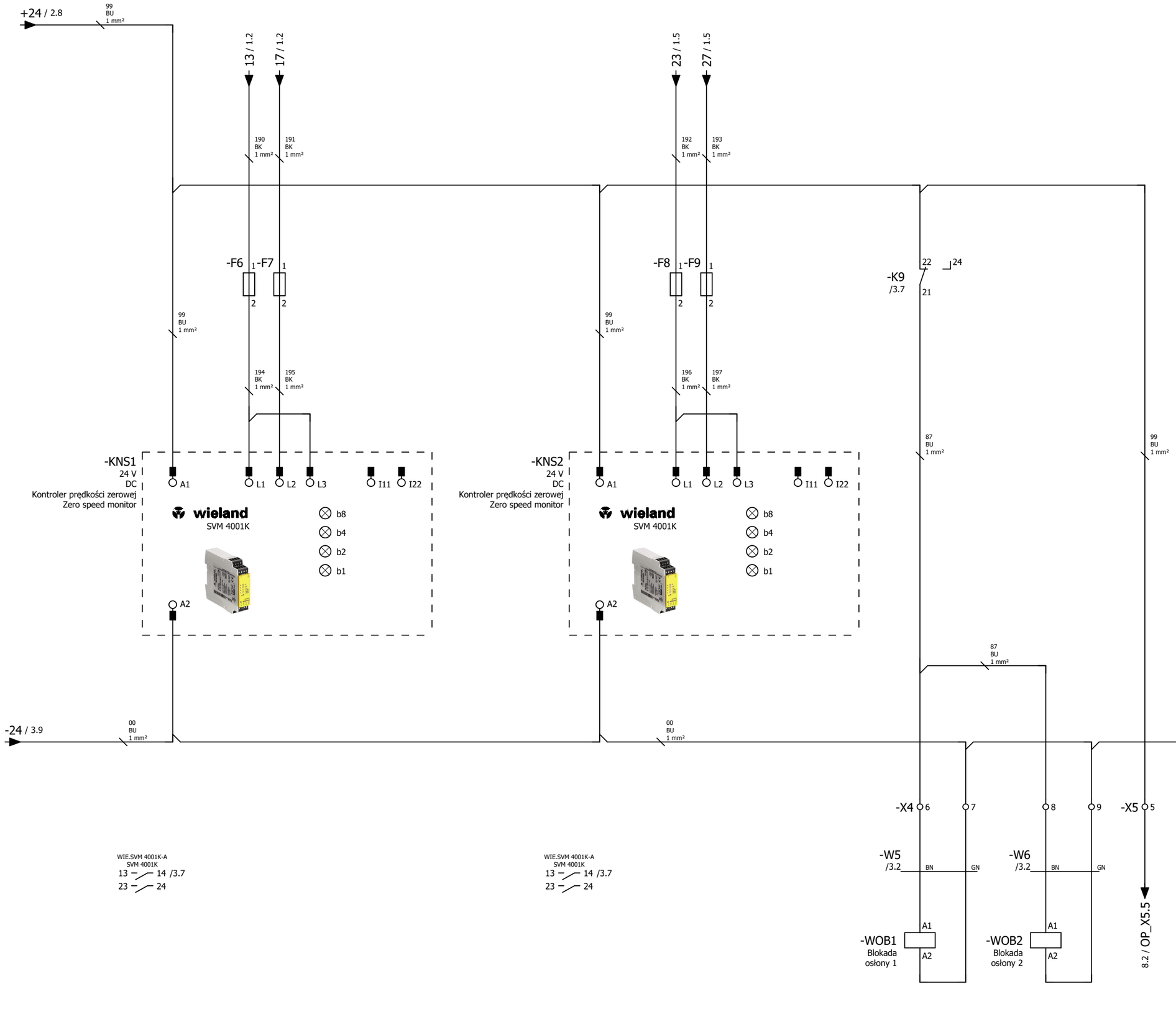

Project Name / Nazwa projektu MR200EC80U_560618-80U	Page Description / Zawartość: Schematic multi-line		Mounting Location/Lokalizacja montażowa L1 Cabinet - Machine
	Total Pages/Wszystkich stron 26	Page/Strona 4	
Project Description / Opis projektu MR200EH80U	Prev. Pg/Poprz. Str 3	Next Pg/Nast. Str 5	Diagram Revision/Wersja schematu B1.01
	Changed by/Zmienione przez KORKRZ	Mod. date/Data zmiany 23.05.2023	

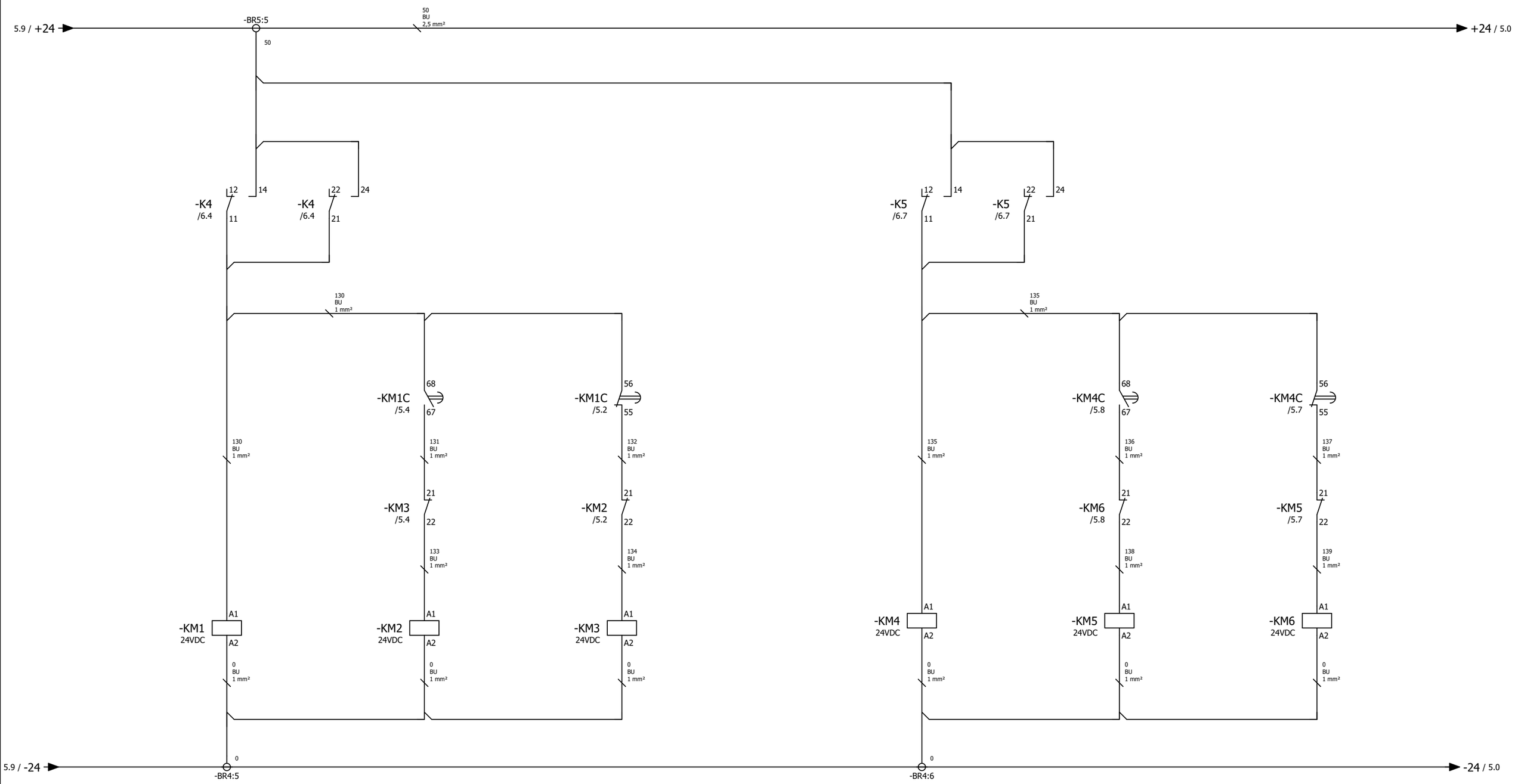

1/L1 2/T1 /1.2
3/L2 4/T2 /1.3
5/L3 6/T3 /1.3
13 14 /6.3
21 22 /6.7

1/L1 2/T1 /1.3
3/L2 4/T2 /1.3
5/L3 6/T3 /1.4
14 13 /7.1
21 22 /5.4
53 54 /6.5
63 64 /6.6

1/L1 2/T1 /1.4
3/L2 4/T2 /1.4
5/L3 6/T3 /1.4
13 14
21 22 /5.2

1/L1 2/T1 /1.6
3/L2 4/T2 /1.6
5/L3 6/T3 /1.6
13 14 /6.6
21 22 /6.4

1/L1 2/T1 /1.7
3/L2 4/T2 /1.7
5/L3 6/T3 /1.7
13 14 /7.1
21 22 /5.8
53 54 /6.8
61 62

1/L1 2/T1 /1.7
3/L2 4/T2 /1.8
5/L3 6/T3 /1.8
13 14
21 22 /5.7

Project Name / Nazwa projektu MR200EC80U_560618-80U	Page Description / Zawartość Schematic multi-line		Mounting Location/Lokalizacja montażowa L1 Cabinet - Machine
	Total Pages/Wszystkich stron 26	Page/Strona 5	
Project Description / Opis projektu MR200EH80U	Prev. Pg/Poprz. Str 4	Next Pg/Nast. Str 6	Diagram Revision/Wersja schematu
	Changed by/Zmienione przez KORKRZ	Mod. date/Data zmiany 23.05.2023	B1.01

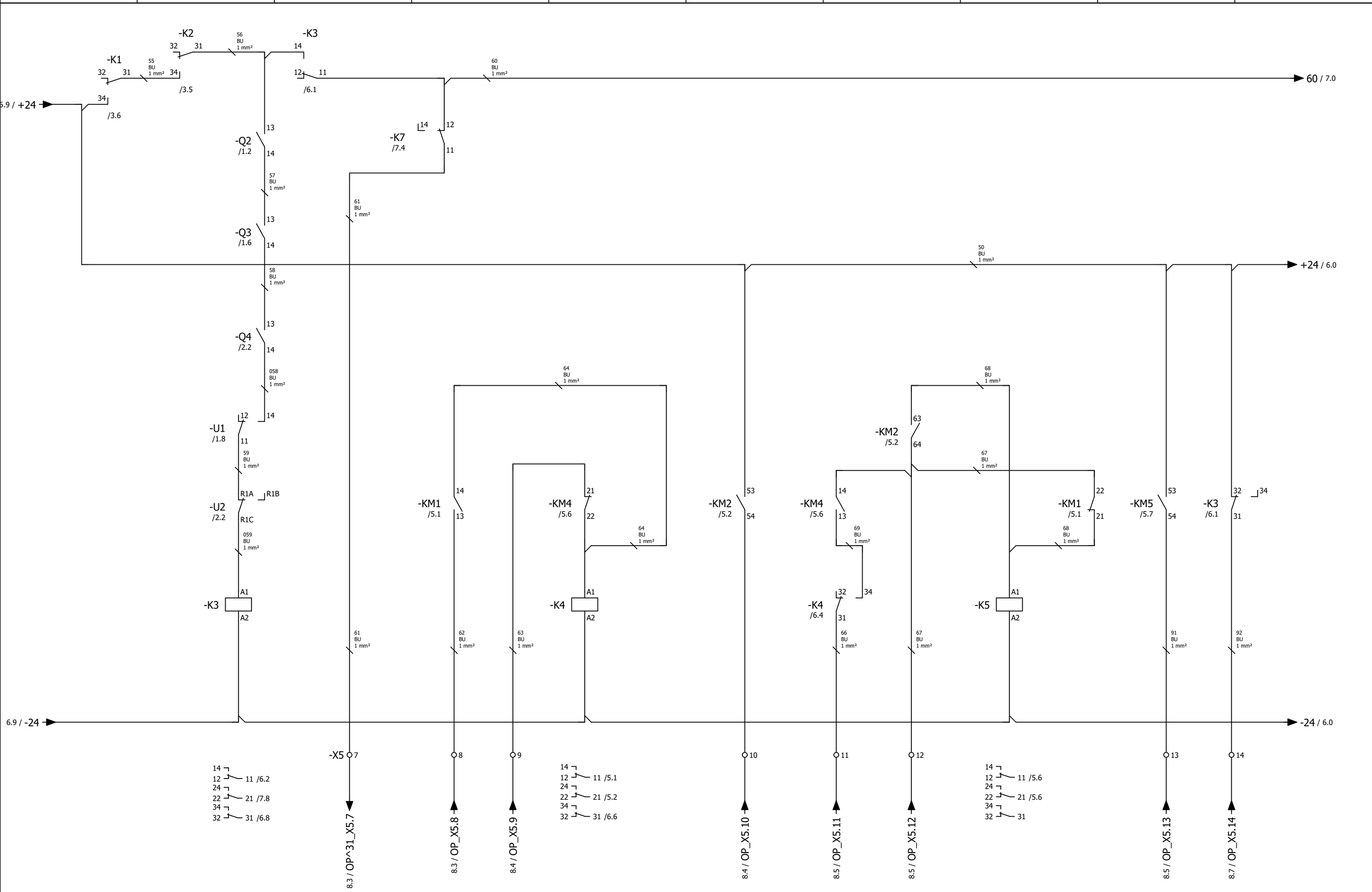

Project Name / Nazwa projektu MR200EC80U_560618-80U	Page Description / Zawartość: Schematic multi-line		Mounting Location/Lokalizacja montażowa L1 Cabinet - Machine
	Total Pages/Wszystkich stron 26	Page/Strona 6	
Project Description / Opis projektu MR200EH80U	Prev. Pg/Poprz. Str 5	Next Pg/Nast. Str 7	Diagram Revision/Wersja schematu B1.01
	Changed by/Zmienione przez KORKRZ	Mod. date/Data zmiany 23.05.2023	

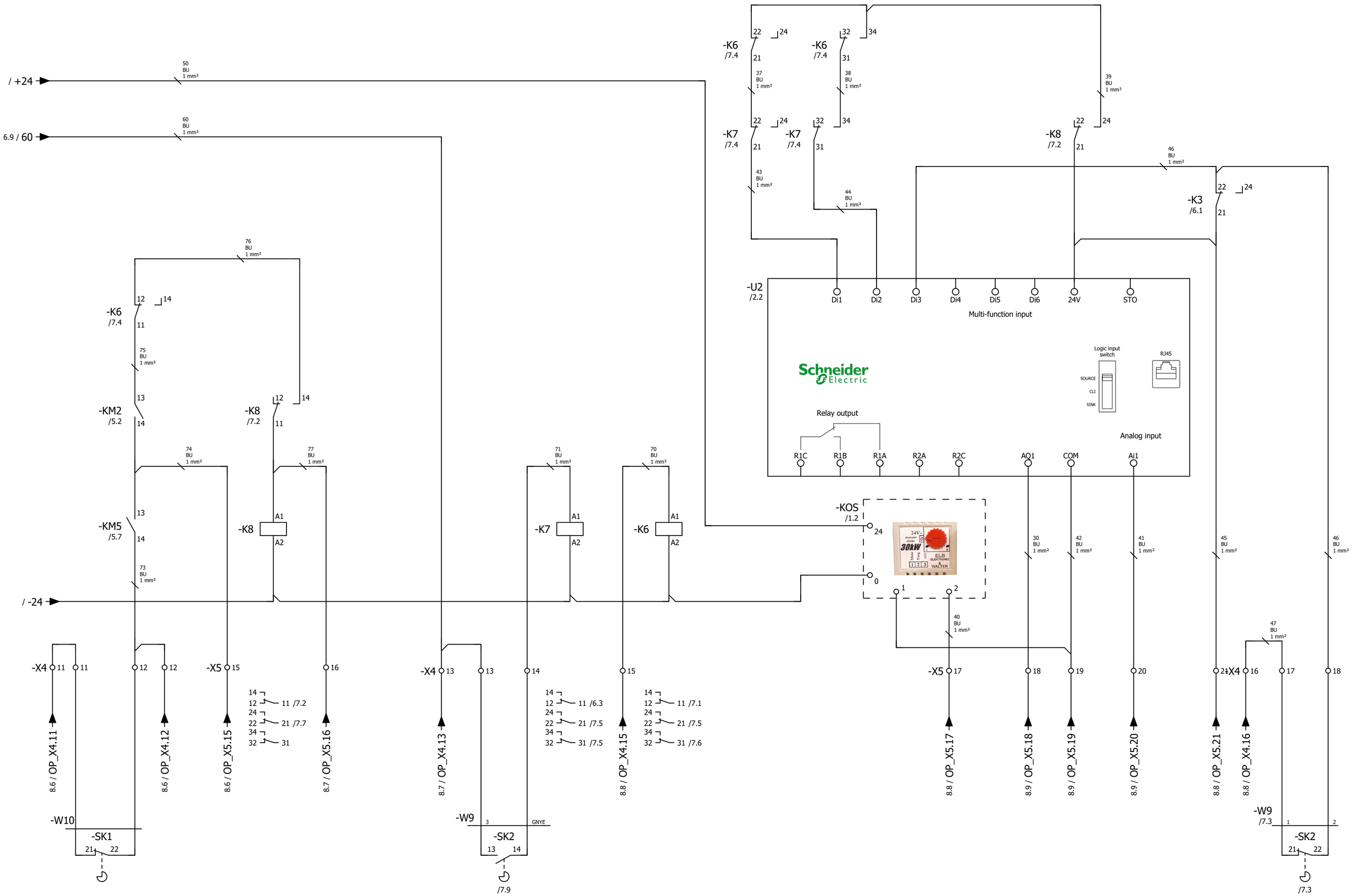

Project Name / Nazwa projektu MR200EC80U_560618-80U	Page Description / Zawartość: Schematic multi-line		Mounting Location/Lokalizacja montażowa L1 Cabinet - Machine
	Total Pages/Wszystkich stron 26	Page/Strona 7	
Project Description / Opis projektu MR200EH80U	Prev. Pg/Poprz. Str 6	Next Pg/Nast. Str 8	Diagram Revision/Wersja schematu B1.01
	Changed by/Zmienione przez KORKRZ	Mod. date/Data zmiany 23.05.2023	

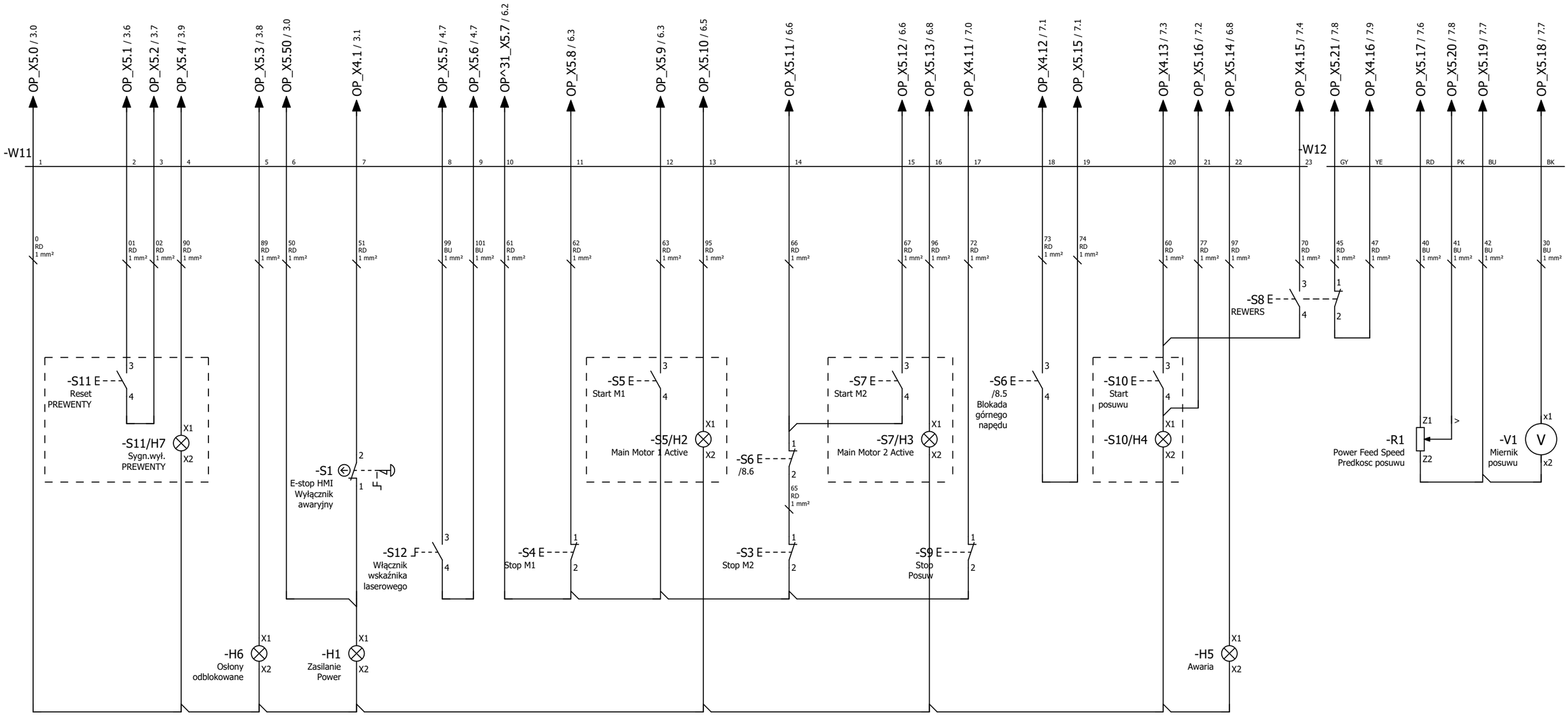

Project Name / Nazwa projektu MR200EC80U_560618-80U	Page Description / Zawartość Schematic multi-line		Mounting Location/Lokalizacja montażowa L1 Cabinet - Machine
	Total Pages/Wszystkich stron 26	Page/Strona 8	
Project Description / Opis projektu MR200EH80U	Prev. Pg/Poprz. Str 7	Next Pg/Nast. Str +L2/1	Diagram Revision/Wersja schematu
	Changed by/Zmienione przez KORKRZ	Mod. date/Data zmiany 23.05.2023	B1.01

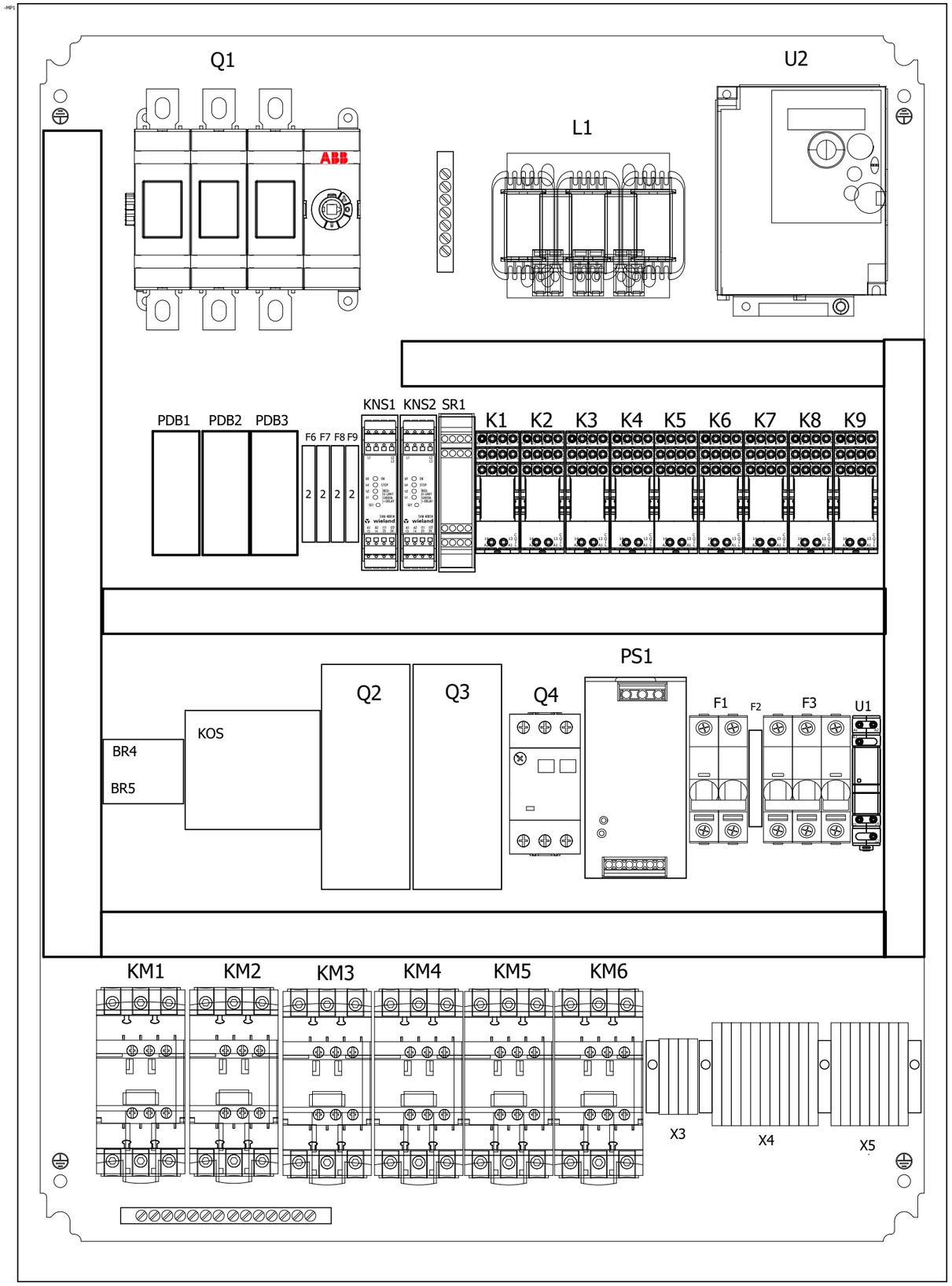

Project Name / Nazwa projektu MR200EC80U_560618-80U	Page Description / Zawartość Panel layout		Mounting Location/Lokalizacja montażowa L2 Layout
	Total Pages/Wszystkich stron 26	Page/Strona 1	
Project Description / Opis projektu MR200EH80U	Prev. Pg/Poprz. Str +L1/8	Next Pg/Nast. Str 2	Diagram Revision/Wersja schematu
	Changed by/Zmienione przez KORKRZ	Mod. date/Data zmiany 23.05.2023	B1.01

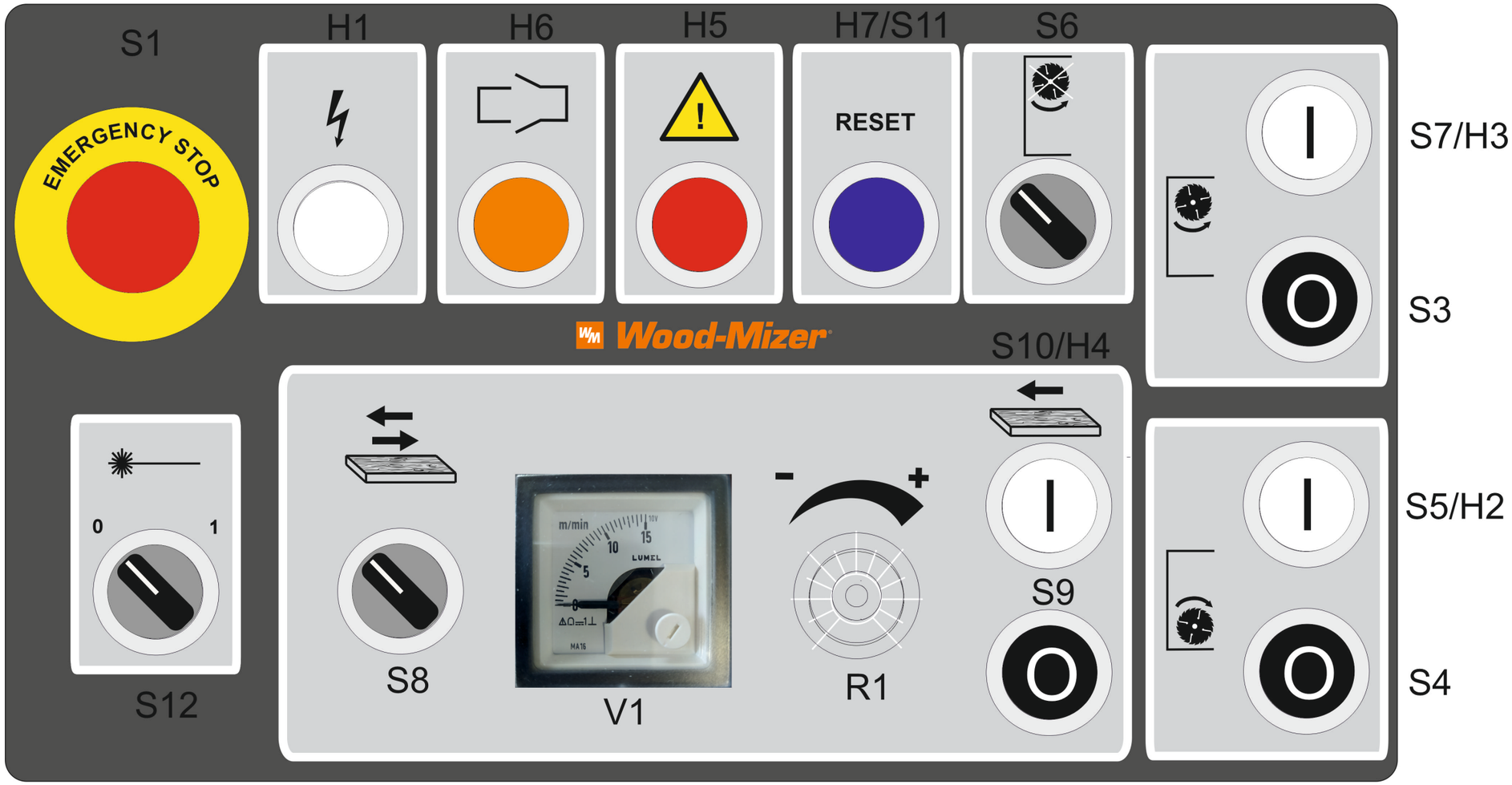

	Project Name / Nazwa projektu MR200EC80U_560618-80U	Page Description / Zawartość: Panel layout Total Pages/Wszystkich stron 26	Page/Strona 2	Mounting Location/Lokalizacja montażowa L2 Layout
	Project Description / Opis projektu MR200EH80U	Prev. Pg/Poprz. Str 1 Changed by/Zmienione przez BETART	Next Pg/Nast. Str 3 Mod. date/Data zmiany 17.02.2023	Diagram Revision/Wersja schematu B1.01

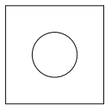

Project Name / Nazwa projektu MR200EC80U_560618-80U	Page Description / Zawartość Panel layout		Mounting Location/Lokalizacja montażowa L2 Layout
	Total Pages/Wszystkich stron 26	Page/Strona 3	
Project Description / Opis projektu MR200EH80U	Prev. Pg/Poprz. Str 2	Next Pg/Nast. Str 4	Diagram Revision/Wersja schematu B1.01
	Changed by/Zmienione przez BETART	Mod. date/Data zmiany 17.02.2023	

0	1	2	3	4	5	6	7	8	9

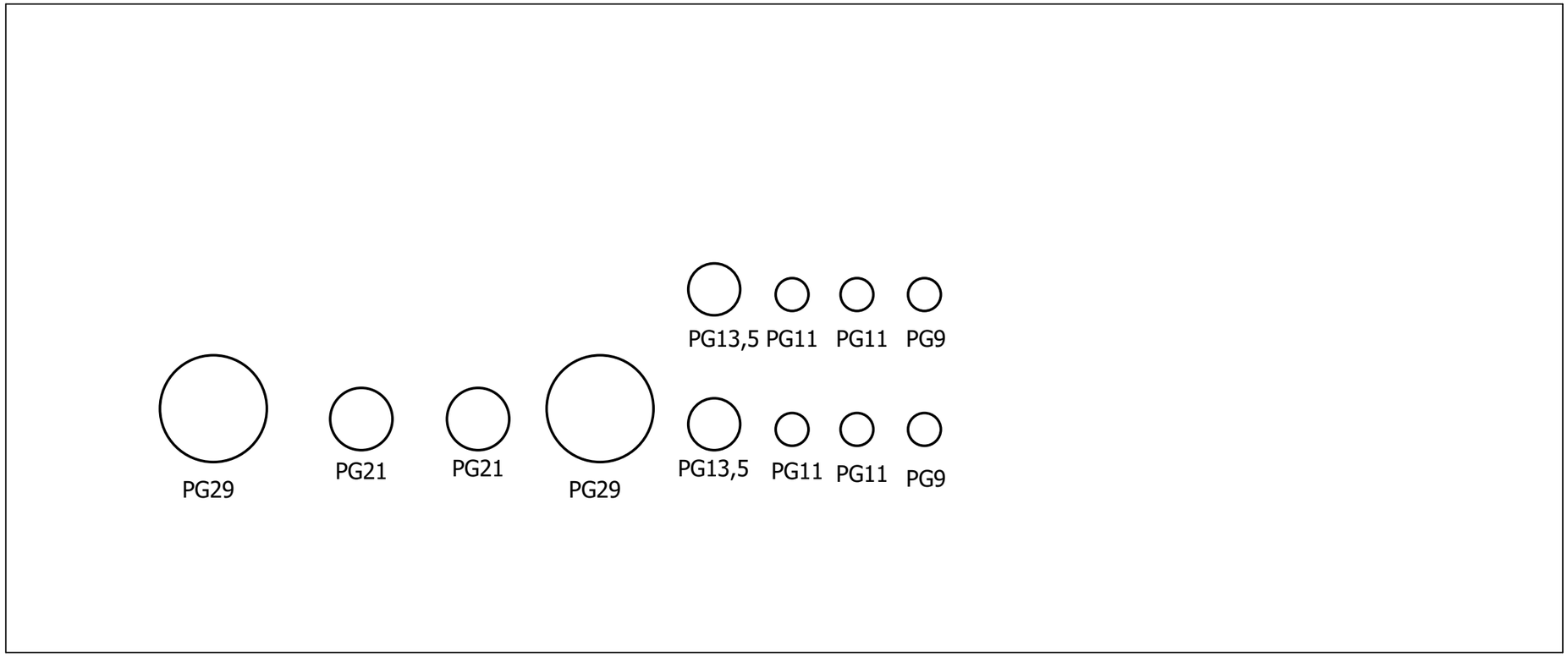

Project Name / Nazwa projektu MR200EC80U_560618-80U	Page Description / Zawartość Panel layout		Mounting Location/Lokalizacja montażowa L2 Layout
	Total Pages/Wszystkich stron 26	Page/Strona 4	
Project Description / Opis projektu MR200EH80U	Prev. Pg/Poprz. Str 3	Next Pg/Nast. Str 5	Diagram Revision/Wersja schematu B1.01
	Changed by/Zmienione przez BETART	Mod. date/Data zmiany 17.02.2023	

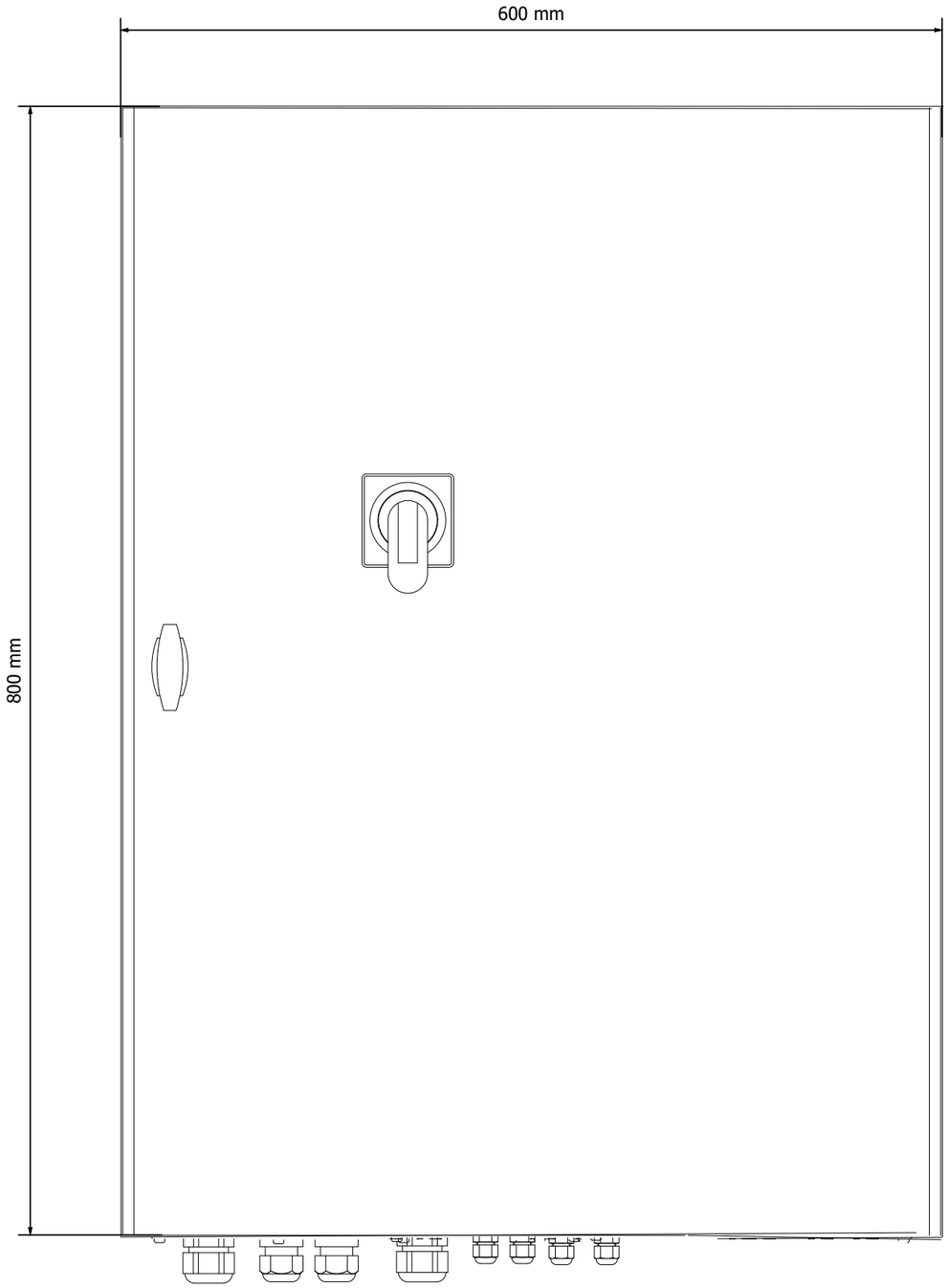

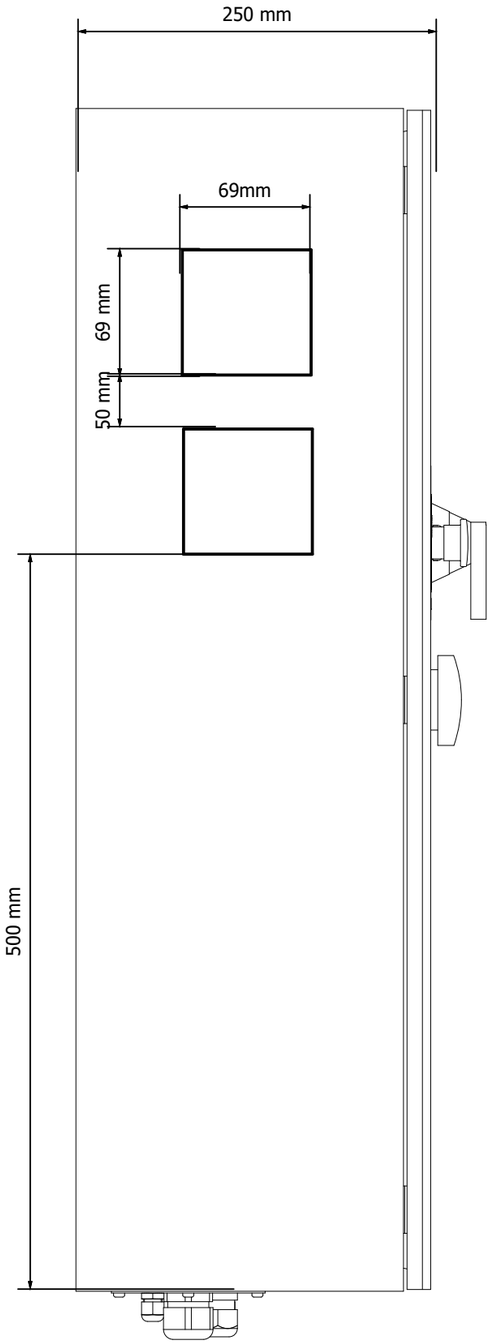

Project Name / Nazwa projektu MR200EC80U_560618-80U	Page Description / Zawartość Panel layout		Mounting Location/Lokalizacja montażowa L2 Layout
	Total Pages/Wszystkich stron 26	Page/Strona 5	
Project Description / Opis projektu MR200EH80U	Prev. Pg/Poprz. Str 4	Next Pg/Nast. Str +DOC/I1	Diagram Revision/Wersja schematu
	Changed by/Zmienione przez BETART	Mod. date/Data zmiany 17.02.2023	B1.01

Parts list / Lista czesci

Device tag Oznaczenie	Location Lokalizacja	Function Funkcja	Manufacturer Order Number Numer Zamowieniowy Producenta	Wood-Mizer Part Number Numer czesci	Wood-Mizer Part Description Opis czesci	Qty. Ilosc	X-Ref Odnosnik
-A1	L1		EQB72 50/100A	545719	MIERNIK EQB72 50/100A	1	+L1/1.3
-A2	L1		EQB72 50/100A	545719	MIERNIK EQB72 50/100A	1	+L1/1.6
-F1	L1	24VDC Power Supply Protection Zabezpieczenie 24VDC	E92/32	052512	PODSTAWA BEZPIECZNIKA E 92/32	1	+L1/2.6
-F1	L1	=	KLDR002	052446	BEZPIECZNIK TOPIKOWY 2A KLDR002	2	+L1/2.6
-F2	L1		SPT 10A	568551	BEZPIECZNIK ZWLOCZNY SPT 10A 0001.2514	1	+L1/2.6
-F2	L1		351109	090991	ZLACZKA BEZPIECZNIKOWA ASK 2S	1	+L1/2.6
-F3	L1		E93/32	052380	PODSTAWA BEZPIECZNIKA E 93/32	1	+L1/1.8
-F3	L1		KLDR.001	052810	BEZPIECZNIK TOPIKOWY 1A 600V KLDR CC	2	+L1/1.8
-F6	L1	Zabezpieczenie obwodu pomiarowego KNS1	ZKT 2A	500455	BEZPIECZNIK ZWLOCZNY SZKLANY ZKT 2A	1	+L1/4.2
-F6	L1	=	351109	090991	ZLACZKA BEZPIECZNIKOWA ASK 2S	1	+L1/4.2
-F7	L1	=	ZKT 2A	500455	BEZPIECZNIK ZWLOCZNY SZKLANY ZKT 2A	1	+L1/4.2
-F7	L1	=	351109	090991	ZLACZKA BEZPIECZNIKOWA ASK 2S	1	+L1/4.2
-F8	L1	Zabezpieczenie obwodu pomiarowego KNS2	ZKT 2A	500455	BEZPIECZNIK ZWLOCZNY SZKLANY ZKT 2A	1	+L1/4.4
-F8	L1	=	351109	090991	ZLACZKA BEZPIECZNIKOWA ASK 2S	1	+L1/4.4
-F9	L1	=	ZKT 2A	500455	BEZPIECZNIK ZWLOCZNY SZKLANY ZKT 2A	1	+L1/4.4
-F9	L1	=	351109	090991	ZLACZKA BEZPIECZNIKOWA ASK 2S	1	+L1/4.4
-H1	L1	Zasilanie Power	LPMLB7	536919	LAMPKA KONTROLNA LPMLB7 24V- BIALA	1	+L1/8.2
-H5	L1	Awaria	LPMLB4	092719	LAMPKA KONTROLNA M22 CZERWONA LED24V	1	+L1/8.7
-H6	L1	Osłony odblokowane	LPMLB5	560151	LAMPKA KONTROLNA LPMLB7 24V- ZOLTA	1	+L1/8.1
-K1	L1	Przekaźnik pomocniczy obwodu bezpieczeństwa	55.33.8.024.0040	560143	PRZEKAZNIK 55.33.8.024.0040	1	+L1/3.6
-K1	L1	=	94.03	090992	Gniazdo przekaznika typ 94.03	1	+L1/3.6
-K2	L1	=	55.33.8.024.0040	560143	PRZEKAZNIK 55.33.8.024.0040	1	+L1/3.5
-K2	L1	=	94.03	090992	Gniazdo przekaznika typ 94.03	1	+L1/3.5
-K3	L1		55.33.9.024.0010	568552	PRZEKAŹNIK 55.33.9.024.0010	1	+L1/6.1
-K3	L1		94.03	090992	Gniazdo przekaznika typ 94.03	1	+L1/6.1
-K4	L1		55.33.9.024.0010	568552	PRZEKAŹNIK 55.33.9.024.0010	1	+L1/6.4
-K4	L1		94.03	090992	Gniazdo przekaznika typ 94.03	1	+L1/6.4
-K5	L1		55.33.9.024.0010	568552	PRZEKAŹNIK 55.33.9.024.0010	1	+L1/6.7
-K5	L1		94.03	090992	Gniazdo przekaznika typ 94.03	1	+L1/6.7
-K6	L1		55.33.9.024.0010	568552	PRZEKAŹNIK 55.33.9.024.0010	1	+L1/7.4
-K6	L1		94.03	090992	Gniazdo przekaznika typ 94.03	1	+L1/7.4
-K7	L1		55.33.9.024.0010	568552	PRZEKAŹNIK 55.33.9.024.0010	1	+L1/7.4
-K7	L1		94.03	090992	Gniazdo przekaznika typ 94.03	1	+L1/7.4
-K8	L1		55.33.9.024.0010	568552	PRZEKAŹNIK 55.33.9.024.0010	1	+L1/7.2
-K8	L1		94.03	090992	Gniazdo przekaznika typ 94.03	1	+L1/7.2
-K9	L1	Przekaźnik pomocniczy obwodu bezpieczeństwa	55.33.8.024.0040	560143	PRZEKAZNIK 55.33.8.024.0040	1	+L1/3.7
-K9	L1	=	94.03	090992	Gniazdo przekaznika typ 94.03	1	+L1/3.7
-KM1	L1		LC1D65ABD	519646	STYCZNIK LC1 D65 ABD	1	+L1/5.1
-KM1C	L1		LADS2	084037	PRZEKAZNIK CZASOWY LAD S2	1	+L1/5.2
-KM2	L1		LC1D65ABD	519646	STYCZNIK LC1 D65 ABD	1	+L1/5.2
-KM2	L1		LADN20	084122	BLOK STYKOW POMOCNICZYCH LADN20	1	+L1/5.2
-KM3	L1		LC1D65ABD	519646	STYCZNIK LC1 D65 ABD	1	+L1/5.4
-KM4	L1		LC1D65ABD	519646	STYCZNIK LC1 D65 ABD	1	+L1/5.6
-KM4C	L1		LADS2	084037	PRZEKAZNIK CZASOWY LAD S2	1	+L1/5.7
-KM5	L1		LC1D65ABD	519646	STYCZNIK LC1 D65 ABD	1	+L1/5.7
-KM5	L1		LADN11	524106	BLOK STYKOW POMOCNICZYCH LADN11	1	+L1/5.7
-KM6	L1		LC1D65ABD	519646	STYCZNIK LC1 D65 ABD	1	+L1/5.8
-KNS1	L1	Kontroler prędkości zerowej Zero speed monitor	R1.188.4020.0	551459	KONTROLER PREDKOSCI ZEROWEJ SVM 4001K-A	1	+L1/4.1
-KNS2	L1	=	R1.188.4020.0	551459	KONTROLER PREDKOSCI ZEROWEJ SVM 4001K-A	1	+L1/4.4
-KOS	L1					0	+L1/1.2
-KOS	L1		KOS-30	560415	REGULATOR KOS-30	1	+L1/7.6
-L1	L1		VW3A4551	533783	DLAWIK SIECIOWY 10MH, 4A VW3A4551	1	+L1/2.2
-LAS1	L1	Laser Laser	Z5M18B-F-532-IG	501025	LASER LINIOWY ZIELONY 10mW	1	+L1/4.8
-M1	L1	Silnik główny - dolny/ Main motor - down	M3AA 200MLA 2 UL	560615-UL	SILNIK EL. 30kW M3AA 200MLA 2 UL	1	+L1/1.2
-M2	L1	Silnik główny - góra/ Main motor - UP	M3AA 200MLA 2 UL	560615-UL	SILNIK EL. 30kW M3AA 200MLA 2 UL	1	+L1/1.6
-M3	L1	Silnik posuwu/ Power feed motor	3SIE90S2 IMB3		SILNIK 3SIE90S2 IMB3	1	+L1/2.2

Parts list / Lista czesci

Device tag Oznaczenie	Location Lokalizacja	Function Funkcja	Manufacturer Order Number Numer Zamowieniowy Producenta	Wood-Mizer Part Number Numer czesci	Wood-Mizer Part Description Opis czesci	Qty. Ilosc	X-Ref Odnosnik
-PDB1	L1	Distribution Block Blok rozdzielczy	FVKK-70-160A		BLOK ROZDZIELCZY FVKK-70-160A	1	+L1/1.0
-PDB2	L1	=	FVKK-70-160A		BLOK ROZDZIELCZY FVKK-70-160A	1	+L1/1.0
-PDB3	L1	=	FVKK-70-160A		BLOK ROZDZIELCZY FVKK-70-160A	1	+L1/1.1
-PDB4	L1	Bussbar	MZO 21x10/4x16	519647	ZACISK OCHRONNY MZO 21X10/4X16	1	+L1/1.1
-PS1	L1		WDR-240-24	515302	ZASILACZ WDR240-24 24V/10A	1	+L1/2.6
-Q1	L1	Main switch Rozlacznik glowny	1SCA022723R0570		WYLACZNIK ABB OT200U30	1	+L1/1.0
-Q2	L1	Main motor 1 protection Zabezpieczenie silnika glownego 1	GV3P65	507245	WYLACZNIK SILNIKOWY GV3 P65	1	+L1/1.2
-Q2	L1	=	GV3G66	527254	OSLONA STYKOW GV3G66	1	+L1/1.2
-Q2	L1	=	GVAE11	524110	STYK POMOCNICZY GVAE11	1	+L1/1.2
-Q3	L1	Main motor 2 protection Zabezpieczenie silnika glownego 2	GV3P65	507245	WYLACZNIK SILNIKOWY GV3 P65	1	+L1/1.6
-Q3	L1	=	GV3G66	527254	OSLONA STYKOW GV3G66	1	+L1/1.6
-Q3	L1	=	GVAE11	524110	STYK POMOCNICZY GVAE11	1	+L1/1.6
-Q4	L1	PF Drive protection Zabezpieczenie napedu posuwu	GV2P10	102502	WYLACZNIK SILNIKOWY GV2P10	1	+L1/2.2
-Q4	L1	=	GV3G66	527254	OSLONA STYKOW GV3G66	1	+L1/2.2
-Q4	L1	=	GVAE11	524110	STYK POMOCNICZY GVAE11	1	+L1/2.2
-R1	L1	Power Feed Speed Predkosc posuwu	LPCPA010	515308	POTENCJOMETR LPCPA010	1	+L1/8.8
-S1	L1	E-stop HMI Wyłącznik awaryjny	LPCB6644	535445-K	PRZYCISK AWARYJNY LPCB6644	1	+L1/8.2
-S2	L1	E-stop Wyłącznik awaryjny	XALK174	E22703-P	WYLACZNIK AWARYJNY XALK 178	1	+L1/3.1
-S2a	L1	=	XALK174	E22703-P	WYLACZNIK AWARYJNY XALK 178	1	+L1/3.1
-S3	L1	Stop M2	LPCB2102	535437-K	PRZYCISK LPCB2102	1	+L1/8.5
-S4	L1	Stop M1	LPCB2102	535437-K	PRZYCISK LPCB2102	1	+L1/8.3
-S5	L1	Start M1	LPCBL1117	535441-K	PRZYCISK LPCBL1117	1	+L1/8.4
-S6	L1		LPCS120	536902	PRZELACZNIK 2 POZYCYJNY LPCS120	1	+L1/8.5
-S6	L1		LPXC01	535440	ELEMENT STYKOWY LPXC01	1	+L1/8.5
-S7	L1	Start M2	LPCBL1117	535441-K	PRZYCISK LPCBL1117	1	+L1/8.5
-S8	L1	REWERS	LPCS120	536902	PRZELACZNIK 2 POZYCYJNY LPCS120	1	+L1/8.8
-S8	L1	=	LPXC01	535440	ELEMENT STYKOWY LPXC01	1	+L1/8.8
-S9	L1	Stop Posuw	LPCB2102	535437-K	PRZYCISK LPCB2102	1	+L1/8.6
-S10	L1	Start posuwu	LPCBL1117	535441-K	PRZYCISK LPCBL1117	1	+L1/8.7
-S11	L1	Reset PREWENTY	LPCBL106024	560153	PRZYCISK LPCBL106024 KPL	1	+L1/8.0
-S12	L1	Włącznik wskaźnika laserowego	LPCS120	536902	PRZELACZNIK 2 POZYCYJNY LPCS120	1	+L1/8.2
-SK1	L1		KNB2S11	561127	WYLACZNIK KRANCOWY KNB2S11	1	+L1/7.0
-SK2	L1	Krańcówka palców przeciwodrzutowych	KMB2S11	100910	WYLACZNIK KRANCOWY KMB2S11	1	+L1/7.9
-SR1	L1	Safety Module Moduł bezpieczenstwa	XPSAC5121	551464	MODUL BEZPIECZENSTWA XPSAC5121	1	+L1/3.4
-U1	L1	Przekaźnik kontroli faz	70.61.8.400.0000	501016	PRZEKAZNIK NADZORCZY 70.61.8.400.0000	1	+L1/1.8
-U2	L1	Regulacja prędkości posuwu	ATV320U15N4C	093475-320	ALTIVAR ATV320U15N4C	1	+L1/2.2
-V1	L1	Miernik posuwu	MA16JA60600000A5	560608	Miernik MA16JA60600000A5 0-15m/min	1	+L1/8.9
-WOB1	L1	Blokada osłony 1	FS 2896E024	560150	BLOKADA ELEKTROMAGNETYCZNA FS 2896E024	1	+L1/4.6
-WOB2	L1	Blokada osłony 2	FS 2896E024	560150	BLOKADA ELEKTROMAGNETYCZNA FS 2896E024	1	+L1/4.7

Cable overview / Przeglad przewodow

Cable name Oznaczenie przewodu	Location Lokalizacja	Function Funkcja	Wood-Mizer Part Number Numer czesci	Wood-Mizer Part Description Opis czesci	Length [m] Dlugosc [m]	X-Ref Odnosnik
-W1	L1	Przewod silnika glownego 1 Main motor 1 cable	R80588-10	PRZEWOD JZ-602 7G10 83034	3,1	+L1/1.2
-W2	L1	Przewod silnika glownego 2 Main motor 2 cable	R80588-10	PRZEWOD JZ-602 7G10 83034	3,4	+L1/1.6
-W3	L1	PF motor cable Przewod silnika posuwu	R80584-77	PRZEWOD OLFLEX CONTROL TM CY 4G1,5/AWG16	2,7	+L1/2.2
-W4	L1	Przewód wyłacznika bezpieczeństwa	R80583-5	PRZEWOD OLFLEX 400P 2x1	4	+L1/3.1
-W5	L1	Przewód blokady elektromagnetycznej WOB1	R80583-78	PRZEWOD CF77.UL.10.04.D 4G1	3,2	+L1/3.2
-W6	L1	Przewód blokady elektromagnetycznej WOB2	R80583-78	PRZEWOD CF77.UL.10.04.D 4G1	1,5	+L1/3.2
-W7	L1	przewód lasera	087652	PRZEWOD BCC M425-0000-1A-003-VX8434-050	2	+L1/4.8
			R80583-78	PRZEWOD CF77.UL.10.04.D 4G1		
-W9	L1	Przewód wyłącznika SK2	R80583-78	PRZEWOD CF77.UL.10.04.D 4G1		+L1/7.3
-W10	L1	Przewód wyłącznika SK1	R80583-51	PRZEWOD OLFLEX 150 2x0,75		+L1/7.0
-W11	L1	Przewód pulpitu	R80583-65	PRZEWOD OLFLEX CONTROL TM 25G1/AWG18	8	+L1/8.0
-W12	L1	=	R80578-21	PRZEWOD UNITRONIC FD-CP PLUS 10x0,34	8	+L1/8.8

Terminal line-up diagram / Plan zaciskow

Terminal strip / Listwa zaciskowa =MR200+L1-X3

Terminal / Zlaczka				Jumper / Zwora			End Plate / Scianka koncowa		Remark / Uwaga	X-Ref Odnosnik
Designation Oznaczenie	Level Poziom	Wood-Mizer Part number Numer czesci	Wood-Mizer Part Description Opis czesci	Diagram Schemat	Wood-Mizer Part number Numer czesci	Wood-Mizer Part Description Opis czesci	Wood-Mizer Part number Numer czesci	Wood-Mizer Part Description Opis czesci		
34	1	F81086-99	ZLACZKA 4 POZIOMOWA PUK 3T (324309)				F81086-98	BOCZEK DO ZLACZKI NPP/PUK 3T (450159)		+L1/2.2
35	2									+L1/2.2
36	3									+L1/2.2
PE	4									+L1/2.2

Terminal line-up diagram / Plan zaciskow

Terminal strip / Listwa zaciskowa =MR200+L1-X4

Terminal / Zlaczka				Jumper / Zwora			End Plate / Scianka koncowa		Remark / Uwaga	X-Ref Odnosnik
Designation Oznaczenie	Level Poziom	Wood-Mizer Part number Numer czesci	Wood-Mizer Part Description Opis czesci	Diagram Schemat	Wood-Mizer Part number Numer czesci	Wood-Mizer Part Description Opis czesci	Wood-Mizer Part number Numer czesci	Wood-Mizer Part Description Opis czesci		
00	1	F81086-94	ZLACZKA PYK 2,5-2F GREY							+L1/4.9
	2									
1	1	F81086-94	ZLACZKA PYK 2,5-2F GREY							+L1/3.1
	2									
2	1	F81086-94	ZLACZKA PYK 2,5-2F GREY							+L1/3.1
	2									
3	1	F81086-94	ZLACZKA PYK 2,5-2F GREY							+L1/3.1
	2									
3	1	F81086-94	ZLACZKA PYK 2,5-2F GREY							+L1/3.2
	2									
4	1	F81086-94	ZLACZKA PYK 2,5-2F GREY							+L1/3.2
	2									
4	1	F81086-94	ZLACZKA PYK 2,5-2F GREY							+L1/3.2
	2									
5	1	F81086-94	ZLACZKA PYK 2,5-2F GREY							+L1/3.3
	2									
6	1	F81086-94	ZLACZKA PYK 2,5-2F GREY							+L1/4.6
	2									
7	1	F81086-94	ZLACZKA PYK 2,5-2F GREY							+L1/4.6
	2									
8	1	F81086-94	ZLACZKA PYK 2,5-2F GREY							+L1/4.7
	2									
9	1	F81086-94	ZLACZKA PYK 2,5-2F GREY							+L1/4.7
	2									
10	1	F81086-94	ZLACZKA PYK 2,5-2F GREY							+L1/4.8
	2									
11	1	F81086-94	ZLACZKA PYK 2,5-2F GREY							+L1/7.0
	2									
11	1	F81086-94	ZLACZKA PYK 2,5-2F GREY							+L1/7.0
	2									
12	1	F81086-94	ZLACZKA PYK 2,5-2F GREY							+L1/7.1
	2									
12	1	F81086-94	ZLACZKA PYK 2,5-2F GREY							+L1/7.1
	2									
13	1	F81086-94	ZLACZKA PYK 2,5-2F GREY							+L1/7.3
	2									
13	1	F81086-94	ZLACZKA PYK 2,5-2F GREY							+L1/7.3

Terminal line-up diagram / Plan zaciskow

Terminal strip / Listwa zaciskowa =MR200+L1-X4

Terminal / Zlaczka				Jumper / Zwora			End Plate / Scianka koncowa		Remark / Uwaga	X-Ref Odnosnik
Designation Oznaczenie	Level Poziom	Wood-Mizer Part number Numer czesci	Wood-Mizer Part Description Opis czesci	Diagram Schemat	Wood-Mizer Part number Numer czesci	Wood-Mizer Part Description Opis czesci	Wood-Mizer Part number Numer czesci	Wood-Mizer Part Description Opis czesci		
	2									
14	1	F81086-94	ZLACZKA PYK 2,5-2F GREY							+L1/7.3
	2									
15	1	F81086-94	ZLACZKA PYK 2,5-2F GREY							+L1/7.4
	2									
16	1	F81086-94	ZLACZKA PYK 2,5-2F GREY							+L1/7.9
	2									
17	1	F81086-94	ZLACZKA PYK 2,5-2F GREY							+L1/7.9
	2									
18	1	F81086-94	ZLACZKA PYK 2,5-2F GREY							+L1/7.9
	2									

Terminal line-up diagram / Plan zaciskow

Terminal strip / Listwa zaciskowa =MR200+L1-X5

Terminal / Zlaczka				Jumper / Zwora			End Plate / Scianka koncowa		Remark / Uwaga	X-Ref Odnosnik
Designation Oznaczenie	Level Poziom	Wood-Mizer Part number Numer czesci	Wood-Mizer Part Description Opis czesci	Diagram Schemat	Wood-Mizer Part number Numer czesci	Wood-Mizer Part Description Opis czesci	Wood-Mizer Part number Numer czesci	Wood-Mizer Part Description Opis czesci		
0	1	F81086-94	ZLACZKA PYK 2,5-2F GREY							+L1/3.0
	2									
1	1	F81086-94	ZLACZKA PYK 2,5-2F GREY							+L1/3.6
	2									
2	1	F81086-94	ZLACZKA PYK 2,5-2F GREY							+L1/3.7
	2									
3	1	F81086-94	ZLACZKA PYK 2,5-2F GREY							+L1/3.8
	2									
4	1	F81086-94	ZLACZKA PYK 2,5-2F GREY							+L1/3.9
	2									
5	1	F81086-94	ZLACZKA PYK 2,5-2F GREY							+L1/4.7
	2									
6	1	F81086-94	ZLACZKA PYK 2,5-2F GREY							+L1/4.7
	2									
7	1	F81086-94	ZLACZKA PYK 2,5-2F GREY							+L1/6.2
	2									
50	1	F81086-94	ZLACZKA PYK 2,5-2F GREY							+L1/3.0
	2									
8	1	F81086-94	ZLACZKA PYK 2,5-2F GREY							+L1/6.3
	2									
11	1	F81086-94	ZLACZKA PYK 2,5-2F GREY							+L1/6.6
	2									
9	1	F81086-94	ZLACZKA PYK 2,5-2F GREY							+L1/6.3
	2									
10	1	F81086-94	ZLACZKA PYK 2,5-2F GREY							+L1/6.5
	2									
12	1	F81086-94	ZLACZKA PYK 2,5-2F GREY							+L1/6.6
	2									
13	1	F81086-94	ZLACZKA PYK 2,5-2F GREY							+L1/6.8
	2									
14	1	F81086-94	ZLACZKA PYK 2,5-2F GREY							+L1/6.8
	2									
15	1	F81086-94	ZLACZKA PYK 2,5-2F GREY							+L1/7.1
	2									
16	1	F81086-94	ZLACZKA PYK 2,5-2F GREY							+L1/7.2
	2									
17	1	F81086-94	ZLACZKA PYK 2,5-2F GREY							+L1/7.6

Terminal line-up diagram / Plan zaciskow

Terminal strip / Listwa zaciskowa =MR200+L1-X5

Terminal / Zlaczka				Jumper / Zwora			End Plate / Scianka koncowa		Remark / Uwaga	X-Ref Odnosnik
Designation Oznaczenie	Level Poziom	Wood-Mizer Part number Numer czesci	Wood-Mizer Part Description Opis czesci	Diagram Schemat	Wood-Mizer Part number Numer czesci	Wood-Mizer Part Description Opis czesci	Wood-Mizer Part number Numer czesci	Wood-Mizer Part Description Opis czesci		
	2									
18	1	F81086-94	ZLACZKA PYK 2,5-2F GREY							+L1/7.7
	2									
19	1	F81086-94	ZLACZKA PYK 2,5-2F GREY							+L1/7.7
	2									
20	1	F81086-94	ZLACZKA PYK 2,5-2F GREY							+L1/7.8
	2									
21	1	F81086-94	ZLACZKA PYK 2,5-2F GREY							+L1/7.8
	2									